Боспорские исследования

Вып. XLI

BOSPOROS STUDIES

Vol. XLI

Керчь Симферополь
Kerch Simferopol
2020

УДК 94(477.75)082
ББК 63.4-63.3(0)32
Б85

Научная подготовка журнала осуществляется
Научно-исследовательским центром истории и археологии Крыма
Крымского федерального университета им. В.И. Вернадского
и Центром археологических исследований
Благотворительного фонда «Деметра»

Рекомендовано к изданию Научно-техническим советом Крымского федерального университета им. В.И. Вернадского (Протокол № 4 от 30.11.2020 г.)

Редакция:
Зинько В.Н., д.и.н., ответственный редактор
Зинько А.В., к.и.н., ответственный секретарь

Редакционная коллегия:
Айбабин А.И., главный редактор, д.и.н., Крымский федеральный университет им. В.И. Вернадского (Симферополь)
Виноградов Ю.А., д.и.н., проф., Институт истории материальной культуры РАН (Санкт-Петербург)
Зинько В.Н., заместитель главного редактора, д.и.н., Крымский федеральный университет им. В.И. Вернадского (Симферополь)
Казанский М.М., д.и.н., Центр истории и цивилизации Византии Коллеж де Франс (Париж, Франция)
Молев Е.А., д.и.н., проф., Нижегородский государственный университет им. Н.И. Лобачевского (Нижний Новгород)
Сидоренко В.А., к.и.н., Крымский федеральный университет им. В.И. Вернадского (Симферополь)
Храпунов И.Н., д.и.н., Крымский федеральный университет им. В.И. Вернадского (Симферополь)
Цецхладзе Г.Р., PhD, профессор, главный редактор «Ancient West and East» (Левен, Бельгия)
Цукерман К., д.и.н., проф., Центр истории и цивилизации Византии Коллеж де Франс (Париж, Франция)

Состав редколлегии утвержден Ученым советом Крымского федерального университета им. В.И. Вернадского (Протокол № 4 от 30.11.2020 г.)

Б 85 **Боспорские исследования. Вып. XLI** / Отв. ред. В.Н. Зинько. – Керченская городская типография, 2020. 352 с.
ISBN 978-5-6041418-8-5

В XLI выпуске «Боспорских исследований» представлены статьи и публикации российских исследователей по проблемным вопросам и результатам исследований античных и средневековых памятников Боспора и Северного Причерноморья.

Для археологов, историков, музейных сотрудников, студентов и преподавателей, а также всех, кто интересуется древней историей и археологией юга России.

УДК 94(477.75)082
ББК 63.4-63.3(0)32

Издание профинансировано Благотворительным фондом «Деметра»

ISSN 2413-1938
ISBN 978-5-6041418-8-5

© Крымский федеральный университет им. В.И. Вернадского, 2020
© Центр археологических исследований БФ «Деметра», 2020
© Авторы, текст, 2020

С Т А Т Ь И

Н.И. СУДАРЕВ, А.В. ПОРОТОВ, Г.П. ГАРБУЗОВ
N.I. SUDAREV, A.V. POROTOV, G.P. GARBUZOV

ТАМАНСКИЙ ПОЛУОСТРОВ И СЕВЕРО-ЗАПАДНОЕ ПРЕДКАВКАЗЬЕ: ЭТНОКУЛЬТУРНЫЕ МИГРАЦИИ В КОНТЕКСТЕ ДИНАМИКИ ПАЛЕОГЕОГРАФИЧЕСКИХ УСЛОВИЙ В ЭПОХИ БРОНЗЫ – РАННЕГО СРЕДНЕВЕКОВЬЯ

TAMAN PENINSULA AND NORTHWESTERN CISCAUCASUS: ETHNOCULTURAL MIGRATIONS IN THE CONTEXT OF THE DYNAMICS OF PALAEOGEOGRAPHICAL CONDITIONS IN THE BRONZE – EARLY MEDIEVAL ERAS

Введение

В развитии системы расселения на Таманском полуострове в эпохи бронзы – Средневековья особую роль играли стратегические пути, пересекавшие весь полуостров и соединявшие его с сопредельными территориями северо-западного Предкавказья и Крыма, по которым проходили миграции населения, шли кочевники, двигались торговые караваны и воинские контингенты.

Одной из основных в магистральной сети Таманского полуострова являлась дорога, протягивавшаяся через весь полуостров с запада на восток и пересекавшая долину Кубани на участке между хут. Белым - Джигинским. Данное направление начало осваиваться еще в эпоху раннего бронзового века. В эпоху поздней бронзы и вплоть до начала греческой колонизации на всем протяжении этого пути располагались многочисленные поселения и совершались захоронения в курганах. В период античности данное направление не только не потеряло своего значения, но даже стало основной трассой на пути в Синдику [Сударев, 2017 С.525 –535].

Другой важнейший путь проходил по южной части Таманского полуострова, роль которого в формировании этнокультурной ситуации в юго-восточной части Таманского полуострова значительна, и о нем говорилось в одной из работ авторов [Сударев и др., 2017]. Эта дорога вела с одной стороны в сторону Горгиппии (Анапы) и Предкавказья, а другим ответвлением вела в сторону левобережной Кубани. На этой дороге расположены поселения и курганы начиная с эпохи ранней бронзы и вплоть до средневекового времени. Но чрезвычайно активно она использовалась в период накануне греческой колонизации и в течение всего античного времени [Мимоход и др., 2019. С. 120 –144].

Оба из перечисленных магистральных направлений пересекают достаточно протяженные водные участки, занятые в эпохи бронзы – раннего Средневековья обширным лиманом, охватывавшим обширные пространства современной дельтовой равнины Кубани. В данной работе на основе обзора опубликованных и

полученных в последние годы материалов рассматриваются особенности развития рельефа Анапской пересыпи и прилежащей части черноморской долины Кубани. Предлагаемая реконструкция развития использована в качестве палеогеографического обоснования схемы путей этнокультурных миграций на этом участке побережья в эпохи бронзы–раннего Средневековья (рис. 1).

Палеогеографическое развитие низовьев долины Кубани и Анапской пересыпи во второй половине голоцена

Результаты проведенных в последнее десятилетие археолого-палеогеографических исследований в черноморской долине Кубани [Fouache et al., 2012; Giaime et al,, 2016; Сударев Н.И. и др., 2017 и др.] позволили детализировать реконструкции палеогеографических условий в низовьях долины Кубани за последние 6,0 тыс.л. В частности, полученные материалы по строению и возрасту дельтовых отложений показали, что в сер. I тыс. до н.э. фронт древней дельты располагался между ст. Варениковской – пос. Красный Октябрь, т.е. на удалении около 35-40 км от моря. Обширное пространство современной дельты к западу от этой границы было занято мелководным лиманом, соединявшимся через протоки как с Черным, так и с Азовским морями.

Наряду с этим ограниченность палеогеографических данных оставляет ряд вопросов развития дельты Кубани открытым. В частности, один из них связан с взаимоотношением развития рельефа Анапской пересыпи и прилежащей части долины Кубани на завершающем этапе новочерноморской трансгрессии, в ходе развития которой Бугазская пересыпь проходила через ряд последовательных стадий размыва и восстановления. В периоды размыва и затопления прилежащие низовья долины превращались в мелководный открытый залив. В периоды восстановления пересыпи как аккумулятивного барьера заливы превращались в изолированные лагуны-лиманы с ограниченной связью с морем. О подобной последовательности событий в истории развития Бугазской пересыпи и прилежащих участков долины Кубани свидетельствует весь комплекс литолого-стратиграфических материалов, полученных в ходе изучения толщи прибрежных отложений.

Основной особенностью строения толщи прибрежно-морских отложений Анапской пересыпи является залегание реликтов древних пересыпей, представленных в виде удлиненных грубозернистых тел, вытянутых приблизительно вдоль современной береговой линии, к которым с тыловой стороны прилегают линзы илистых отложений, накапливавшихся в отгороженных пересыпями лагунах-лиманах. В целом подобное строение создает своеобразную ступенчатую структуру всей осадочной толщи со сдвигом однотипных фаций к берегу (Невесский, 1967). На основе обобщения материалов по побережью Северного Причерноморья формирование подобной лестницы лагунных барьеров объяснялось неравномерным ходом голоценовой трансгрессии Черного моря, включавшей трансгрессивные фазы (ускоренного подъема уровня) и разделявших их фазы замедления или слабого понижения уровня моря. Формирование каждой генерации пересыпей охватывало период замедления подъема уровня и его относительно кратковременной стабилизации.

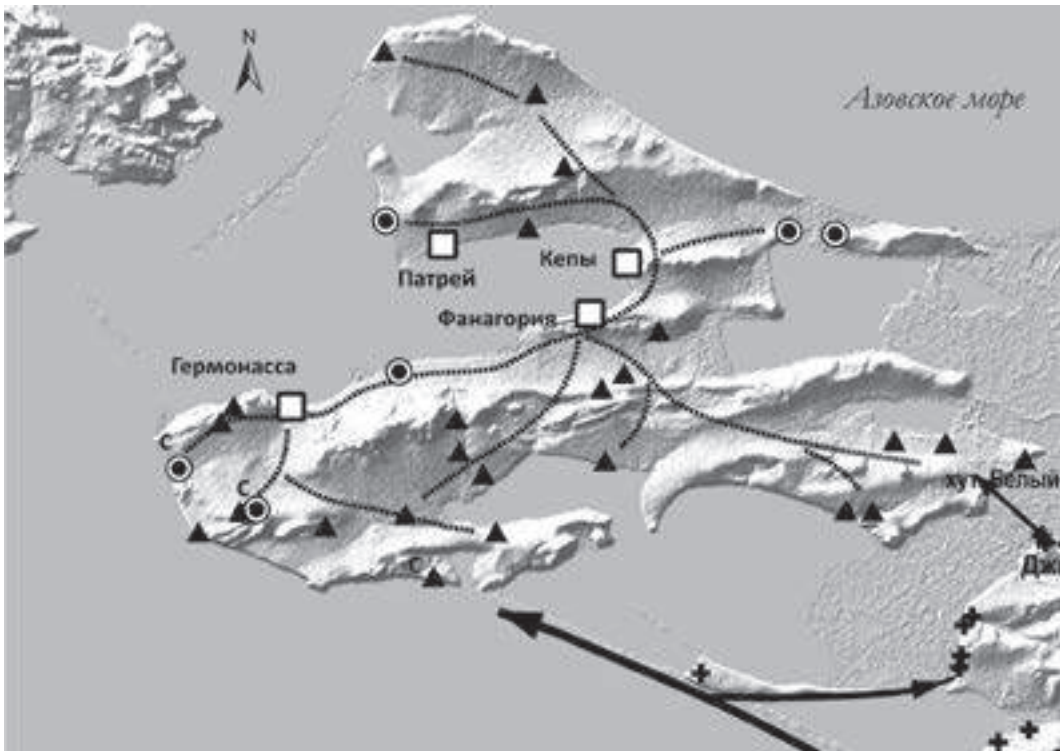

Рис. 1. Очертания Таманского полуострова и прилежащей территории СЗ Предкавказья в I тыс. до н.э. и направление путей миграции между Таманью и Синдикой.

Особенности развития рельефа побережья Анапской пересыпи определялись влиянием его тектонического положения в зоне сочленения Керченско-Таманского периклинальнория и юго-западного окончания горных сооружений Большого Кавказа и строением рельефа коренной суши. В частности, на раннем этапе голоценовой трансгрессии рельеф прибрежной территории представлял собой два обширных залива: палео-Витязевский и палео-Кизилташский. Первый из них располагался в пределах эрозионно-тектонической депрессии на юго-западном окончании Анапского выступа, ограниченной Джигинским и Гостогаевским разломами. Палео-Кизилташский залив занимал приустьевую зону долины Кубани, наследующей неоструктурный прогиб. Эти заливы разделялись выступом коренного рельефа– Благовещенским останцом. В течение начального этапа голоценовой (8,5–6,0 тыс. л.) трансгрессии Черного моря аккумулятивные формы во фронтальной части этих заливов развивались относительно обособленно.

В завершающий этап каламитской фазы трансгрессии (6,0–5,0 тыс. л.н.) уровень моря достиг отметок 6 – 4 м ниже современного, что сопровождалось активной абразией коренных бортов бухт и выравниванием контура береговой линии. Это привело к объединению Бугазской и Витязевских пересыпей в единую

абразионно - аккумулятивную систему и возрастанию потока наносов, поступавших на Витязевско-Джеметинский участок берега. Это создало условия для более активной аккумуляции в прибрежной полосе Витязевской пересыпи и объединению ее в единый береговой вал. Различия в литодинамических условиях в пределах соседних пересыпей предопределили направления их морфодинамического развитии в ходе дальнейшей трансгрессии.

В условиях достаточного поступления наносов Витязевская пересыпь развивалась путем последовательного нарастания более молодых генераций береговых валов. Бугазская пересыпь развивалась как аккумулятивно-транзитная система, испытывавшая размыв и затопление в ходе каждого периода ускоренного подъема уровня моря, сменявшиеся частичным ее восстановлением в ходе последующего замедления трансгрессии. Ритмичное смещение в сторону берега в ходе подъема уровня моря сопровождалось возникновением «лестницы» затопленных реликтов Бугазской пересыпи (Невесский, 1967).

В ходе последующей (джеметинской) фазы трансгрессии (5–2,5 тыс. л.н.) уровень моря достигал его современного положения или даже незначительно его превышал. Данные по строению Витязевской пересыпи показывают (Поротов и др., 2001; Измайлов, 2005), что к этому периоду приурочено формирование наиболее древней из морфологически выраженных в современном рельефе генерации береговых валов, залегающей в тыловой части пересыпи.

Подъем уровня моря в джеметинскую фазу (5–2,5 тыс. л.н.) трансгрессии, величина которого примерно составляла 3 – 5 м, вызвал размыв и затопление Бугазской пересыпи и, как следствие, превращение Бугазско-Кизилташского лимана в полуизолированный мелководный залив, частично отгороженный от моря небольшими косами, направленными навстречу друг другу от коренных участков берега, а также внутренние берега Кизилташского лимана оказались подвержены воздействию волнения открытого моря. Следы активного волнового воздействия сохранились в виде отмерших абразионных уступов на коренных бортах долины и в реликтах аккумулятивных форм на западном берегу Кизилташского лимана. Одна из них в виде линзы раковинных песков, залегающих на абс. отм. 3,5 – 4,5 м ниже современного уровня моря, протягивается поперек всей долины на участке хут. Белый-Джигинка.

Впервые существование погребенного песчаного вала, протягивающегося поперек современной дельты Кубани в створе хут. Джигинский-Белый, было установлено в ходе инженерных изысканий в дельте Кубани по проекту создания судоходного канала между Азовским и Черным морями, проведенных в сер. XIX в. (Жаринцев, 1896).Исследования строения дельтовых отложений на этом участке показало, что древняя перейма образована двумя косами, направленными навстречу друг другу с западного и восточного бортов долины, разделяемых в центральной части долины ложбиной стока из палео-Кизилташского лимана в море. Предварительные данные по радиоуглеродному возрасту раковинного материала из слагающих ее раковинных песков показали, что возраст ее *образования* составляет 2,8 –3,5 тыс. л.н., т.е.

относится по времени к джеметинской фазе трансгрессии.

Последующая стабилизация трансгрессии и понижения уровня моря во время т.н. «Фанагорийской регрессии» сопровождалась активизацией перестройки профиля берегового склона и способствовала восстановлению Бугазской пересыпи, отчленявшей от моря внешнюю часть залива - лимана в низовьях долины Кубани. Реликт аккумулятивного образования этого времени прослеживается в строении рельефа прибрежного мелководья Анапской пересыпи на глубинах 3 – 5 м (Невесский, 1967).

Понижение уровня оказало влияние и на последующее развитие молодых аккумулятивных форм по периферии Кизилташского лимана, возникших в максимум джеметинской фазы трансгрессии, которые в условиях малоамплитудной регрессии продолжили свое существование как надводные образования, частично перегораживавшие палео-Кизилташский и Цукурский лиманы.

Таким образом, трансгрессивно-регрессивный ритм, период 2 – 4 тыс. л.н., создал палеогеографические предпосылки для формирования двух аккумулятивных образований, которые выступали в качестве надводных оснований для двух трасс сухопутного сообщения через водное пространство палео-Кизилташского лимана. Направление миграции по Бугазской косе дополнительно открывало возможность движения на восток, минуя Витязевский лиман по перешейку, соединявшему тыловую часть Благовещенского останца с коренной сушей.

Последующий подъем уровня моря во второй половине I тыс. н.э. в ходе т.н. «нимейской фазы» трансгрессии вызвал очередное кратковременное превращение низовья долины в залив-лиман, в ходе которого формировалась более молодая генерация переймы, следы которой в виде линз раковинных песков отчетливо выражены в краевой части долины в районе хут. Белого. Приводимая датировка раковинного материала из этой реликтовой аккумулятивной формы валов (Измайлов и др., 1989) позволяет отнести их формирование к сер. II тыс. н.э., что удовлетворительно соотносится с возрастом образования современной генерации Бугазской пересыпи (Поротов и др, 2004; Измайлов, 2005).

Основные пути миграции между Таманью и Синдикой в контексте палеогеографической ситуации II тыс. до н.э.–I тыс. н.э.

За последние годы на Таманском полуострове и в Анапском районе был выявлен ряд памятников местного населения накануне и во время греческой колонизации [Кияшко, Сударев 2018. С. 212–218; Иванов, Сударев, 2018. С. 257–262; 2019. С. 250 – 255; Сударев, др. 2018. С. 263–266; Sudarev, 2018. P.35]. Со второй половины V в. до н.э. восточная граница Боспора сдвигается к востоку вплоть до современной ст. Анастасиевской и хут. Ханьков. На этом пути возникают крупные укрепленные поселения (Голубицкая-1, Красный Октябрь, Восточно-Ханьковское и др.), которые, видимо, призваны были защищать данное направление с востока. Впрочем, помимо нестабильной обстановки на этом направлении, на значение это-

го пути могли влиять и естественные причины, такие как большее или меньшее удобство переправ. На значительных участках к востоку от Таманского полуострова данная дорога проходит по низменным и заболоченным территориям, плавням, со значительными водными преградами. Тем не менее, в этом направлении расположены крупные меотские городища правобережья Кубани, и выход на широкие степные просторы. На противоположной стороне Кубани наиболее удобные подъемы расположены в устьях Уташской и Михайловской (совр. пос. Джигинка) балок и к северо-востоку от пос. Джигинка. В районе всех этих возможных подъемов находятся крупные укрепленные городища, от них тянутся линии дорог в сторону Горгиппии, перевалов и предгорьев Кавказа, а также в сторону левобережья Кубани. Вдоль этих путей также находятся курганные группы, которые предполагают высочайший статус людей, в них похороненных. Да и сама прилегающая к руслу Кубани территория – Синдика занимала особое место в истории Боспора. В этом контексте рассмотренная выше локализация древней переймы, пересекавшей палеолиман в низовьях черноморской долины Кубани, повлияла на выбор магистрального пути сообщения между Таманью и Синдикой.

Наряду с этим, материалы археологических исследований последних лет позволили существенно уточнить этно-культурную ситуацию в юго-западной части Таманского полуострова [Мимоход, Сударев, Успенский, 2017; 2019. С. 120–144; Sudarev, 2018. P.35]. Если на основной части Таманского полуострова местное население исчезает практически сразу после начала греческой колонизации, то в Анапском регионе и в юго-западной части Тамани продолжает сосуществовать с греками, сохраняя часть своих традиций, вплоть до конца IV – начала III вв. до н.э. [Иванов, Сударев, 2012; Sudarev, 2018. P.35; 2019. P.3]. Иными словами, мы можем говорить о некоей общности местного населения Анапского региона и юго-западной части Тамани с доколонизационного времени и вплоть до IV в. до н.э.

Устанавливаемая общность практически с необходимостью предполагает путь сообщения между двумя регионами по Анапской пересыпи, которая, как показано выше, существовала и в пред-, и в колонизационный периоды. Более того, имеющиеся данные позволяют предположить, что Анапская пересыпь обеспечивала контакты юго-западной части Таманского полуострова не просто со всей Синдикой, а в первую очередь с ее западной и юго-западной частью от предгорий Западного Кавказа до Витязевского лимана[1] (р-ны окрестностей Горгиппии, пос. Су-Псех, Самойленко, Алексеевского, Виноградного, Воскресенского, Гастагай-Зозули и др.). Удобство и легкость данного пути существенно облегчали проникновение на Тамань отдельных групп варварского населения. Интересно, что косвенные указания на этот путь можно найти и для более позднего времени, для конца первого

[1] В пользу этого говорит концентрация находок горгиппийского производства на некрополе Волна-1 и сходство лепной керамики как по формам, так и по технологии производства.

тысячелетия н.э., когда мы вновь вправе говорить о наличии сухопутного места через древнюю генерацию Бугазской пересыпи [Абрамзон, Сударев, 2018. С.81–90]. Отметим, что именно кратчайший путь через Анапскую пересыпь являлся основным для сухопутной связи между Анапским регионом и Таманским полуостровом. Он гораздо практичнее в этом смысле другого возможного пути (северного), через Голубицкий останец, Темрюкско-Курчанскую гряду (Кандаур), выводящего на правобережье Кубани.

Рассматривая роль естественных «мостов», связывающих Таманский полуостров с северо-западным Предкавказьем и степным Прикубаньем, можно констатировать, что для периода раннего и среднего бронзового века Таманский полуостров заселялся в основном с юга и юго-востока, с территории Анапского региона [Кореневский, 2020. С. 69–71]. В период среднего бронзового века, вероятно, шло заселение также с востока, с территории правобережья Кубани. В то же самое время ни переселений с Таманского полуострова на запад, через Керченский пролив в Восточный Крым, ни наоборот из Крыма на Тамань мы надежно зафиксировать не можем. То есть какие-то контакты, видимо, были, но серьезного значения они не имели. Это позволяет предположить, что, несмотря на одинаковую ширину водного пространства, отделяющего Таманский полуостров с запада (Керченский пролив) и с востока (т.н. «Кубанский Боспор» или Кубанский палеолиман), Керченский пролив являлся более серьезной преградой для коммуникаций, нежели Кубанский палеолиман. Объяснение этому, на наш взгляд, только одно: если связь с керченской стороной была возможна только зимой по льду, нерегулярно, и в первую очередь в северной части, то коммуникации между Таманским полуостровом и нижним Прикубаньем были возможны также и в весенне-осенний период по косам, пересыпям и переймам.

Несколько другая ситуация в период позднего бронзового века. В этот период по археологическим данным мы фиксируем проникновение групп оседлого населения с запада, через территорию Крыма и видим весьма незначительные следы миграций с востока [Кияшко, Сударев, 2018. С. 212–218; Сударев и др. 2018. С. 263–266]. Более того, мы можем предположить и движение населения с территории Тамани в юго-восточном направлении[2]. Это можно объяснить тем, что для оседлого населения были не актуальны постоянные перекочевки туда и обратно, для него вполне были возможны переходы на Таманский полуостров в зимний период по льду с последующим освоением и расселением на свободной территории. Однако это позволяет предполагать, что на момент его появления на Таманском полуострове местного кочевого населения там либо было мало, либо новое население его смогло вытеснить.

---

[2] В пользу этого говорит, в частности, распространение памятников сабатиновской и белозерской культур в Анапском регионе (пос. Гастагай-Зозулино, Чекупс, Су-Псех).

Вновь меняется ситуация в начале железного века и особенно накануне греческой колонизации. Мы, наоборот, можем предположить довольно активное проникновение населения с востока, особенно в северной части полуострова. Новое население довольно близко протомеотскому населению Прикубанья и во многом отличается от синдского населения Анапского региона. В то же время в южной части Тамани формируется группа населения, близкая синдскому, но во многом отличная от протомеотского. Особенно ярко это проявляется уже в ранний период освоения греками полуострова. В этот период мы видим два сильно отличающихся микрорегиона.

Выводы

Согласно приведенным реконструкциям Бугазская пересыпь существовала в виде надводного образования в период 3,5 – 1,5 тыс. л., охватывающий эпоху поздней бронзы – раннего Средневековья. Очевидно, что в этот период путь вдоль пересыпи являлся основным способом сухопутной коммуникации между Таманским полуостровом и Анапским регионом. Скорее всего, с самого момента возникновения Анапской пересыпи этот путь активно использовался как для миграции населения, так и для торговли. Можно предполагать, что именно данным путем в доколонизационный период происходило заселение Анапского региона со стороны Таманского полуострова. Вряд ли он утратил свое значение и после появления греческих поселений, хотя, возможно, акцент в его использовании сместился в сторону торговых и хозяйственных нужд.

В этот же период создаются условия для формирования переймы во внешней части палео-Кизилташского лимана, которая обеспечивала возможность сухопутного пересечения лимана, что могло повлиять на расположение одной из магистральных дорог, связывавших Таманский полуостров с северо-западным Предкавказьем и степным Прикубаньем.

Работа выполнена по программе «Палеоклиматы, развитие природной среды и долгосрочный прогноз ее развития» и при поддержке гранта РФФИ 18-05-00296.

СПИСОК ИСПОЛЬЗОВАННОЙ ЛИТЕРАТУРЫ

Абрамзон М.Г., Сударев Н.И. Древнерусские и византийские монеты X-XI вв. из некрополя поселения Виноградный-7// Средневековая нумизматика Восточной Европы. Вып. 7. М.: РИА Внешторгиздат. 2018. — 384 с., ил. С.81–90

Иванов А.В., Сударев Н. И. К вопросу о догреческом населении Таманского полуострова // Древности Боспора. Т. 16. М., 2012. С. 178–199.

Иванов А.В., Сударев Н.И. О двух моделях колонизации Азиатского Боспора//XV Боспорские чтения. Боспор Киммерийский и варварский мир в период Античности и Средневековья. Актуальные проблемы хронологии. Керчь, 2014. 2014. С. 197–205.

Иванов А. В., Сударев Н. И. «Урочище Самойленко» – эталонный памятник греко-варвар-

ских взаимоотношений// Боспорский феномен: общее и особенное в историко-культурном пространстве античного мира. Материалы международной научной конференции. Санкт-Петербург. 2018. Ч. 2.С. 257–262.

Иванов А. В., Сударев Н. И. 2019. О двух необычных объектах, исследованных в Синдике// XX Боспорские чтения. Боспор Киммерийский и варварский мир в период Античности и Средневековья. Основные итоги и перспективы исследований. Керчь. С. 250–255.

Измайлов Я.А., Арсланов Х.А., Тертычная Т.В., Чернов С.Б. Реконструкции и датирование голоценовых береговых линий моря в дельте Кубани // Вестн. ЛГУ. 1989. Сер. геол. Вып. 6. С. 61–69.

Измайлов Я.А. Эволюционная география побережий Азовского и Черного морей. Анапская пересыпь. Сочи, 2005. 175 с.

Измайлов Я.А., Арсланов Х.А.,. Максимов Ф.Е. Радиоуглеродная хронология формирования голоценовых морских отложений Анапской пересыпи// Материалы IX Всероссийского совещания по изучению четвертичного периода. Иркутск, 2015. С.188–190

Кияшко А.В., Сударев Н.И. 2018. К вопросу об этнокультурной принадлежности и хронологии памятников позднего бронзового века на Таманском полуострове//XIX Боспорские чтения. Боспор Киммерийский и варварский мир в период Античности и Средневековья. Традиции и инновации. Керчь. С. 212–218.

Кореневский С. Н. Поселение раннего бронзового века Тузла-15 на Тамани. М. Изд. ИА РАН. 2020. 200 с.: ил.

Мимоход Р.Ф., Сударев Н.И., Успенский П.С. Новый «городской» некрополь архаического и классического времени на Таманском полуострове (предварительная информация) // Древности Боспора. № 21. М., 2017. С. 295–310.

Мимоход Р.А., Сударев Н.И., Успенский П.С. 2019. Исследования грунтового некрополя Волна-1 в 2017 г.//Причерноморье в античное и раннесредневековое время. Вып. 2. Сборник научных трудов, посвященный 70-летию профессора В.П. Копылова. Ростов-на Дону. 2019. 668 стр. С. 120–144

Невесский Е.Н. Процессы осадкообразования в прибрежной зоне моря. М.: Наука, 1967. 254 с.

Поротов А.В., Парунин О.Б. Эволюция Анапской пересыпи в позднем голоцене в связи с обоснованием прогноза ее развития в условиях ускорения темпов подъема уровня Черного моря //Сб. Человечество и береговая зона Мирового океана в XXI веке. (Под ред. Н.А.Айбулатова) М.: ГЕОС, 2001. С.293–301

Поротов А.В., Горлов Ю.В., Янина Т.А. Особенности развития Черноморского побережья Таманского полуострова в позднем голоцене // Геоморфология. 2004. № 2, с. 63–77

Руммель В. Ю. Материалы для описания русских портов и истории их сооружения / Комис. по устройству коммер. портов. Вып. 30 : Керчь – глубокий порт, судоходный канал от р. Кубани к Анапе, Сухум : результаты изысканий, произведенных в 1896-97 гг. 1900. - II, 42 с.

Сударев Н.И. «Торговля: пути – товары – отношения» через призму изучения погребальных памятников Азиатского Боспора.//XVIII Боспорские чтения. Боспор Киммерийский и варварский мир в период Античности и Средневековья. Торговля: пути–товары–отношения. Керчь. 2017. С.525–535, рис. 1

Сударев Н.И., Поротов А.В., Гарбузов Г.П. Путь из Синдики в Синдику: значение Анапской пересыпи в истории региона // Материалы конф. XIX Боспорские чтения. Боспор Киммерийский и варварский мир в период Античности и Средневековья «Торговля: пути–

товары – отношения», Симферополь-Керчь, 2018. том 19, с. 485 – 493

Сударев Н.И., Поротов А.В., Гарбузов Г.П. Некоторые результаты археолого-палеогеографических исследований в долине Кубани// Материалы конф. XX Боспорские чтения. Боспор Киммерийский и варварский мир в период Античности и Средневековья, Симферополь-Керчь, 2017, том 18, с. 544–551.

Сударев Н.И., Соловьев С.Л., Шаров О.В. 2018. Население северо-западной части Таманского полуострова накануне и в период греческой колонизации// XXX «Крупновские чтения» по археологии Северного Кавказа. Кавказ в системе культурных связей Евразии в древности и Средневековье. Карачаевск. С. 263–266

Fouache E., Kelterbaum D., Brückner H., Lericolais G., Porotov A. The Late Holocene evolution of the Black Sea: a critical view on the so-called Phanagorian regression// Quaternary International, 2012. v. 266. C. 162–174.

Giaime M., Avnaim-Katav S., Morhange Ch., Marriner N., Porotov A., Baralis A.., Evolution of Taman Peninsula's ancient Bosphorus channels, south-west Russia: Deltaic progradation and Greek colonization // Journal of Archaeological Science: Reports. 5. 2016. P. 327–335.

Sudarev N.The Asian Bosporus between Greeks and Barbarians. New Research on the Taman Peninsula//Advances in Ancient Black Sea Studies: Scholarly Traditions & Preservation of Cultural Heritage. Constanta. 2018. P.35.

Sudarev N. 2019 Colonization of the Bosporus – a view from the east//«An den Ufern des Bugs - На берегах Бугу». Internationale Fachtagung anlässlich des Jubiläums: Fünf Jahre deutsch-ukrainische Ausgrabungen in Olbia Pontike Goethe-Universität Frankfurt am Main, 7–9. Oktober 2019 Campus Westend, IG-Farben-Haus. Zusammenfassungen der Vorträge. 2019 Goethe-Universität Frankfurt am Main. S. 3.

REFERENCES

Abramzon M. G, Sudarev N.I.Old Russian and the Byzantian coins X-XI centuries from a settlement necropolis Grape 7//Medieval numismatics of the Eastern Europe. Вып. 7. M: RIA of Vneshtorgizdat. 2018, pp.81–90.

Ivanov A.V., Sudarev H. And. About the pre-classic population of Tamansky peninsula//Drevnosti Bospora. V. 16. Moscow, 2012, pp. 178–199.

Ivanov A.V., Sudarev H.И. About two models of colonisation of Asian Bospora//XV Bosporsky readings. The Actual problems of chronology. Kerch, 2014. 2014, pp. 197–205.

Ivanov And. B, Sudarev N. I «Natural boundary Samojlenko» – a reference monument of Greek-barbarous mutual relations//the Bosporsky phenomenon: the general and especial in historical and cultural space of a classical antiquity. Materials of the international scientific conference. St.-Petersburg. 2018. p. 2, pp. 257–262.

Ivanov A. V., Sudarev N.I. 2019 About two unusual objects investigated in Sindike//XX Bosporsky readings.The basic results and prospects of researches. Kerch, pp. 250–255.

Izmajlov J.A., Arslanov H.A., Tertychnaja T.V., Chernov S.B.reconstruction and dating голоценовых coastal lines of the sea in delta of Kuban//Vestn. St.-Petersburg Univ., 1989. Issue. 6, pp. 61–69.

Izmaylov JA.A.evolutionary geography of coasts of the Azov and Black seas. Anapsky pour. Sochi, 2005. 175 p.

Izmajlov J.A., Arslanov H.A. Maxims Ф.E Radio carbon chronology of formation голоценовых sea adjournment of the Anapsky rerash//Materials of IX All-Russia meeting on study of The Quaternary period. Irkutsk, 2015, p.188–190.

Kijashko A.V., Sudarev N.I. 2018. The questions of an ethnocultural accessory and chronology of monuments of a late bronze age on Tamansky peninsula//XIX Bosporsky readings. Traditions and innovations. Kerch, pp. 212–218.

Korenevsky S.N. 2020. Settlement of an early bronze age Tuzla-15 on Tamani. M.Izd. News agency of the Russian Academy of Sciences. 200 p.

Mimohod R. F, Sudarev N.I., Uspensky P.S.Novyj «a city» necropolis of archaic and classical time on Tamansky peninsula (the preliminary information)//Drevnosti Bospora. № 21. M, 2017, pp. 295–310.

Mimohod R. A, Sudarev N.I., the Uspensky. 2019. Researches of a soil necropolis the Wave-1 in 2017//Black Sea Coast in antique. Issue. 2. The proceedings conf. to the 70 anniversary of professor V.P.Kopylov. Rostov/ Don. 2019, pp. 120–144

Nevessky E. Processes of sedimentation in a coastal zone of the sea. M: the Science, 1967. 254 p.

Porotov A.V. Parunin O.B. Evolution of the Anapsky rerash in late голоцене in communication a substantiation of the forecast of its development in the conditions of acceleration of rates of sea level rise of Black sea//The Mankind and a coastal zone of the World ocean in the XXI-st century. (ed. N.A.Ajbulatova) Moscow: GEOS. 2001, pp..293–301.

Porotov A.V., Gorlov J.V., Yanin T.A.feature of development of the Black Sea coast of Tamansky peninsula in late голоцене//Geomorphologie. 2004. № 2, pp. 63–77.

Rummel V. Ju. Materials for the description of Russian ports and stories of their construction / Komis. On the device commerce ports. Vol. 30: Kerch – deep port, a ship canal from the river of Kuban to Anapa, Suhum: The results of the researches in 1896-97 1900. - II, 42 p.

Sudarev N.I. Porotov A.V. , Garbuzov G. P. the Way from Sindiki in Sindiku: value of the Anapsky rerash in the history of region //XIX Bosporsky readings. «Trade: ways - the relation goods» Simferepol-Kerch, 2018. Vol. XIX, pp. 485–493.

Sudarev N.I., Porotov A.V. Garbuzov G. P Some results arheologo-paleogeograficheskih researches in a valley of Kuban// XX Bosporsky readings. Simferepol-Kerch, 2017. Vol. XVIII, pp. 544–551.

Sudarev N.I., Solovev S.L., Spheres of the Island of Century 2018. The population of the Northwest part of Tamansky peninsula the day before and in the Greek colonisation//XXX «Krupnovsky readings» on archeology of the North Caucasus. Caucasus in system of the Cultural contact of Eurasia in the ancient time and the Middle Ages. Карачаевск. P. 263–266

Fouache E., Kelterbaum D., Brückner H., Lericolais G., Porotov A. The Late Holocene evolution of the Black Sea: a critical view on the so-called Phanagorian regression// Quaternary International, 2012. v. 266, pp. 162–174;

Giaime M., Avnaim-Katav S., Morhange Ch., Marriner N., Porotov A., Baralis A.., Evolution of Taman Peninsula's ancient Bosphorus channels, south-west Russia: Deltaic progradation and Greek colonization // Journal of Archaeological Science: Reports. 5. 2016, pp. 327–335.

Sudarev N. The Asian Bosporus between Greeks and Barbarians. New Research on the Taman Peninsula//Advances in Ancient Black Sea Studies: Scholarly Traditions & Preservation of Cultural Heritage. Constanta. 2018, pp.35.

Sudarev N. Colonization of the Bosporus – a view from the east//«An den Ufern des Bugs». Internationale Fachtagung anlässlich des Jubiläums: Fünf Jahre deutsch-ukrainische

Ausgrabungen in Olbia Pontike Goethe-Universität Frankfurt am Main, 7 – 9. Oktober 2019 Campus Westend, IG-Farben-Haus. Zusammenfassungen der Vorträge. 2019. Goethe-Universität Frankfurt am Main. S. 3.

Резюме

Полученные в последние годы материалы археологических исследований в юго-западной части Таманского полуострова показали тесную связь этнокультурных черт этого района с северо-западным Предкавказьем. Это позволяет предполагать существование путей миграции между двумя регионами в эпохи бронзы – раннего Средневековья.

Палеогеографические реконструкции развития рельефа низовьев долины Кубани показывают, что на этом участке побережья периодически возникали надводные аккумулятивные образования как в низовьях долины, так и вдоль морского края дельты, которые выступали в виде путей сухопутной коммуникации между Таманским полуостровом и Анапским регионом.

Ключевые слова: этнокультурные миграции, Таманский полуостров, береговые косы, речные долины.

Summary

The recent results of archaeological research in the south-western part of Taman peninsula have shown the existence of ethnocultural likeness to north-western Ciscaucasia. This permit to propose the existence of the steady way between two region during the Bronze Age- Early Medieval time. The paleogeographic reconstruction of the evolution of the low part of the Kuban river valley in the past 4,0 ky have shown that during this time the barrier spits on the delta front and in the outer part of the river valley have formed that could be used as terrestrial communication between Anapa and Taman regions in antiquity.

Key words: Ethnocultural migration, Taman peninsula, barrier spit river valley.

СВЕДЕНИЯ ОБ АВТОРАХ
Сударев Николай Игоревич, к.и.н.,
научный сотрудник
Отдела классической археологии,
Институт археологии РАН,
Москва, ул. Дмитрия Ульянова, 19,
8(499)-126-47-98.
sudarev@list.ru

Гарбузов Геннадий Петрович, к.и.н.,
старший научный сотрудник,
Южный научный центр Института археологии РАН,
г. Ростов-на-Дону.

Поротов Алексей Васильевич, к.г.н.,
географический факультет МГУ,
старший научный сотрудник.
alexey-porotov@yandex.ru

INFORMATION ABOUT THE AUTHORS

Sudarev Nikolay, CSc,
Institute of archaeology of RAS,
117036, Moscow, Dm. Ulyanova street, 19,
8(499)-126-47-98.
sudarev@list.ru

Porotov Alexej Vasil'evich, CSc,
Moscow State University, Faculty of Geography,
Associate professor.
alexey-porotov@yandex.ru

Garbuzov Gennadiy Petrovich, Dr.
Institute Archaeology Southern Russian Scientific Centre,
Rostov/Don.

В.Г. ЛАЗАРЕНКО
V. G. LAZARENKO

К ВОПРОСУ ОБ АДЕКВАТНОЙ ВЕРИФИКАЦИИ СЮЖЕТОВ, СВЯЗЫВАЕМЫХ С ОБРАЗОМ АХИЛЛА НА АНТИЧНЫХ АРТЕФАКТАХ СЕВЕРНОГО ПРИЧЕРНОМОРЬЯ, И ИСТОКАХ ПОЧИТАНИЯ АХИЛЛА В СКИФСКОЙ СРЕДЕ

REVISITING THE ADEQUATE VERIFICATION OF THE PLOTS ASSOCIATED WITH THE ACHILLES' IMAGE ON ANCIENT ARTIFACTS OF THE NORTHERN BLACK SEA REGION, AND THE ORIGINS OF THE VENERATION OF ACHILLES IN THE SCYTHIAN ENVIRONMENT

Почти полтора века исследователи изучают артефакты, обнаруженные в Северном Причерноморье, изображения на которых считают связанными с мифологией Ахилла. К таковым, кроме надписей (включая граффити), относятся или изображения каких-либо реалистических сцен из жизни Ахилла, или символические изображения, отражающие, по мнению ученых, какой-то из аспектов образа Ахилла. Одновременно с этим предпринимались попытки определить причины высокой популярности данного образа в античном Северном Причерноморье, в частности, в скифской среде. В результате получены далеко неоднозначные результаты в плане верификации различных изображений, в настоящее время исследования сосредоточены в основном на их искусствоведческих аспектах. При этом выдвинуты различные версии истоков популярности Ахилла среди «варваров». Таким образом, следует констатировать, что работа в указанных направлениях еще далека от завершения. С другой стороны, в последние годы появился ряд работ, не только доказывающих значительное местное влияние на культ Ахилла в Северном Причерноморье, но и глубокую, восходящую в индоевропейской языковой общности древность истоков образа Ахилла в данном регионе. Это делает возможным рассмотреть причины его популярности в скифской среде в новых аспектах. Настоящее исследование предпринято с целью приблизиться к разрешению данной проблемы в части реалистичных изображений.

Прежде всего, это хорошо известный ряд изображений, которые связываются с различными эпизодами из жизни Ахилла, на произведениях торевтики, найденных в скифских курганах. На основании схожести декора их классифицируют таким образом: чертомлыкская и вергинская группы обкладок горитов и чертомлыкская группа

обкладок ножен мечей. В первую из них входят обкладки горитов из следующих курганов: Чертомлык, Ильинецкий, Мелитопольский и Восьмой группы «Пять братьев» Елизаветинского могильника[1]. Вторая группа[2] включает в себя фрагментированную серебряную накладку горита из кургана Карагодеуашх на Кубани (близ г. Крымска Краснодарского края) [Мальмберг 1894, с. 122 – 128, рис. 1 – 7, табл. IX] и идентичную ей, но золотую, найденную у входа в гробницу Большого кургана[3] близ Вергины в Северной Греции [Andronicos, 1984, p. 180–186, fig. 146–149]. Группу обкладок ножен составляют находки из кургана Чертомлык и Восьмого кургана группы «Пять братьев», обнаруженные вместе с указанными выше обкладками горитов, а также обкладки ножен, случайно найденные в 1880 г. крестьянином, жившим в деревне Чаян (сегодня с. Запорожское), в 25 км к северо- западу от Евпатории. Последние относятся сегодня предположительно к кургану Чаян, расположенному там же [Scheglov, Katz, 1991].

Рассматривая названную по месту первой находки чертомлыкскую серию золотых обкладок (обивок) горитов (рис. 1-3), датируемых 340–320 гг. до н.э., следует отметить, что история интерпретации изображенных на них сюжетов была далеко не простой. Вскоре после открытия чертомлыкского горита его подробное описание дал Л. Стефани, который высказал мнение, что здесь изображены отдельные сцены, иллюстрирующие аттический миф об Алопе[4] [Стефани, 1865, с. 152–171]. Затем эту же версию (без ссылки на Л. Стефани) привели И.И. Толстой и Н.П. Кондаков [1889, с. 145]. В том же 1889 году в докладе на заседании Берлинского археологического общества К. Роберт обосновал предположение, что композиция на данном горите представляет собой не отдельные сцены на каждом из фризов, а составляет

---

[1]Обкладки горитов этой серии были последовательно найдены: в 1863 г. И.Е. Забелиным в кургане Чертомлык (примерно в 20 км от г. Никополя, у днепровских порогов на речке Чертомлык, Украина); в 1902 г. при раскопках Н.Е. Бранденбурга в кургане у с. Ильинцы (современный г. Ильинцы в Винницкой области Украины; в 1954 г. А.И. Тереножкиным в Мелитопольском кургане (в северо-западной части города г. Мелитополя Запорожской области Украины); в 1959 г. В. П. Шиловым в Восьмом Пятибратнем кургане у станицы Елизаветовской (на берегу Дона в его дельте, в Азовском района Ростовской области).

[2]Название данной группы можно признать правомочным, хотя находка в кургане Карагодеуашх была сделана гораздо ранее. Однако она представлена лишь несколькими фрагментами горита, в то время как горит из Вергины дошел до нас целиком. Поэтому интерпретация сюжетов данной серии построена в основном на нем.

[3]«Большой курган» располагается среди обширного поля малых курганов близ селения Вергины (в 80 км от города Салоники). В этом кургане обнаружена гробница, идентифицированная как место погребения царя Филиппа II, отца Александра Македонского [Андроникос, 1990]. Александр же, по Плутарху, считался потомком Ахилла по линии матери – от сына Ахилла Неоптолема (Plut. Alex. II)

[4]По преданию, Алопа – возлюбленная Посейдона, родившая от него Гиппофоонта (названного так, потому что он был вскормлен конями) и убитая за это своим отцом Керкионом, царем Элевсина. Посейдон превратил тело Алопы в источник её имени. Другая версия мифа гласит, что герой Тесей убил Керкиона, затем похитил и изнасиловал его дочь. Гиппофоонта же Тесей сделал впоследствии царём Элевсина.

одно неразрывное целое; источником же этих сцен, по его убедительной аргументации, была известная картина Полигнота, где изображено обнаружение Одиссеем Ахилла среди дочерей царя Ликомеда на острове Скирос. Затем эти выводы поддержал В. К. Мальмберг, сравнив одну из сцен фрагментированного горита из кургана Карагодеуашх с «похожей группой чертомлыкского горита» [Мальмберг, 1894, с. 180, 188], однако некоторые персонажи сложной композиции тогда были идентифицированы ошибочно. Впервые прояснил практически все неясности Б. В. Фармаковский [1911, с. 82–98], выводы которого, в плане системы описания сюжета чертомлыкского горита, были полностью приняты ученым сообществом. И в последующем разработка сюжета К. Робертом, В. К. Мальмбергом и Б. В. Фармаковским также принималась без существенных оговорок [Черненко, 1981, с. 80]. Действительно, вряд ли стоит даже предполагать, что аттический миф об Алопе был настолько известен и, тем более, близок скифам, что они возжелали бы иметь изображение его сюжетов на золотой обивке своего горита, С другой стороны, следует согласиться с тем, что имеется «намного больше оснований для предположения, что заказчики горитов с сюжетами из жизни и подвигов Ахилла знали, чьи подвиги изображены на их оружии» [Черненко, 1981, с. 86], однако различные версии причин высокой популярности образа Ахилла в скифской среде мы подробно рассмотрим ниже.

Вывод о смысловом единстве изображений на всех перечисленных горитах в последние десятилетия стал практически бесспорным, что зафиксировано в трудах ряда скифологов [Тереножкин, Мозолевский, 1988, с. 121–128, рис. 140; Алексеев и соавт. 1991, с. 224–225]. В.Д. Блаватский считал сцены декора чертомлыкского горита отражением культа Ахилла Понтарха [Блаватский, 1964b, с. 30]. Однако уточним, что культ Ахилла Понтарха в IV в. до н.э. еще не сформировался, появившись только в римское время, так что речь должна идти об образе Ахилла вообще. Учитывая последующие рассуждения о причинах его популярности в скифской среде, считаем необходимым привести достаточно подробное содержание сюжета, воспроизведенного на обивках чертомлыкской серии, как его представила Н.А. Онайко. Он дается слева направо, начиная со второго фриза, следующим образом. Первым слева изображен юноша, сидящий на скале. Он обучает маленького Ахилла стрельбе из лука[5]. Вслед за этим показан эпизод обнаружения Ахилла на о-ве Скирос. В центре фриза изображен Ахилл, вскочивший с места. Его обнаружил Одиссей, который под видом торговца проник в убежище, где мать прятала Ахилла. Одиссей принес с собой оружие, спрятав его среди украшений, с целью вызвать у героя желание принять участие в походе. Справа от Ахилла спокойно сидит Одиссей и держит руку юноши. Рядом – женщина, по-видимому, кормилица или рабыня, которая удерживает за гиматий женщину, распростершую руки. Эта женщина, очевидно, дочь царя Ликомеда

[5]Достаточно трудно представить себе, зная мифологию Ахилла, кто этот юноша. Есть мнение [Русяева, 2002, с. 126, 128], что в первой сцене Ахилл обучает своего маленького сына Неоптолема стрельбе из лука и далее: «Огорченный и напуганный Неоптолем сообщает матери и няне о нежданном прибытии незнакомых людей (посольской миссии во главе с Одиссеем)».

– Деидамия, которая имела от Ахилла сына Неоптолема. Ее горе можно понять – она вспомнила предсказание, согласно которому Ахилл обязательно погибнет, если им овладеет «дух Арея». За Деидамией на табурете величаво сидит, опершись на посох, царь Ликомед. Возле него с мечом в руке возлежит Ахилл. Рядом с ним его оружие – щит и лежащий под ним шлем. Все фигуры в правой части фриза демонстрируют сцену прощания семьи Ликомеда с героем, уходящим на войну. Продолжают этот сюжет и фигуры, находящиеся в левой части нижнего фриза. Торжественно сидит мать-царица, опираясь на сидящих рядом дочерей. За ними стоит служанка. Из четырех лиц состоит следующая сцена, изображающая примирение Ахилла с Агамемноном. На троне сидит Агамемнон. По сторонам от Ахилла стоят Одиссей и Диомед. Ахилл полулежит. У его ног щит и шлем (по мнению В. П. Шилова, на Ахилла надевают доспехи, присланные Фетидой для боя с Гектором). В руках Ахилл держит «поножи». Завершает фриз печальная и одинокая Фетида, уносящая урну с прахом погибшего Ахилла. В этих сценах представлено законченное повествование [Онайко, 1970, с. 26].

Не возражая этому описанию в целом, Е.В. Черненко считает: «Соглашаясь с мнением исследователей, видевших на горитах чертомлыкской серии воспроизведение сцен из жизни Ахилла, следует отметить некоторое явное несоответствие отдельных фигур – предметы, которые с ними связаны, не позволяют их трактовать однозначно. К их числу следует отнести четыре фигуры, замыкающие серию изображений. Сидящая фигура молодого мужчины обычно трактуется как Ахилл, надевающий доспехи. Действительно, у табурета, на котором он сидит, лежат щит и шлем. Он их не надевает. А прямоугольные предметы, которые он держит в руках, не только поножами, но ни одним из предметов вооружения быть ни в коем случае не могут. Вряд ли в руках у Фетиды, замыкающей этот ряд, урна с прахом Ахилла. Предмет этот больше похож на ладенца, которого мать бережно прижимает к груди»[6]. Далее Е.В. Черненко, напоминая, что еще Б. В. Фармаковский [1911, с. 72–77], при сравнении чертомлыкской и ильинецкой обкладок обратил внимание на некоторые различия в их декоре, указывает: «Но при дополнительной проработке деталей изображений в декор были внесены довольно хорошо заметные индивидуальные различия [Черненко, 1981, с.86-87]. Кроме того, для предпоследней сцены – «Ахилл под стенами Трои» существуют несколько вариантов трактовки, по одному из которых, как указано выше, здесь изображены Одиссей и Диомед, а в кресле сидит Агамемнон; но сегодня предпочтителен вариант, что здесь представлен Ахилл, к которому прибыл царь троянцев Приам, принесший выкуп за тело своего сына Гектора [Алексеев, 2012, с. 207]. Но всё это, конечно, не очень существенно в контексте нашего исследования, главное же – бесспорность отнесения всех этих сюжетов к мифологии

[6]Данную трактовку поддержали А.И. Тереножкин и Б.Н. Мозолевский: «Мы полностью поддерживаем его (Е.В. Черненко) мнение, полагая, что сцена (в трактовке Н.А. Онайко) требует нового, более обоснованного прочтения» [Тереножкин, Мозолевский, 1988, с. 127]. Но, например, М.В. Русяева считает, что здесь изображена Деидамия с прощальным даром Ахиллу в руках [Русяева, 2002, с. 134].

Ахилла. При рассмотрении сцен на обивке горита из Восьмого Пятибратнего кургана В.П. Шилов описал их все, хотя и кратко, практически так же, как описаны сцены приведенного выше чертомлыкского горита [Шилов, 1961, с. 161].

Об устойчивой популярности подобных сюжетов в Северном Причерноморье свидетельствует находка так называемого Мирмекийского саркофага[7], датируемого II в. н.э. Имеющиеся на нём изображения также содержат различные сюжеты о пребывании Ахилла на острове Скирос, среди них ключевой (изображенной на лицевой стороне саркофага) является сцена «узнавания» Ахилла Одиссеем и его спутниками [Бутягин, Виноградов, 2016, с. 14–26]. Следует согласиться с тем, что данный саркофаг с его изображениями (рис. 4) представляет тот же круг памятников, что и гориты «чертомлыкской» серии. Поразительно, но большинство сюжетов на данном саркофаге и горитах этой серии очень похожи, хотя их создание разделено пятью веками.

Первая находка второй, вергинской серии случилась в 1888 г., когда археолог-любитель Е.Д. Фелицын обнаружил в кургане Карагодеуашх (неподалеку от г. Крымска Краснодарского края) горит, украшенный сильно фрагментированной серебряной пластиной, покрытой листовым золотом (рис. 5А). Следует особо отметить, что, имея такой неполный материал, В. К. Мальмберг очень удачно реконструировал изображение данной обкладки [Мальмберг, 1894, с. 125–128, рис. 1; 2; 4-7; табл. IX. 21]. С.А. Жебелёв даже назвал публикацию В.К. Мальмбергом материалов кургана Карагодеуашх «образцовым исследованием» [Жебелёв, 1923, с. 144]. Но только находка горита в гробнице из Вергины (рис. 5Б) позволила восстановить подлинное положение всех остальных фрагментов карагодеуашхского горита, на которых есть изображения. Поскольку эти гориты оказались в буквальном смысле двойниками, каждый их этих фрагментов четко нашел свое место на полотне вергинской обивки [Черненко, 1981, рис. 50]. По мнению М. Андроникоса, здесь воспроизведены сцены штурма и разграбления Трои [Andronicos, 1977, p. 66]. Подробно они представлены, например, в изложении Е.В. Черненко [1981, с. 70-71], где особо обращает на себя внимание следующее: «Четвертая фигура – воин с гиматием, переброшенным через левое плечо, держит в левой руке круглый щит, украшенный вдоль внутреннего края волнистым орнаментом. В правой руке он держит короткий меч, перевязь-портупея для ножен которого переброшена через плечо... Аналогично одет и вооружен воин, устремляющийся ему навстречу… *Поза этого воина поразительно напоминает позу Ахилла на горитах чертомлыкской серии* (выделение наше – В.Л.)». Сегодня нет препятствий считать эти изображения принадлежащими к Троянскому циклу, в том числе – к мифологии Ахилла, а обе обивки вергинской

[7]Разбитый на части мраморный саркофаг был обнаружен в 1834 г. матросами Керченского порта, которые занимались установкой флагштока на скале Карантинного мыса – на территории неисследованного тогда античного городища Мирмекий, хотя П. Дюбрюкс снял его план еще в 1820 г.

серии, учитывая их стиль и сюжет, являются практически одновременными по изготовлению чертомлыкской серии [Акимова, 2013, с. 609].

Непростой была также трактовка изображения битвы, помещенного на ножнах мечей из Чертомлыка, Восьмого Пятибратнего кургана и (предположительно) кургана Чаян[8]. В.К. Мальмберг, рассматривая находку из Чертомлыка (рис. 6), предположил, что в данном случае изображены сцены греко-персидской войны, а первая от устья ножен фигура изображает Мильтиада: «Предводитель греков на золотой обивке чертомлыкских ножен представляет собой повторение Мильтиада на картине Марафонской битвы из афинской Расписной галереи (στοα ποικίλη)», украшенной росписями знаменитого Полигнота. Это заключение В.К. Мальмберг затем неоднократно и убежденно повторял [Мальмберг, 1894, с. 184-185; 1913, с. 515; 1914, с. 310]. Описывая ряд сцен чертомлыкской накладки ножен, В.К. Мальмберг также видит аналогию им во фрагменте фриза из храма Аполлона в Бассах близ Фигалии и указывает, в частности: «В фигалийском фризе мы имеем интересную группу воина, сзади срывающего с коня за волосы амазонку; эта группа затем повторяется и в других памятниках греческого искусства. На ножнах ее нет, может быть, потому, что противниками греков являются не амазонки, а, как я думаю, персы; но, кроме того, для подобной группы было бы слишком мало места» [Мальмберг, 1914, с. 313–315]. При чтении этого текста складывается впечатление, что В.К. Мальмберг серьезно думал о связи сюжета на чертомлыкской обкладке ножен с амазонками, но, к сожалению, не нашел для этого достаточных оснований.

Ряд исследователей видели на этих обкладках ножен изображение битвы между греками и скифами – иногда даже конкретной, обстоятельства которой были знакомы и грекам, и скифам [Толстой, Кондаков, 1889, с. 147-148; Шилов, 1961, с. 159; Яценко, 1977, с. 94]. Однако это толкование давно встретило обоснованные возражения, поскольку безусловно «изображение боя скифов с греками не нашло бы сбыта в дружественной эллинам скифской среде»; с предложением видеть в представленных на ножнах варварах персов – военных противников как греков, так и скифов [Richter, 1931, p. 46]. Напомним, что еще В. К. Мальмберг высказал предположение о персах на данном изображении. Однако Д.С. Раевский, говоря о толковании В.К. Мальмберга, замечает, что «его сопоставление (вполне вероятно, справедливое) не позволяет окончательно решить вопрос о сюжете чертомлыцкой композиции», и в то же время напоминает: «Общеизвестно, что Троянская война трактовалась древними как своего рода “модель” противостояния Европы и Азии, эллинства и варварства. Эта трактовка не могла не отразиться в изобразительном искусстве».

---

[8]Ранее бытовало мнение, что эта обкладка ножен (рис. 8) была обнаружена недалеко от Никополя, на Нижнем Днепре – то есть в окрестностях могилы Чертомлыка [Richter, 1931, p. 47]. После обстоятельного анализа всех сохранившихся сведений об обстоятельствах этой находки и ее дальнейшей судьбы [Scheglov, Katz, 1991, p. 98–102, 111—114] сегодня с большой вероятностью можно считать, что она происходит из кургана Чаян (в 25 км к северо-западу от Евпатории в Крыму).

Далее исследователь, опираясь на утверждение: «Тенденция к этнографическому противопоставлению эллинов и троянцев в античном искусстве нарастает по мере продвижения от архаики к эллинизму. Поэтому подчеркнутые отличия эллинов и варваров на нашем памятнике не могут препятствовать предлагаемой интерпретации», обоснованно предлагает «толкование всего изображения на чертомлыцких ножнах как воплощающего эпизоды Троянской войны. Тогда в обнаженном юном герое следующей сцены (как отмечалось выше, центральной в композиции и являющейся, видимо, средоточием всего сюжета) есть все основания видеть главное действующее лицо событий, последовавших за смертью Патрокла, – Ахилла, мстящего троянцам за смерть своего друга… центральная сцена чертомлыцких ножен как композиционно, так и в деталях прямо перекликается с многочисленными в эллинском искусстве сценами … сочетание в рамках единого сюжета эпизодов борьбы эллинов с амазонками и варварами-мужчинами возможно лишь в контексте троянского цикла и что битва Ахилла с амазонками под стенами Трои произошла, согласно традиции, вскоре после гибели Патрокла, мы получаем логичное единое толкование серии эпизодов чертомлыцкой композиции <…> Эпизод амазономахии более автономен и в то же время более пригоден на роль концентрированного выражения смысла всей серии эпизодов… Все изложенное заставляет трактовать изображение на чертомлыцких и идентичных им обкладках ножен как воплощение сюжетов троянского цикла, выборочно и, возможно, с некоторой перегруппировкой сцен воспроизводящее какой-то неизвестный оригинал. Центральное место в нашей композиции отведено эпизоду с Ахиллом, да и остальные по содержанию тяготеют к этому герою. Это обстоятельство требует вернуться к гипотезе о переосмыслении в Скифии изображений Ахилла» [Раевский, 1980, с. 61–63, 66].

Несмотря на достаточную убедительность доводов Д.С. Раевского, другие авторы в последующем говорят лишь о том, что «иконография воинов-варваров включает детали, присущие в греческой изобразительной традиции как амазонкам, так и персам» и существует «гипотеза о возможном воспроизведении здесь сюжетов из эпического цикла о Троянской войне» [Алексеев, 2012, с. 214-215] или, считая, что «сюжет рельефов, видимо, связан с легендами о Троянской войне», вообще не упоминают амазонок [Уильямс, Огден, 1995, с. 177]. Нам встретилась искусствоведческая работа, где автор, в отношении чертомлыкской серии обкладок ножен и серии горитов Вергины, ни словом не обмолвилась не то что об Ахилле, но даже о Троянской войне, указав: «На обкладке ножен представлены сцены битвы греков с варварами», хотя упомянула здесь же: «В отличие от обкладок ножен и вергинского горита на рельефах горитов чертомлыкской группы изображены мирные сцены. В литературе существуют разные интерпретации, но большинство из них сходится в предположении, что на вещах группы показана история Ахилла» [Галданова, 2016, с. 42–45]. С другой стороны, очевидно, что совместная находка предметов скифского вооружения (горита и меча, изображения на обкладках которых здесь обсуждаются) в Чертомлыкском кургане (как и в Восьмом кургане группы «Пять братьев» (рис. 7) –

В.Л.) подтверждает связь сюжета на ножнах именно с Троянским циклом [Раевский, 1980, с. 67]. Вполне можно согласиться и с мнением Е.А. Акимовой, показавшей на основе сходства с распространенным в греческой вазописи сюжетом и особенностей иконографии Ахилла, что здесь изображен известный эпизод убийства Ахиллом царицы амазонок Пентесилеи [Акимова, 2013, с. 607]. Правда, Д.С. Раевский напоминал, что нередко «действующие лица лишены диагностических этнографических признаков (см., например, В. К. Мальмберг, Непризнанная Пенфесилия, СПб., 1901, стр. 18)» [Раевский, 1980, с. 62].

В.И. Артамонов считал, что чертомлыкские «горит и обкладка ножен меча вышли из одной мастерской… оба предмета одного стиля и одинаковой работы» [Артамонов, 1966, с. 51-52]. Позднее было установлено, что все обсуждаемые обкладки горитов обеих серий и обкладки ножен датируются в пределах 350–320 гг. до н.э. [Scheglov, Katz, 1991, p. 102]. Вопрос же о том, где конкретно были изготовлены все рассмотренные выше изделия торевтики, большинством исследователей сегодня решается в пользу того, что это произведения местных греческих мастеров в боспорских мастерских, где, возможно, работали также выходцы из варварской среды. Это мнение основано на том, что курганы, откуда происходят обсуждаемые здесь находки, расположены не так далеко от Боспора, где такие мастерские, в частности в Пантикапее, действительно найдены археологами [Русяева, 1975, с. 182; Трейстер, 1989, с. 96–99; Акимова, 2013, с. 610]. Более того, обкладка горита из гробницы Филиппа II в македонской Вергине также имеет боспорское происхождение [Акимова, 2013, с. 609]. Все накладки чертомлыкской серии (группы) практически идентичны, более того – оттиснуты с одной матрицы; первой из накладок, судя по наиболее четкому оттиску, была выполнена Мелитопольская [Акимова, 2013, с. 609]. Напомним, что Мирмекийский саркофаг с его также практически идентичными изображениями сцен из жизни Ахилла найден неподалеку от Пантикапея – в Мирмекии. Следует констатировать, что все рассмотренные выше реалистические сюжеты изображений на артефактах античного Северного Причерноморья признаются, безусловно, связанными с образом Ахилла и не вызывают научных споров.

Однако верификация некоторых других изображений на артефактах античного Северного Причерноморья, в плане их отнесения к образу Ахилла, далеко не всегда приводят к подобным, ставшими практически бесспорными результатам. Это показывает, например, история интерпретации изображений так называемого Таманского барельефа, который был найден в 1985 г. у пос. Юбилейный на Тамани и датирован концом IV – началом III вв. до н. э. (рис. 9). По его поводу начальник Гермонасской экспедиции А.К. Коровина в одном из интервью 1986 г. высказала достаточно осторожное («многое не укладывается в сюжет известного мифа») мнение, что здесь изображена битва греков с амазонками под стенами Трои, причем в нижнем ярусе композиции представлен Ахилл, поражающий царицу Пентесилею [Тарунов, 1986, с. 34]. С.А. Яценко, ссылаясь на этот источник, но утверждая, что это мнение Е.А. Савостиной – автора открытия данного рельефа, приводит целый ряд

обоснованных доводов против вышеуказанного мнения: «Многое заставляет усомниться в справедливости такой трактовки. Условия поединка совершенно не соответствуют текстам греческого эпоса… Все сражающиеся, как пешие, так и всадники, – юноши. У пеших воинов – шаровары, распашной кафтан и длинные, рассыпающиеся по плечам волосы, как это обычно представлено у скифов. У всадников совершенно другой облик: верхняя одежда – нераспашная, с треугольным вырезом ворота, прическа очень короткая, что характерно для сарматского костюма. Всадники явно побеждают. Все детали рельефа отражают местные реалии рубежа IV–III вв. до н. э. Реальным является и то, что именно здесь – в Западном Прикубанье и именно в это время, с 310 г. до н. э., в ходе междоусобной войны сыновей Перисада I, впервые столкнулись скифы – союзники Сатира и Притана и сарматы – союзники Евмела» [Яценко, 1989, с. 124]. В самом деле, невозможно представить Ахилла всадником, сражающимся мечом (что изображено на рельефе), в то время, когда практически вся античная традиция подчеркивает его обычай сражаться пешком (кроме того, его самый распространенный эпитет – «быстроногий) и его оружие, ставшее даже символом, знаменитое копье из ясеня, подаренное Хироном Пелею, который затем передал его своему сыну Ахиллу. С другой стороны, вопреки древним источникам, изображенная на данном рельефе якобы Пентесилея сражается не конной, а пешей, и с копьем вместо меча. Так же совершенно не характерно для мифологии Ахилла подвешивать к конской узде отрубленные головы врагов, как это изображено на рельефе.

В результате подробнейшего анализа сюжета обсуждаемого рельефа, включая детальное обсуждение древних источников, описывающих эпизод убийства Пентесилеи Ахиллом («Лучше понять смысл изображения и идейный замысел мастера можно, если сопоставить этот сюжет с поединком двух других царей – Ахилла и Пентесилеи»), Л.Л. Селиванова делает следующий вывод: «На первом плане происходит главное событие – поединок предводительницы амазонок с молодым скифским царём, который или пленяет или убивает царицу… Ничто не указывает на то, что на рельефе представлена междоусобная битва кочевников» [Селиванова, 2009]. Автор открытия данного рельефа Е.А. Савостина в настоящее время считает, что «каменный рельеф представляет амазономахию – битву бежавших с греческих кораблей и разбойничавших в степях амазонок со встретившимися им молодыми скифами» [Савостина, 2014, с. 34], не упоминая об Ахилле. В.А. Горончаровский считает: «На известняковом рельефе со сценой сражения, очевидно, представлена не амазономахия, а просто схватка между безбородыми варварами, оружие и одежда которых почти не отличаются друг от друга… Противостоящего всаднику воина с копьем и горитом логично интерпретировать как образ представителя синдской знати, что наглядно подчеркивает большая гладкая гривна на его шее. Слишком длинные волосы этого персонажа, судя по всему, следует рассматривать не в качестве указания на “амазонскую” принадлежность, а как чисто этнографическую деталь. В частности, она нашла свое отражение в сохраненных Афинеем строках известного ямбографа конца IV в. до н. э. Феникса Колофонского: “… синд болотный с головой в кудрях

длинных” (Athen. XII. 40. 530f)» [Горончаровский, 2011, с. 131-132]. В электронном каталоге античного фонда Государственного музея изобразительных искусств им. А.С. Пушкина (Москва), Восточно-Боспорская экспедиция которого под руководством Е.А. Савостиной несколько лет вела раскопки поселения Юбилейное-I на Таманском полуострове, относительно сюжета обсуждаемого здесь рельефа указано, в частности: «После сложной реставрации перед учеными предстала известняковая плита с изображением яростной схватки конных и пеших варваров (скифов? синдов? меотов?) – часть монументального многофигурного батального фриза, украшавшего святилище или героон[9]. Другими словами, составители данного каталога, по сути, соглашаются с приведенным выше мнением С.А. Яценко, а о какой-либо связи сюжета на Таманском рельефе с мифологией Ахилла никто из исследователей больше не утверждает.

Рассмотрим еще две находки, где, по мнению некоторых специалистов, изображен Ахилл. Сначала о свинцовом вотиве, найденном на греческом поселении Кателино-1 (несколько севернее Ольвии). Данный вотив представляет собой двуконную колесницу (бигу) с возницей (рис. 10), в котором опубликовавший эту находку В.В. Рубан увидел Ахилла на основании лишь косвенных аргументов (высокой степени почитания ольвиополитами Ахилла и якобы установленной связи именно с ним ольвийских агонов) [Рубан, 1982][10]. К этому мнению в определенной мере присоединились С.Д. Крыжицкий и соавт. [1990, с. 58], представившие этот вотив как, дословно, «литое свинцовое изделие в виде колесницы запряженных лошадей, управляемых, вероятно, Ахиллом», а также А.С. Островерхов: «Хотя А.С Русяева считает, что возничий – это Гелиос [Русяева, 1992, с. 122-123], версия В.В. Рубана представляется более вероятной» [Островерхов, 2006, с. 144]. Данное утверждение вызвало обоснованную критику И.А. Снытко, автора данной находки, сделанной еще в 1976 г. Он обратил внимание, прежде всего, на условия находки данного предмета – на поверхности зольно-земляного холма, расположенного на северо-западной окраине поселения Кателино-1; на территории холма, кроме данного вотива, найдено значительное число предметов культового характера, в том числе свинцовый вотив Геракла во фригийском колпаке, с палицей и рогом изобилия. Кроме того, И.А. Снытко отметил, что на кателинском зольнике отмечены многочисленные находки монет, которые в определенном контексте могли иметь сакральные функции, и сделал следующее обобщение: «Эти находки позволяют предположить, что зольный холм у с. Кателино является святилищем – эсхарой. Аналогичные памятники широко известны в Северном Причерноморье, Балканской и Малоазиатской Греции [Гайдукевич, 1963]. Подобные святилища – холмы никак не соотносятся с культом Ахилла. Напротив, их большинство, начиная со святилища на

[9] https://www.pushkinmuseum.art/data/fonds/ancient_world/f/f_1570/index.php (дата обращения 07.04.2020 г.)

[10] При этом, в плане ольвийских агонов, В.В. Рубан сослался лишь на мнение И.И. Толстого (Остров Белый и Таврика на Евксинском понте. СПб., 1918. С. 75), а в плане конских ристаний – на IPE, I², 34 (IOSPE. I². V. I. Pp. 57–61). Степень адекватности этих источников мы обсудим ниже.

горе Этэ в Средней Греции, связаны с Гераклом, где он пытался себя сжечь, страдая от яда лернейской гидры [Гайдукевич, 1963]. Не исключено, что и в вотиве, опубликованном В.В. Рубаном, имеется в виду не Ахилл, а именно Геракл. Более того, с лошадьми, запряженными в колесницу, связана одна из понтийских легенд о Геракле и его посещении Скифии при совершении десятого подвига, пересказанная Геродоту эллинами, живущими на побережье Понта (Herod. IV, 8-10)» [Снытко, 2009]. Эту не вызывающую возражений аргументацию И.А. Снытко повторил дословно спустя восемь лет [Снытко, 2017], а недавно, расширив круг своих исследований, пришел к выводу: «Исходя из находок свинцовых вотивов Афины Сотейры на зольно-земляном холме у с. Кателино – предполагаемом святилище Геракла, можно предположить, что в раннеэллинистический период бог-герой присоединился к культовому тандему Зевса и Афины в качестве Сотера, чем ольвиополитами была создана своеобразная божественная триада Спасителей» [Снытко, 2019]. Мы поддерживаем мнение И.А. Снытко, а по поводу обоснований В.В. Рубана представим свои аргументы ниже.

Еще одна попытка найти изображение Ахилла была сделана при описании уникального золотого перстня-печатки скифского времени (рис. 11), найденного в кургане № 2/2001 Перещепинского могильника около г. Бельска Полтавской области Украины (в западной округе знаменитого Бельского городища) и впервые опубликованного А.Б. Супруненко [2002]. Описывая этот уникальный артефакт, И.М. Кулатова и А.Б. Супруненко расценили изображение на нем «колісниці з парою коней, котрою править майже оголений візниця, за спиною якого майорить плащ» – «колесницы с парой коней, которой правит почти обнаженный возница, за спиной которого развевается плащ», как связанный с образом Ахилла и с культом этого бога-героя в Ольвии, сопоставив изображение Ахилла на колеснице с праздничными агонами – Ахиллеями, которые проводились в Ольвии в честь Ахилла. При этом исследователи подчеркнули гипотетичность своих толкований данного изображения [Кулатова, Супруненко, 2010, с. 98-99, рис. 109, вкл. III: 4]. Однако Л.И. Бабенко, причем предварительно указав на эту самую гипотетичность и не проведя собственных исследований, безапелляционно заявляет: «Подобное толкование является вполне взвешенным (?! – В.Л.) и не вызывает возражений» и без какого-либо обсуждения и тем более сомнения сразу переходит к заключительной мысли: «Очень трудно однозначно определить, как воспринималась местным (видимо, варварским – В.Л.) населением сцена на щитке перстня с возницей, который правит колесницей (бигой) с парой коней – как непосредственно связанная с культом Ахилла или она была переосмыслена в контексте сюжетов собственной мифологии. Однако вероятность наличия местной основы для распространения культа этого героя могла способствовать популярности у населения изделий, декорированных подобными сюжетами» [Бабенко, 2018, с. 102, 105].

Оставляя в стороне неудобный вопрос[11], каким образом уникальный (единствен-

[11]В том числе, почему Л.И. Бабенко не привел в своем обсуждении работы специалиста, известного не только в Украине – И.А. Снытко, аргументированно представляющие альтернативную версию образа возницы (см. выше).

но подобный!) сюжет может свидетельствовать о его собственной популярности (то есть широком распространении), призовем вернуться к констатации гипотетичности толкования данного сюжета как изображения Ахилла авторами этого толкования. Тем более, что в мифологии Ахилла невозможно найти эпизодов его лихой (с развевающимся плащом) езды на колеснице. Да и с последней Ахилла связывает разве что лишь один сюжет «Илиады» (XXII, 395–405, 463–465), где он волочит вокруг Трои привязанный к колеснице труп поверженного им Гектора. Напротив, предания подчеркивают привычку Ахилла сражаться пешим, о чем напоминает Лев Диакон (IX, 6), а самый известный эпитет Ахилла – «быстроногий». Правда, Ахилл устраивает в составе погребальных игр, посвященных Патроклу, состязания на колесницах, но сам он не принимает в них участия (Hom. Il. XXIII, 271-615). И хотя Л.И. Бабенко не затрагивает тему ольвийских агонов, мы считаем необходимым остановиться на этом, поскольку данная тема периодически звучит, в том числе – для аргументации того или иного мнения (как, например, в приведенных выше суждениях В.В. Рубана о вознице Ахилле и, пусть гипотетично, но также о вознице Ахилле в работе И.М. Кулатовой и А.Б. Супруненко). Этот вопрос мы уже рассматривали в наших работах [Лазаренко, 2018a, с. 297-298; 2018c, с. 44-45], здесь приведем лишь основные моменты с дополнениями.

В.В. Рубан, как указано выше, при отнесении к Ахиллу свинцового вотива из Кателино-1 сослался на один из фрагментов книги И.И. Толстого «Остров Белый и Таврика на Евксинском Понте». На приведенной им странице этой книги читаем: «Записи ольвийских магистратов о благодарственных приношениях Ахиллу Понтарху содержат иногда в конце документа небольшую агонистическую приписку… В приписках 1) указывается, кто из членов магистратской коллегии одержал победу на состязаниях и 2) отмечается, в каком именно состязании указанное лицо одержало победу… На основании этих приписок мы видим, что в состав состязаний входил весь пентатл, все пять характерных видов агона: состязания 1) в прыганье, 2) беге, 3) метании диска 4) метании копья, 5) борьбе…», и далее: «Нет никакого сомнения, что состязания эти были священным агоном, справлявшимся в честь того божества-героя, к которому магистраты обращаются непосредственно в тексте своих посвятительных надписей: агон, состоявший из пяти видов указанных состязаний, был посвящен, очевидно, самому Ахиллу Понтарху» [Толстой, 1918, с. 75-76]. Как видно, упоминаний о конных агонах здесь нет вовсе. Кроме того, культ Ахилла Понтарха появился в Ольвии уже в римское время, а поселение Кателино-1 и зольник на нем, откуда происходит обсуждаемый свинцовый вотив, датируются IV–III вв. до н.э. [Крыжицкий и соавт., 1990. с. 58]. Так что экстраполировать само существование агонов как таковых на несколько веков назад представляется недостаточно обоснованным, тем более что имеется всего два памятника, лишь косвенно подтверждающих наличие агонов в Ольвии. Первый из них – известный договор между Милетом и Ольвией об исополитии 320 гг. до н.э., где указывается, что каждый милетянин имеет право «принимать участие в состязаниях» (Milet. I, 3,

136), но не уточняется, в каких и где. Второй – декрет Никерата первой половины II в. до н.э. (IOSPE I2, 34) с беглым упоминанием о конных агонах: «при … состязании в конских ристаниях, установленном в честь Ахилла по предсказанию Пифии». Поэтому невозможно полностью поддержать также утверждение В.В. Латышева: «В Ольвии в честь Ахилла совершалось празднество с конными ристаниями, установленными по совету Дельфийского оракула, а также с состязаниями в беге, прыжках, метании дисков и копий» [Латышев, 1889, с. 157]. Не удивительно, что по признанию даже такой сторонницы реальности ольвийских агонов, как А.С. Русяева, «в памяти ольвиополитов не сохранилось воспоминания о каких-либо спортивных или мусических агонах в честь Ахилла» [Русяева, 2006, с. 121]. Это подтверждается, в частности, отсутствием данных о подобных агонах в известной «ольвийской» речи Диона Хрисостома. Очевидно, что обсуждаемые здесь изображения персонажей на колесницах как на свинцовом вотиве из Кателино-1, так и на золотом перстне из перещепинского кургана вряд ли имеют отношения к Ахиллу. И в обоих случаях речь должна идти о явно недостаточной адекватности аргументов в пользу версий об этом у сторонников образа Ахилла.

Вопрос о причинах популярности у скифской аристократии образа Ахилла, на наш взгляд, гораздо более сложен и интересен, при всем уважении к труду искусствоведов, чем детальный иконографический анализ самих этих изображений. Но для выяснения этого, безусловно, недостаточно констатировать, например: «Обе серии (горитов – чертомлыкская и вергинская), вероятно, были созданы специально в качестве подарков для “царей” местных племен. Более того, вполне возможно, что вручение подарков было инициированным во время какой-то важной дипломатической акции, вероятно, какой-то сложной политической ситуации, которая сделала необходимым для местных греков заручиться поддержкой местных негреческих “маленьких царей”, либо просто завоевав их, либо подкупив» [Scheglov, Katz, 1991, p. 114-115]. Поэтому мы не будем углубляться в обсуждение политической ситуации в Северном Причерноморье второй половины IV в. до н.э., которой датированы обсуждаемые предметы торевтики, хотя в некоторых рассуждениях можно встретить даже забавные моменты. Например, М.В. Русяева, отвечая на собственный вопрос: «По какому поводу боспорский царь преподнес четырем скифским вождям одинаковые дорогие дары», дает достаточно парадоксальный ответ: *«Поскольку Ахилл не славился стрельбой из лука, то на обивках в первой же сцене художник изобразил его в роли наставника и учителя, что, безусловно, было близко мировоззрению скифских вождей* (выделение наше. – В.Л.). Известно, что скифские лучники служили в наемном войске боспорских царей, в экстремальных ситуациях скифские цари помогали им в борьбе с врагами. Поэтому не исключено, что в итоге одной из важнейших побед, одержанных Перисадом I – правителем “всей земли, какая лежит между крайними пределами тавров и границами Кавказской земли”, активное участие принимали отдельные отряды скифских лучников под началом тех вождей, которые затем были похоронены в курганах, где найдены золотые обивки горитов» [Русяева,

2002, с. 137]. Полагаем, что комментарии здесь излишни, кроме вопроса: а как же быть с изображениями на обивках ножен мечей, найденных вместе с обсуждаемыми обивками горитов и не укладывающихся в «логику» рассуждений о ценности для скифских лучников образа Ахилла, который, как свидетельствуют древние источники, вообще не стрелял из лука?

Рассмотренный выше ряд изображений на произведениях торевтики, найденных в скифских курганах: золотых обкладок (обивок) горитов и ножен мечей, является, конечно, неоспоримым свидетельством популярности образа Ахилла в скифской среде. Однако следует учитывать отмеченное, в частности, Геродотом (IV, 76): «Скифы, как и другие народы, также упорно избегают чужеземных обычаев, причем они избегают не только обычаев прочих, но особенно эллинских»; тем более что Геродот сразу же после этих слов приводит примеры печальной участи Анахарсиса (IV, 76-77) и Скила (IV, 78-80). Поэтому прямое почитание скифами Ахилла, как героя Троянской войны, весьма сомнительно. Очевидно, были другие причины его популярности. Но при этом явно недостаточным представляется заключение такого рода: «Это тем более вероятно в связи со значительным распространением культа героя в Северном Причерноморье» [Черненко, 1981, с. 86]. Хотя, например, Н.А. Онайко считает, что изображения на горитах «чертомлыкской» серии являются доказательством «того большого значения культа Ахилла, которое он приобрел в этих краях» [Онайко, 1970, с. 28], но А.С. Русяева утверждает, что они представляют собой «свидетельство популярности в Скифии этого героя и его подвигов, но не указание на его культ» [Русяева, 1975, с. 182].

Б.В. Фармаковский сделал интересный вывод о неслучайности выбора сюжета для воспроизведения его на золотых накладках парадных горитов – из мифа об Ахилле «выбраны те моменты, где играет роль оружие. Весь цикл сцен ... прославляет оружие. Герой владеет оружием с детства! Увидев оружие, Ахилл заражается настоящей “манией Ареса”, он бросает все.., идя на верную погибель под Трою, чтобы только добыть себе славу. Рельефы наших обивок – гимн герою и апофеоз оружия, которое создает героя. Оружие дает имя и славу герою, дает истинное блаженство. Удел героя – слава, это высшее счастье, которое может даровать смертным Судьба. Вот идея рельефов наших обивок. Рельефы имеют глубокое, прекрасное символическое значение. Они – выраженное в образах пожелание славы обладателю горита» [Фармаковский, 1911, с. 97-98]. Но в таком случае мифология Ахилла, более того – ее жертвенный подтекст, должны были быть известны скифам до мелких деталей, что, конечно, маловероятно. Оригинальное мнение высказала И. В. Яценко: «Следует обратить внимание, что пластины со сценами из жизни Ахилла, непревзойденного воина, погибшего от роковой стрелы, покрывающие гориты, предназначенные для хранения луков и стрел. Эта связь, по-видимому, имеет внутренний смысл магического характера. Стрелы, взятые из этих горитов, могут принести смерть и таким непобедимым героям, каким являлся Ахилл. Такой мотив мог быть близок скифам, известным в античном мире в качестве первоклассных стрелков. Возможно, и в скифских

мифах также был герой с близкой судьбой» [Яценко, 1977, с. 94]. Правда, отыскать «в скифских мифах героя с близкой судьбой» пока никому не удалось и опять же в данных рассуждениях ножны мечей остаются «за кадром». Кроме того, Ахилл был весьма славен и почитаем в Северном Причерноморье, как известно, именно в своей загробной ипостаси, причем более как бог, нежели чем герой.

Д.С. Раевский в связи с этими утверждениями справедливо указал: «В отборе эпизодов здесь (в изображениях на горитах) явно прослеживается определенная тенденция, не согласующаяся с традиционным для эллинского мира представлением о степени важности различных эпизодов жизни Ахилла… Ведь как раз подвиги героя здесь практически и не изображены!» [Раевский, 1985, с. 164-165]. А еще ранее, критикуя приведенное выше мнение Б. В. Фармаковского, что на изображениях обивок горитов «выбраны моменты, где играет роль оружие» и что «они – выраженное в образах пожелание славы героя обладателю горита», Д.С. Раевский подчеркнул, что это «явно не объясняет природы отбора: ведь именно боевые подвиги Ахилла, непосредственно связанные с оружием и славой героя, здесь не представлены. [Раевский, 1980, с. 55; прим. 36].

Скорей всего, гораздо более конструктивными являются версии причин высокой популярности Ахилла в скифской среде, основанные на том, что Ахилл мог ассоциироваться с каким-то местным божеством со схожими функциями. В.Д. Блаватский отмечал, что в декоре чертомлыкского горита, как и других вещей с антропоморфным декором, нашли отражение отрывки «какой-то местной саги» [Блаватский, 1964b, с.29]. Как полагал М.Ф. Болтенко, у скифов имело место отождествление Ахилла с богом Тагимасадом, почитаемым царями в качестве родоначальника (Herod. IV, 59): «Здесь имело место отождествление греческого героя с первично чуждым для него местным владыкой морской стихии (или, наверное, скорее морских берегов, заливов, лиманов и рыбных угодий, чем открытого вольного морского простора?). Этого местного Посейдона называли Тагисамадом; возможно сблизить его образ, с одной стороны, с Таргитаем… а с другой – с таргитаевым сыном, Скифом или Колаксаем» [Болтенко, 1962, с. 19]. Здесь, на наш взгляд, слабым местом является рассмотрение лишь одной (связанной с водой и морем) из многочисленных функций Ахилла, хотя отрицать указанные связи невозможно. Исходя из того, что «отбор и трактовка представленных мотивов определялись в значительной степени запросами скифского потребителя, заслуживает самого пристального внимания», Д.С. Раевский достаточно убедительно обосновал толкование обсуждаемых изображений на горитах «чертомлыкской» серии в плане соответствия их скифскому мифу о первом царе Колаксае: и заключил: «На рассмотренных обивках оказывается запечатленным лишь тот набор связанных с Ахиллом эпизодов и в такой специфической изобразительной трактовке, которые находят прямое соответствие в скифском мифе о первом царе Колаксае и потому легко могли быть “прочитаны” как воплощение этого мифа: герой – воин, он проходит испытание на оружии и получает лук как инвеститурный атрибут, завершается же все его смертью. При этом нельзя не подчеркнуть, что эти эпизоды служили

украшением именно горита, т. е. футляра фигурирующего в мифе лука; вновь, как и в ряде рассмотренных выше случаев, семантика предмета и смысл украшающих его мотивов оказываются тождественными, второй на сюжетном уровне разъясняет первую» [Раевский, 1980, с. 56-58; 1985, с. 164–169]. Однако таких доводов, по нашему мнению, еще недостаточно для объяснения того, почему именно Ахилл был столь почитаем в скифской среде. Приходится согласиться с Е.А. Акимовой, которая считает: «Оружие с изображением сцен из жизни Ахилла пользовалось популярностью у скифов, что могло иметь место при условии почитания божества, с которым отождествлялся греческий герой. Причиной появления на скифских накладках греческого героя могли быть определенные ассоциации, соотносившие его с местным богом со схожими функциями... Однако неверным было бы считать, что степные кочевники полностью отождествляли Ахилла с Тагимасадом или с другим схожим божеством. Вероятно, любые подобные ассоциации могли иметь место только в среде городского варварского населения, контактировавшего с эллинами» [Акимова, 2013, с. 612].

Говоря о схожести образа Ахилла с Тагимасадом или Колаксаем, уместно вспомнить ряд древних сообщений о скифской природе самого Ахилла. Самое раннее из сохранившихся таких свидетельств – известный фрагмент Алкея (конец VII – начало VI вв. до н.э.): «О Ахиллес, владыка земли скифской» (Alceus. Fr. 48B). И если это еще можно было бы считать своеобразным продолжением гомеровского предания об Ахилле – «владыке над мертвыми в земле Киммерийской» (т.е. практически в Скифии), то нельзя обойти вниманием сообщение Евстафия Фессалоникийского, который в комментариях к «Землеописанию» Дионисия указывает, говоря об Ахилловом Дроме, что в отличие от гомеровского героя был «другой Ахилл, скифский царь этих земель, который влюбился в отосланную туда Ифигению и останавливался здесь во время ее преследования, от чего это место и названо Ахилловым» (Eustath. 306 Müllerus). Лев Диакон также говорит (Hist. IX, 6) о скифском происхождении Ахилла: «Ведь Арриан в своем “Перипле”, что сын Пелея Ахилл был скифом и происходил из городка под названием Мирмикион, лежащего у Меотидского озера. Изгнанный скифами за свой дикий, жестокий и наглый нрав, он впоследствии поселился в Фессалии. Явными доказательствами [скифского происхождения Ахилла] служат покрой его накидки, скрепленной застежкой, привычка сражаться пешим, белокурые волосы, светло-синие глаза». Вряд ли все эти сообщения были лишены каких-либо оснований.

На наш взгляд, необходимо рассматривать вопрос популярности образа Ахилла среди скифов не только в плане греческого влияния на варварскую среду, но и в контексте влияния местной среды на греческие культы в Северном Причерноморье[12].

---

[12] К сожалению, лишь декларативность заявлений на эту тему далеко не редкость. Например, Л.И. Бабенко упоминает «вероятность наличия местной основы для распространения культа этого героя (Ахилла)» [Бабенко, 2018, с. 105], но никак не рассматривает эту самую «местную основу».

В.Д. Блаватский в этом контексте сделал очень важные заключения, дав направление будущим исследованиям: «Нельзя проходить мимо свидетельств о группе божеств, которые были специфической особенностью пантеона северопонтийских эллинов (Ахилл Понтарх, богиня Дева в Херсонесе и др.). Не подлежит сомнению, что в основе почитания этих божеств лежат сильно эллинизированные варварские культы; однако выявить сквозь яркую эллинскую оболочку варварское ядро и восстановить облик этого местного божества – дело весьма нелёгкое». <…> Очень рано хотя бы отдельные религиозные представления автохтонного населения Северного Понта могли проникать в эллинское мировоззрение (разумеется, получив соответствующую переработку). Однако в этом явлении не было отказа от национальных эллинских принципов; не было и какой-либо специальной черты, специально присущей северопонтийским грекам. <…> Происхождение культа Ахилла Понтарха вряд ли может быть связано с пантеоном кочевых скифов, он, возможно, восходит к киммерийцам. Так или иначе трудно допустить, чтобы во время существования эллинских городов на Северном Понте это местное божество почиталось бы одними греками. Нужно думать, что его культ был распространён и среди прибрежных варваров, во всяком случае каллипидов в устье Днепра и синдо-меотов на Таманском полуострове. <…> Греки бережно сохраняли заветы, перенесённые из метрополии, но им приходилось жить в чужой стране, находившейся, по их представлениям, в ведении местных божеств, с которыми греки не могли не считаться» [Блаватский, 1964а, с. 16, 18-19, 22]. Но, к сожалению, В.Д. Блаватский не развил далее свои размышления в направлении истоков обсуждаемых им явлений, указав лишь в связи с этим следующее: «Можно отметить сближение представлений и вкусов верхов скифского общества с эллинской художественной культурой. Доказательством тому служат четыре великолепных горита (чертомлыкский, ильинецкий, мелитопольский и елисаветовский) с золотыми облицовочными пластинками, украшенными рельефными сценами из жизни Ахилла» [Блаватский, 1964а, 29-30]. Хоть последнее и представляется бесспорным, но не приближает нас к пониманию истоков почитания Ахилла в варварской среде Северного Причерноморья. И.Ю. Шауб, рассмотрев популярность Ахилла как в греческой, так и в местной среде [Шауб, 2002], пришёл к выводу, что архаический Ахилл греков-колонистов «встретился» здесь с местным божеством, имевшим схожие черты [Шауб, 2009b], а также что «религиозные представления, связанные с Ахиллом, явно восходят к доэллинской эпохе, а его культ на Левке имеет очевидные варварские наслоения» [Шауб, 2007, с. 195]. Что касается удивительного своеобразия причерноморской мифологии и культа Ахилла, то И.Ю. Шауб считает, что «оно явно было обусловлено не только воскрешением архаических пластов образа этого бога, но и несомненным влиянием на этот образ местной варварской среды» [Шауб, 2009а, с. 50].

Поэтому представляется совершенно необходимым, кроме всего прочего, проследить взаимосвязь варварских и греческих культов, выходя за хронологические рамки греческой колонизации Северного Причерноморья в сторону большей древности.

Крупная исследовательница индоарийской проблемы Е.Е. Кузьмина давно[13] постулировала: «Поскольку скифы принадлежали к индоевропейцам, у них должны были сохраниться общеиндоевропейские представления, что подтверждается при анализе археологических и изобразительных материалов… Идеологические представления ираноязычных кочевников могут реконструироваться на нескольких уровнях… (в том числе) на индоевропейском, поскольку скифы принадлежали к индоевропейской семье народов и должны были унаследовать общие индоевропейские представления» [Кузьмина, 2002, с. 107, 117]. Следует отметить и то, что в заключение своего обстоятельного исследования скифской религии С.С. Бессонова констатировала: «Преобладающей формой (скифской) религии был культ племенного бога-воителя, что являлось отражением значения племени как военной и социальной единицы, а также могущества племенной военной знати… в ней наиболее выражены черты периода индоиранской и индоевропейской общности, очевидно, за счет слияния с религиозными представлениями доскифского населения Северного Причерноморья» [Бессонова, 1983, с. 119].

Напомним, что, говоря о скифском происхождении Ахилла. Лев Диакон (Hist. IX, 6) упоминает его «белокурые волосы, светло-синие глаза». В «Илиаде» неоднократно встречается словосочетание «русый Ахилл», Пиндар (Nem. III, 43) также говорит об этом. Клавдий Гален в своем труде «О составных частях тел» (II, 5) указывает, что «у всего скифского племени волосы умеренно растущие, тонкие, прямые и рыжие». Между тем, «тривиальная» белокурость издавна приписывалась индоевропейскими нарративными традициями их носителям и каким-то образом связана с общеиндоевропейским этногенезом. Индоевропейские этносы от Греции до Индии с завидным упорством приписывали себе определенный первоначальный (истинный) антропологический облик – «белокурый, светлый, (иногда) голубоглазый» [Лелеков, 1982, с. 33-34; Шапошников, 2010, с. 256]. Тем самым, очевидно, необходимо расширить за пределы собственно скифов круг племен Северного Причерноморья, которым был небезразличен образ Ахилла, и попытаться определить глубокие истоки почитания ими Ахилла. Поэтому следует рассмотреть другие племена Северного Причерноморья не только в скифском, но и в общем индоевропейском контексте.

Большинство исследователей полагает, что процессы сложения и распада индоевропейской языковой общности (вопрос прародины индоевропейцев стоит несколько отдельно) происходили в течение IV–III тысячелетий до н.э. на огромной территории, от Балкано-Карпатского региона до причерноморско-прикаспийских степей, в центре которой – Северное Причерноморье, где и произошли главные события формирования и разделения индоевропейской общности, начавшиеся в Балкано-Дунайском регионе. Глубокая лингвистическая аргументация в работах О.Н. Трубачева, анализировавшего «нескифское в скифском», дала основа-

[13] Эти положения впервые опубликованы в Тезисах докладов конференции «Идеологические представления древнейших обществ» (М. [б. и.], 1980).

ние понимать под «Скифией» не просто территорию, занятую скифами Северного Причерноморья, а «Старую Скифию» Геродота. Речь идет о местностях, заселенных «старыми ариями», то есть ариями (неточно, хотя и общепринято – индоариями), оставшимися здесь после ухода их основной массы на юго-восток и восток в III тысячелетии до н.э. Они образовали в Северном Причерноморье достаточно обширный реликтовый анклав (дандарии, тавры, ахейцы, синды, меоты), сохранившийся и в историческое время – от современной Одессы до Краснодарского края, а также в Крыму. И, как полагает О.Н. Трубачев, «таким реликтовым анклавом могла быть и Старая Скифия, ἀρχαίη Σκύθίη в Северо-Западном Причерноморье. Это был как бы остаток части народа, отделившейся и ушедшей на юго-восток. Название ἀρχαίη Σκύθίη "старая Скифия" у Геродота (IV, 5) равнозначно морскому побережью Одесского и Каркинитского заливов» [Трубачев 1999, с. 99-102]. Данные племена реликтовых ариев и составили основу «варварского» населения Северного Причерноморья, в том числе – современного греческим колонистам.

В.Н. Топоров, первым блестяще показавший на лингвистическом материале индоевропейское, причём догреческое происхождение образа Ахилла, указал, что «многие его черты могут быть реконструированы как глубокие архаизмы, остатки космогонического "пред-Ахилла", связанного со змеями, подчеркнув его теснейшую связь с "первостихиями" творения – огнём и водой, а также роль как "посредника между Небом и Землёй"» [Топоров, 1986; 1990, с. 76, 91]. Последнее имеет четкую параллель со Змеем как аналогом Мирового дерева – оси и центра мироустройства [Топоров, 2010, с. 221–224], что подтверждено сравнительными исследованиями индоевропейских языков, где обнаружено, что Змей выступает даже как символ Вселенной и Мирового разума, вообще считаясь творцом Мироздания [Маковский, 1996, с. 175–179]. Кроме того, змей выступает в роли Первопредка индоевропейцев [Маковский, 2014, с. 124–129].

Нами было показано, что в Северном Причерноморье с IV по I тысячелетие до н.э. включительно, а также в первые века н.э. был распространен, причем непрерывно, культ змей, преимущественно связанный с племенами, носителями гаплогруппы R1a – последовательно это следующие культуры: трипольская, катакомбная, срубная, белозерская [Лазаренко, 2016a; 2018b]; на основе этого культа, очевидно, и сформировался культ Áhi-Змея – Верховного божества и Первопредка ранних индоевропейцев (ариев); он затем послужил фундаментом догреческого генезиса образа пра-Ахилла, в том числе его имени, возможно, еще с катакомбного времени [Лазаренко, 2015; 2016b; 2018a, с. 172–175, 348]. Кроме того, нами показан варварский характер многих культовых находок на Бейкушском святилище (уникальном для всей Греции в плане тесной связи культа Ахилла со змеями) и обосновано предположение, что подношения здесь в виде кратких граффити А, АХ и АХІ [Русяєва, 1971][14], тем бо-

[14]Как и на соседних поселениях Большая Черноморка–II [Отрешко, 1977] и Березани (любезное сообщение В.В. Крутилова, руководителя Березанской археологической экспедиции Института археологии

лее – с изображениями змей, являлись подношениями не Ахиллу-герою Троянской войны, но АХІ-Змею реликтовых ариев. В итоге обосновано, что решающим фактором формирования архаического культа Ахилла в Северном Причерноморье на начальном этапе явилась встреча колонистов с мощным идеологическим феноменом – почитанием местными племенами (реликтовыми ариями и, вероятно, фракийцами) практически непрерывно, начиная с IV тысячелетия до н.э., Áhi-Змея – Первопредка (а в своих истоках – Верховного бога) и олицетворения родившегося в Северном Причерноморье индоевропейского мировоззрения [Лазаренко, 2018а, с. 369].

Д.С. Раевский, предлагая свою версию толкования изображений на обкладках горитов чертомлыкской серии, упомянул, что «согласно скифской мифологической традиции, в трехчленной сословно-кастовой организации скифского общества, восходящей к индоевропейской и специфически индоиранской модели, Колаксай – родоначальник сословия воинов» [Раевский, 1980, с. 57]. Дополним, что Колаксай младший сын Таргитая, по Геродоту – первого жителя Скифии. Колаксай унаследовал царство и от него произошло племя паралатов. Кроме того, все племена потомков Таргитая «вместе называются сколотами, то есть царскими. Эллины же зовут их скифами» (Herod. IV, 5-6). Следует остановиться на индоевропейском аспекте образа Колаксая подробнее. В частности, нельзя оставить без внимания его связь со змеями. Валерий Флакк в «Аргонавтике» повествует (VI, 33, 49-53, 57-60, 61-63) о битве в Скифии и Колаксе, предводителе племени бисалтов[15]. При этом Валерий Флакк указывает на происхождение Колакса от верховного божества и некоторые другие интересные в контексте нашего исследования детали: «Колакс, тоже божественной крови: Юпитер его на скифском побережье произвел вблизи зеленой Мираки и тибисенских устьев, прельщенный (если это достойно веры) *полузверским телом и не устрашенный двумя змеями нимфы*[16] … сам Колакс собрал воздушных драконов, отличие матери Оры, и с обеих сторон противопоставленные змеи сближаются языками и наносят раны точеному камню». А.К. Шапошников, ученик и последователь О.Н. Трубачева, сделал глубокий лингвистический анализ имени Колаксая: «Этноним Колой, имя собственное Колоксай, племя или социальная группа Сколотов – все это факты не индоиранских языков, они продолжают индоевроп. *k^{w}ola, *k^{w}olos-, *k^{w}oles- “колесо, колесница и т.п.”. Реликт *kola-ksai-: родоначальник скифов Κολαξαις < индоевроп. *k^{w}ola – производн. от *k^{w}el- “колесо, колесная повозка (ср. праслав. *kola, *kolo, kol-eso); *ksai- ”обитающий”; в целом, Колаксай – “обитающий в повозке”; ср. др.-греч. кальку ἁμαξό-βιοι “в повозке

Национальной академии наук Украины в 2004–2019 гг., безвременно ушедшего от нас летом 2019 г. во время исследований на Березани).

[15]На то, что бисалты были фракийским племенем, указывает Стефан Византийский (s.v. Βισαλτία).

[16]Здесь видна явная аналогия с полудевой-полузмеей Ехидной в геродотовом предании о происхождении скифов. Выделение фрагмента текста курсивом наше. Впервые эта скифская этнологическая легенда, как и другие, проанализирована Д.С. Раевским [1977, с. 44–53].

живущие"; возможно объяснение и из индоевроп. *kwel- "род"; реликт *kolo-: племя на Северном Кавказе Κωλοι, Κωλικοι, Coli, Colicae, regio Colica – индоевроп. *k^wel- / k^wolo- "пастух, охранитель стад"; ср. др.-греч. Βουκολοι "пастухи коров и быков"; возможно и другое объяснение из индоевроп. *kwel- "род, этническая единица", ср. инд. kula-; латин. Incola "абориген, местный житель"» [Шапошников, 2005, с. 41]. Таким образом, здесь мы видим предание о древнейшем происхождении фракийцев, где снова подчеркнута связь Верховного божества со змеями в образе богини-полузмеи. И налицо еще одна версия происхождения скифов от Верховного божества и Змеи – основы миропорядка, кроме того – образа балкано-дунайской Великой Матери, тесно связанной со змеями, в ипостаси Оры, а также отнесение предков скифов к ранним индоевропейцам.

Это в свою очередь делает понятными сообщения древних о родственности скифов и фракийцев. Прежде всего, напомним, что Малой Скифией в древности называлась значительная часть Фракии, а также прибрежная территория между ней и Крымом включительно, где жило «скифское племя тавров» (Strabo VII, 4, 52). Примечательно, что Стефан Византийский (s. v. Σκύθαι) называет скифов фракийским племенем. Результаты изысканий в области ДНК-генеалогии, совместные с исследованиями антропологов, этнологов и археологов, указывают на тот факт, что представители индоевропейского этноса были носителями Y-хромосомной гаплогруппы R1a (главного генетического маркера индоевропейцев), генезис которого происходил на Балканах [Чередниченко, 2012b]; показано, что в любом случае, хронологически первыми в процессе формирования индоевропейской языковой общности оказываются балканские племена [Klyosov, Rozhanskii, 2012], поскольку среди всех гаплогрупп в период около 4000 лет тому назад в роли доминирующей во Фракии остается только арийская гаплогруппа R1a [Клёсов, 2013]. Через Фракию в процессе распада индоевропейской общности затем проходили пути хеттов и прагреков в Малую Азию и на Балканы. Поэтому следует согласиться с крупными лингвистами Л. А. Гиндиным и В. Л. Цымбурским в том, что «не будет преувеличением назвать Фракию "местом пересечения дорог, ведущих во все концы мира индоевропейцев, как бы сердцевиной этого мира"» [Гиндин, Цымбурский, 1996, с. 186]. При этом фракийцы были не просто потомками ранних индоевропейцев, они, очевидно, считали себя ариями: Стефан Византийский (s.v. Φρᾴκη Holstein) сохранил фрагмент утраченной «Вифиники» Луция Флавия Арриана, в котором было зафиксировано одно из древнейших названий Фракии – Ἀρια. Происхождение этого названия, видимо, связано с эпохой, когда этнос носителей праиндоевропейского языка обитал на Балканах. А.Г. Чередниченко полагает фракийскую Малую Скифию возможной первой промежуточной прародиной скифов, а Великую Скифию в Северном Причерноморье – областью позднейшей колонизации, и Боспор Киммерийский – удаленной периферией [Чередниченко, 2012a]. Языковые реликты фракийского облика и другие манифестации базовых знаковых систем фракийского происхождения оставлены скифами [Шапошников,

2012. С. 303; Чередниченко, 2012a]. Ономастика Скифии, Таврики и Боспора содержит мощный пласт языковых реликтов фракийского облика; например, большинство городов Восточного Крыма и Восточного Приазовья имеют фрако-дакийские названия; существует мнение об очень ранней миграции фракийцев не только в эти районы, но и до Черноморского побережья Кавказа [Чередниченко 2013, с. 12; Яйленко 2016, с. 58, 63]. Очевидно, недаром Страбон (VII, 3, 2) высказал мнение со ссылкой на Гомера об общем происхождении скифских и фракийских племен, а Аполлоний Родосский (Arg. IV, 316) писал; «… скифы – они полукровки фракийцам».

Связь с Фракией в контексте нашего исследования представляется крайне важной, поскольку Верховным богом фракийцев был Фракийский всадник, истоки образа которого уходят в далекое индоевропейское прошлое [Топоров, 1992, с. 23-24]. Дело в том, что и сам образ, и культ Фракийского всадника имели в своих истоках очень много общего с образом Ахилла и его культом в Северном Причерноморье, в том числе в плане связи со змеями [Лазаренко, 2017; 2018a, с. 230–248]. Культ змей имел в скифское время серьезное значение и в международной политической жизни Северного Причерноморья. Об этом свидетельствует не находившее до последнего времени объяснения сообщение Геродота (IV, 105): «За одно поколение до похода Дария им [неврам] пришлось покинуть всю свою страну из-за змей. Ибо не только их собственная земля произвела множество змей, но еще больше напало их из пустыни внутри страны. Поэтом невры были вынуждены покинуть свою землю и поселиться среди будинов». Нами показано, что за этим загадочным пассажем Геродота с достаточной степенью вероятности кроется реальный факт вытеснения невров фракийским племенем, которое почитало своего Верховного бога (Фракийского всадника) в неразрывной связи с образом змея [Лазаренко, 2019b].

О весьма вероятной связи скифов и более раннего арийского населения Северного Причерноморья свидетельствует то, что недавно при специальном исследовании древних останков скифского могильника у с. Глиное (Слободзейский район Приднестровья) обнаружен носитель гаплогруппы R1a [Krzewińska et al. 2018]. Об этом же говорит также находка гаплогруппы R1a в ископаемой скифской ДНК (датировка 2305±90 лет назад), сделанная в волжских степях Самарской области [Haak et al. 2015]. Поэтому следует подчеркнуть, что скифы, пришедшие в Северное Причерноморье, по сути вернулись на родину своих далеких предков, ранних носителей гаплогруппы R1a. И это немаловажно в контексте данных о ранних индоевропейских (арийских) истоках культа Ахилла для понимания истоков популярности образа Ахилла среди скифской аристократии.

Вернемся к образу Ахилла, который, как показано выше, выходит далеко за пределы понимания его лишь как героя Троянской войны, пусть даже великого. Приведем только два примера, но связанные с обсуждаемыми здесь изображениями на обкладках горитов и ножен мечей. Пребывание Ахилла на острове

Скирос[17], где он был спрятан матерью, представляет собой его «исчезновение», что мифопоэтически означает временную смерть Ахилла (как и его переодевание на Скиросе в женское платье). Последующее же обнаружение Одиссеем Ахилла (как и в центральной сцене на Мирмекийском саркофаге) символизирует его воскрешение. Таким образом, в данном случае у Ахилла просматриваются черты, свойственные умирающему и воскресающему божеству [Шауб, 2007, с. 186], характерному для доиндоевропейской эпохи. Центральная сцена сюжетов рассмотренных выше обкладок мечей может иметь особое значение в связи с образом Пентесилеи, которая была не только царицей амазонок, но затем и спутницей (супругой) Ахилла на острове Левке. Но Поликсена мыслилась также ипостасью Великой богини в ее загробном аспекте [Шауб, 2007, с. 189], тогда Ахилл являлся ее паредром. В таком случае убийство Пентесилеи Ахиллом могло символизировать переход от понимания образа пра-Ахилла лишь как паредра Великой богини к формированию его самостоятельного значения как Верховного божества. Мифы же об амазонках и битвах с ними вполне могли быть отражением реликтовой памяти об этих очень давних событиях – между трипольским временем, когда культ Великой богини (кстати, тесно связанной со змеями) еще существовал, и катакомбной культурой, когда его, судя по археологическим памятникам, уже не было. Таким образом, сцены на обкладках чертомлыкской серии горитов и ножен мечей (в двух случаях найденных вместе с этими горитами), вероятно, отражают не просто мифологию Ахилла в ее обычном понимании, но события формирования индоевропейского мировоззрения.

Во всем этом видятся глубинные причины почитания Ахилла варварами Северного Причерноморья, для которых он в какой-то степени был воплощением древнейшего верховного божества Áhi-Змея, имея к тому же созвучное с ним имя, точнее следует констатировать безусловное сходство имени Ахилла и др.-инд. áhi- «змей». Тем более что при сопоставлении приведенных выше фрагмента Алкея, других древних свидетельств о скифском происхождении Ахилла, а также известных скифских генеалогических легенд, тесно связанных со змеями, Ахилл предстаёт не просто «скифом» и даже не только «Владыкой Скифии», но прародителем целого народа «Старой Скифии». Один из культовых эпитетов Ахилла в Ольвийском полисе – «Вечный отец» [Латышев, 1904, с. 3], вполне возможно, подтверждает это.

Представляется совершенно неслучайным производство «скифских» горитов и

---

[17]Название Скирос (Σκυρος) «народно-этимологически» связано со словом «σκιρον», что означает «белый». Белый цвет мыслился индоевропейцами как цвет Начала, символ абсолютной тишины, абсолютного Ничто – предвестника рождения нового, борьбы смерти и жизни [Маковский, 2009, с. 149]. При описании богов также, причем еще в ведическом санскрите, часто применялось цветообозначение «белый» – śvetá [Норманская, 2011b, с. 41–43]. Слово λευκός в древнегреческой литературе часто употреблялось не только в значении «белого», но также как другие основные цветообозначения «белого» цвета в индоевропейских языках – для обозначения прототипических «белых» объектов [Норманская, 2011a, с. 55-56]. Всё это объясняет сакральное значение Белого острова и «белых берегов» (Ахилловых Дромов) в мифологии Ахилла [Лазаренко, 2018a, с. 290–292; 2018c].

обкладок ножен мечей со сценами из мифологии Ахилла именно на Боспоре и находки большинства из них неподалеку от Боспора. Совершенно прав И.Ю. Шауб, утверждая, что в связи с вопросом о религиозном влиянии варварского окружения на греков-колонистов исключительный интерес представляет Боспор, где в результате активного взаимодействия греков-переселенцев с местными племенами сложилась оригинальная культура, в которой эллинская основа органически соединилась с целым рядом варварских элементов, причем одной из наиболее своеобразных областей этой греко-варварской культуры была религия [Шауб, 2008, с. 114-115]. Особенности культа Ахилла в Северном Причерноморье особенно ярко выражены именно на Боспоре. Это подтверждено, во-первых, находками в Феодосии, Мирмекии, крепости Артезиан, на Тамани, в районе Гермонассы ряда граффити и дипинти в виде А, АХ и АХI с датировкой от V–IV вв. до н.э. до первой половины I в. н.э. Но наибольшее количество граффити, так или иначе связанных с Ахиллом, происходит из знакового места, расположенного несколько севернее, где Страбон (XI, 2, 6) и Псевдо-Арриан в «Перипле» (68-69) располагали селение Ахиллея со святилищем Ахилла. Сегодня его возможно идентифицировать с одним из соседствующих поселений: Батарейка-I, Батарейка-II, Каменная Батарейка у южного основания косы Чушка в районе Динского залива. Кстати, эта значительных размеров коса (почти 18 км) вполне подходит под определение Ахиллова Дрома, который Присциан (Perieg. 297–299), видимо, не случайно располагал «вблизи устья Меотиды», то есть Керченского пролива. Нами ранее обосновано предположение, что сами Ахилловы Дромы, без каких-либо культовых объектов на них, были объектами почитания, напоминая Змея-Ахилла – Верховного бога, обладая главными его характеристиками: величиной, бесконечностью, непознаваемостью[18]. Это проявилось не только в реально огромных размерах, как в случае Тендровской косы, но и в эпитетах Ахилловых Дромов, которые по свидетельствам древних располагались в разных местах – от устья Дуная до Керченского пролива: «великий», «пустой», «белый»[19] и т.п. И служили они, очевидно, символами «Пути Ахилла» – реликтовой памятью представлений об Ахилле-Змее как Верховном божестве и Первопредке ранних индоевропейцев Северного Причерноморья [Лазаренко, 2018а, с. 274–300; 2018с]. Во-вторых, на Боспоре, как и в Крыму вообще, культ Ахилла имел еще более тесные связи со змеями, чем в Нижнем Побужье и Нижнем Поднепровье, что подчеркивает его местные древнейшие корни, которые, видимо, и обусловили скрытый от непосвященных характер данного культа [Лазаренко, 2019а]. Это позволило культу Ахилла на Боспоре сохранить свои исконные особенности в течение пяти веков – до

---

[18]Об этом свидетельствует эпитет Ахилла в Эпире – Аспет, поскольку Ἄσπετος и означает «несказанный, невыразимый, неизреченный; в основном смысле − несказанно великий, невыразимо большой; реже – бесконечный, бесчисленный» [Liddel, Scott, 1901, p. 233].

[19]Учитывая значение белого цвета в индоевропейском мировоззрении, в том числе для греков (см. выше сноску 15).

I–II вв. н.э., в отличие от известных ритуалов на острове Левке, а также отправлявшегося на острове Березани, в Нижнем Побужье и Нижнем Поднепровье, где в это время уже сформировался культ Ахилла Понтарха. Подавляющее число граффити Крыма и Тамани, относящихся к Ахиллу, аналогичны по своей краткости большинству посвящений Ахиллу в Нижнем Побужье: на Бейкуше, Березани, Большой Черноморке-II, и, возможно, также являются подношениями не Ахиллу-герою, но Áhi-Змею реликтовых ариев Боспора, где греки находились буквально в окружении индоевропейских племен (реликтовых ариев) – тавров[20] и синдо-меотов, а многие поселения имели смешанный греко-варварский характер. На наш взгляд, изображения на граффити Боспора (часто вместе с AX и AXI) змей, перевернутого дерева (связанного с представлениями об ином мире) и пентаграммы на граффити Тамани находят явные аналогии с граффити святилища на Бейкуше, хотя их разделяет как минимум пять веков, а свастика является, как известно, древнейшим индоевропейским символом. Эти же пять веков разделяют схожие изображения из мифологии Ахилла на горитах «чертомлыкской» серии и Мирмекийского саркофага. Всё это, очевидно, указывает на стойкость характера культа Ахилла в Северном Причерноморье среди практически всех племен, населявших его продолжительное время.

Сохранивший свои первоначальные черты, заложенные еще в период индоевропейской общности, образ Ахилла, очевидно, напоминал собой в варварской среде Северного Причерноморья, в том числе среди скифов, вечно живого Первопредка, если не Верховного бога. Именно это, видимо, и послужило причиной значительной популярности его мифологии не только у греков данного региона, но и у скифов, что отражено, в частности, на рассмотренных в данной работе изделиях торевтики. Отнесение тех или иных изображений на артефактах античного Северного Причерноморья к образу Ахилла, т.е. его верификация, требует очень серьезных обоснований с привлечением не только археологических данных и сведений древней литературы, но часто и других наук, особенно лингвистики, из-за индоевропейских корней образа Ахилла. Комплексный подход здесь является единственно адекватным и приводит в наших исследованиях к выводу, в частности, об отсутствии связей с Ахиллом изображений Таманского рельефа, свинцового вотива из Кателино-1 и золотого перстня из Перещепинского могильника. С другой стороны, именно такой подход позволил выявить глубинные, восходящие ко временам индоевропейской языковой общности истоки почитания образа Ахилла в скифской среде.

---

[20]Напомним, что Страбон, очевидно, относил тавров к скифам, упоминая «скифское племя тавров» (Strabo VII, 4, 52)

СПИСОК ИСПОЛЬЗОВАННОЙ ЛИТЕРАТУРЫ

Акимова Е. А. Ахилл в греко-варварской торевтике Северного Причерноморья. Боспорский феномен. Греки и варвары на Евразийском перекрёстке. СПб.: Нестор-История, 2013. С. 606–613.

Алексеев А. Ю. Золото скифских царей из собрания Эрмитажа. СПб.: Издательство Государственного Эрмитажа. 2012. 272 с.

Алексеев А. Ю., Мурзин В. Ю., Ролле Р. Чертомлык. Скифский царский курган IV в. до н. э. Киев: Наукова думка, 1991. 416 с.

Андроникос М. Царские гробницы в Вергине (из истории раскопок) // ВДИ. 1990. № 1. С. 107–129.

Артамонов М.И. Сокровища скифских курганов в собрании Государственного Эрмитажа. Прага: Артия; Л.: Советский художник, 1966. 120 с.

Бабенко Л. І. Щодо інтерпретації сюжету золотого персня з Перещепинського могильника // Феномен Більського городища – 2018: Пам'яті П. Я. Гавриша (1956–2018): збірник наук. праць. Харків; Котельва: Майдан, 2018. С.101–107.

Бессонова С.С. Религиозные представления скифов. Киев: Наукова думка, 1983. 138 с.

Блаватский В.Д. Воздействие античной культуры на страны Северного Причерноморья (VII–IV вв. до н.э.) // СА. 1964a. № 2. С. 13–26.

Блаватский В.Д. Воздействие античной культуры на страны Северного Причерноморья (IV в. до н.э. – III в. н.э.). // СА. 1964 b. № 4. С. 26–35.

Болтенко М.Ф. Herodoteanea // Материалы по археологии Северного Причерноморья. Вып. 4. Одесса, 1960. С. 33–55.

Бутягин А.М., Виноградов Ю.А. Мирмекийский саркофаг в собрании Государственного Эрмитажа. СПб.: Изд-во Государственного Эрмитажа, 2016. 48 с.

Гайдукевич В.Ф. Мирмекийские зольники – эсхары // КСИА. 1965. № 103. С. 28–37.

Галданова О.А. Фигуративные изображения в декоре обкладок ножен и горитов из скифских курганов IV века до н. э. и их иконографические прототипы // Актуальные проблемы теории и истории искусства: сб. науч. статей. Вып. 6. / Под ред. А. В. Захаровой, С. В. Мальцевой, Е. Ю. Станюкович-Денисовой. СПб.: НП-Принт, 2016. С. 42–51.

Гиндин Л.А., Цымбурский В.Л. Гомер и история восточного Средиземноморья. М.: Изд-во «Восточная литература» РАН, 1996. 331 с.

Горончаровский В.А. Синдика в период возведения Семибратних курганов // Мнемон. Исследования и публикации по истории античного мира. Вып. 10 / Ред. Э.Д. Фролов. СПб. [б.и.], 2011. С. 115–140.

Жебелёв С.А. Введение в археологию. Часть 1: История археологического знания. Петроград: Наука и школа, 1923. 199 с.

Клёсов А.А. Вопросы и комментарии // Вестник Академии ДНК–генеалогии. 2013. Т. 6. № 7. С. 1321–1323.

Крыжицкий С.Д., Буйских С.Б., Отрешко В.М. Античные поселения Нижнего Побужья (археологическая карта). Киев: Наукова думка, 1990. 136 с.

Кузьмина Е.Е. Мифология и искусство скифов и бактрийцев. М.: Российский институт культурологии, 2002. 288 с.

Кулатова І.М., Супруненко О.Б. Кургани скіфського часу західної округи Більського городища. Київ: ЦП НАНУ і УТОПІК, 2010. 200 с.

Лазаренко В.Г. Образ Змея и архаический культ Ахилла в Северном Причерноморье // Новый

Гермес. Вестник античной истории, археологии и классической филологии. Вып. VII / Глав. ред. А.Б. Егоров. СПб., 2015. С. 30–54.

Лазаренко В.Г. Культ змей в Северном Причерноморье IV–I тысячелетий до н.э. // Вісник Національного історико-археологичного заповідника «Кам'яна Могила». Вип. I / Відп. ред. Я.Б. Михайлов. Запоріжжя: Дике Поле, 2016a. С. 37–48.

Лазаренко В.Г. Ранний период архаического культа Ахилла в Северном Причерноморье // Новый Гермес. Вестник античной истории, археологии и классической филологии. Вып. VIII / Глав. ред. А.Б. Егоров. Санкт-Петербург, 2016b. С. 13–60.

Лазаренко В.Г. Культ Ахилла в Северном Причерноморье и Фракийский всадник // Новый Гермес. Вестник античной истории, археологии и классической филологии. Вып. IX / Отв. ред. И.Ю. Шауб. Санкт-Петербург, 2017. С. 97–152.

Лазаренко В.Г. Ахилл – бог Северного Причерноморья. Ижевск: Шелест, 2018a. 416 с.

Лазаренко В.Г. Культ змей и ранние индоевропейские миграции // Вісник Національного історико-археологичного заповідника «Кам'яна Могила». Вип. III. Запоріжжя: Дике Поле, 2018b. С. 115–128.

Лазаренко В.Г. Феномен Ахиллова Дрома // БИ. Вып. XXXVII / Отв. ред. В.Н. Зинько. Керчь-Симферополь: Крымский федеральный университет им. В.И. Вернадского, 2018c. С. 28–55.

Лазаренко В.Г. Особенности культа Ахилла в Крыму и на Азиатском Боспоре // БИ. Вып. XXXIX / Отв. ред. В.Н. Зинько. Керчь-Симферополь: Крымский федеральный университет им. В.И. Вернадского, 2019a. С. 20–57.

Лазаренко В.Г. Сообщения Геродота о неврах, агафирсах и будинах в контексте древних культов Северного Причерноморья // Новый Гермес. Вестник классической археологии, антиковедения и медиевистики / Глав. ред. И.Ю. Шауб. Вып. XI. СПб., 2019 b. С. 18–75.

Латышев В.В. Очерк греческих древностей. Часть 2. Богослужебные и сценические древности. СПб.: Типография В. Безобразова и К°, 1889. 326 с.

Латышев В.В. Эпиграфические новости из южной России (находки 1901–1903 годов) // Известия Императорской археологической комиссии. 1904. Вып. 10. СПб. С. 1–91.

Лелеков Л.А. К новейшему решению индоевропейской проблемы // ВДИ. 1982. № 3. С. 31–37.

Маковский М.М. Сравнительный словарь мифологической символики в индоевропейских языках: Образ мира и мир образов. Москва: Владос, 1996. 416 с.

Маковский М.М. Индоевропейская этимология: Предмет – методы – практика. М.: Либроком, 2009. 362 с.

Маковский М.М. Семиотика языческих культов. В кн. Маковский М.М. Язык как феномен. Москва: Ленанд, 2014. С. 124–168.

Мальмберг В. Памятники греческого и греко-варварского искусства, найденные в кургане Карагодеуашх // Материалы по археологии России. Вып. 13. Древности кургана Карагодеуашх. 1894. СПб.: Издание Императорской археологической комиссии. С. 122–192.

Мальмберг Вл. К. Непризнанная Пенфесилия. Методологический этюд. Посвящается Петру Васильевичу Никитину, по поводу тридцатилетия служения его русскому просвещению. Напечатано по распоряжению Императорского русского археологического общества. СПб.: Тип. И. Н. Скороходова, 1901. 21 с.

Мальмберг В.К. Воин на золотой обивке ножен из Чертомлыкского кургана и на вазе из Нолы // Сборник статей в честь Д. А. Корсакова. По поводу сорокалетия его ученой и пятидесятилетия учено-литературной деятельности. Казань: издание книжного магазина

М.А. Голубева, 1913. С. 514–524.

Мальмберг Вл. Воин, защищающій павшего товарища, на чертомлыцкихь ножнахь и других памятниках греческого искусства / В.К. Мальмбергъ // Сборник статей в честь проф. В.П. Бузескула / Сборник Харьковского историко-филологического общества. Т.21. Харьков: Типография «Печатное дело», 1914. С. 310–317.

Манцевич А.П. Курган Солоха. Ленинград: Искусство, 1987. 144 с.

Норманская Ю.В. Цветообозначения в древнегреческом языке // Наименования цвета в индоевропейских языках: Системный и исторический анализ / Отв. ред. А.П. Василевич. Изд-е 2-е. М.: Ком Книга, 2011a. С. 54–65.

Норманская Ю.В. Цветообозначения в санскрите // Наименования цвета в индоевропейских языках: Системный и исторический анализ / Отв. ред. А.П. Василевич. Изд-е 2-е. М.: Ком Книга, 2011b. С. 40–53.

Онайко Н. А. Античный импорт в Приднепровье и Побужье в IV–II веках до нашей эры. САИ. Вып. Д1-27б. М.: Наука, 1970. 213 с.

Островерхов А.С. Античная стеклянная глиптика на юге восточной Европы (VI–II вв. до н.э.) // ВДИ. 2006. № 2. С. 131–154.

Отрешко В.М. Граффити, найденные на поселении Большая Черноморка II в 1973 г. // Некоторые вопросы археологии Украины / Отв. ред. Н.Н. Бондарь. Киев: Вища школа, 1977. С. 40–44.

Раевский Д.С. Очерки идеологии скифо-сакских племён. Опыт реконструкции скифской мифологии. М.: Наука, 1977. 216 с.

Раевский Д.С. Эллинские боги в Скифии? (К семантической характеристике греко-скифского искусства) // ВДИ. 1980. № 1. С. 49–71.

Раевский Д.С. Модель мира скифской культуры. М.: Наука, 1985. 255 с.

Рубан В.В. Литое свинцовое изображение группы фигур из поселения Кателино-1 // Новые памятники древней и средневековой художественной культуры. Киев: Наукова думка, 1982. С. 54–58.

Русяєва А.С. Культові предмети из поселення Бейкуш поблизу о-ва Березань // Археологія. 1971. № 2. С. 22–29.

Русяева А.С. Вопросы развития культа Ахилла в Северном Причерноморье // Скифский мир. Киев, 1975. С. 174–185.

Русяева А.С. Религия и культы античной Ольвии. Киев: Наукова думка, 1992. 255 с.

Русяева А.С. Святилище Ахилла на Тендре в контексте истории и религии Ольвии Понтийской // ВДИ. 2006. № 4. С. 98–123.

Русяева М.В. Основной сюжет на золотых обивках горитов «чертомлыкской серии» // БИ. Симферополь, 2002. Вып. II. С. 125–144.

Савостина Е.А. Иконография скифской битвы и «боспорский стиль»: новый повод для обсуждения проблемы // Таврические студии. Серия: Исторические науки. 2014. № 6. Симферополь: Изд-во Крымского университета культуры, искусств и туризма. С. 32–40.

Селиванова Л.Л. Боспорский рельеф со сценой сражения: скифы или амазонки? // Проблемы истории, филологии, культуры. Магнитогорск: Изд-во Магнитогорского государственного технического университета. 2009. № 1 (23). С. 131–150.

Снытко И.А. О культе Ахилла в Нижнем Побужье в античную эпоху // БФ. Искусство на периферии античного мира / Отв. ред. В.Ю. Зуев. СПб.: Нестор-История, 2009. С. 365 – 371.

Снытко И.А. Ещё раз о культе Геракла в Нижнем Побужье в VI–III вв. до н.э. // Північне

Причорномор'я за античної доби: На пошану С.Д. Крижицького. Київ: Стародавній світ, 2017. С. 195–201.

Снытко И.А. Божественная триада Сотеров в Пантеоне Ольвии классической и раннеэллинистической эпох // Материалы конференции Laurea III. Античный мир и Средние века: Чтения памяти профессора Владимира Ивановича Кадеева. Харьков: ООО «НТМТ», 2019. С. 78–82.

Стефани Л. Описание некоторых вещей, найденных в 1863 г. в Южной России. ОАК за 1864 г. СПб., 1865. 246 с.

Супруненко О.Б. Античний перстень з Більська (попереднє повідомлення) // Археологічний літопис Лівобережної України. 2002. № 1 (11). С. 1-2 обкл.

Тарунов А. На Тамани, среди виноградника // Вокруг света. 1986. № 4. С. 30–34.

Тереножкин А.И., Мозолевский Б.Н. Мелитопольский курган. Киев: Наукова думка, 1988. 262с.

Толстой И.И. Остров Белый и Таврика на Евксинском Понте. Петроград: 2-я Гос. типография, 1918. 164 с.

Толстой И., Кондаков Н. Русские древности в памятниках искусства: Вып. 2. Древности скифо-сарматские. Санкт-Петербург: Типография Министерства путей сообщения (А. Бенке), 1889. 164 с.

Топоров В.Н. К реконструкции «прото-Ахилла» // Балканы в контексте Средиземноморья: Проблемы реконструкции языка и культуры. М.: Наука, 1986. С. 25–37.

Топоров В.Н. Об архаическом слое в образе Ахилла // Образ-смысл в античной культуре. М: Изд-во ГМИИ, 1990. С. 64–95.

Топоров В.Н. Еще раз о фракийском всаднике в балканской и индоевропейской перспективе // Образ мира в слове и ритуале. Балканские чтения – I / Ред. колл.: Н. В. Злыднева, В. Н. Топоров, Т. В. Цивьян. Москва: [б.и.], 1992. С. 3–32.

Топоров В.Н. «Мировое дерево». Опыт семиотической интерпретации // Топоров В.Н. Мировое дерево: Универсальные знаковые комплексы. В 2 томах. Т 1. Москва: Рукописные памятники Древней Руси, 2010. С. 210–262.

Трейстер М.Ю. Матрицы из Пантикапея (к вопросу о боспорской торевтике IV в. до н.э.) // Кочевники евразийских степей и античный мир (проблемы контактов). Материалы 2-го археологического семинара. Новочеркасск, 1989. С. 89–101.

Трубачев О.Н. Indoarica в Северном Причерноморье. М.: Наука, 1999. 320 с.

Уильямс Д., Огден Д. Греческое золото. Ювелирное искусство классической эпохи. V–IV веков до н.э. / Пер. с англ. СПб.: Славия. 1995. 272 с.

Фармаковский Б.В. Золотые обивки налучий из Ильинецкого и Чертомлыкского курганов // Сборник археологических статей, поднесенный графу А. А. Бобринскому. СПб.: Типография В.Ф. Киршбаума, 1911. С. 45–118.

Чередниченко А.Г. Заметки о древнейших названиях Фракии // Древности 2012. Харьковский историко-археологический ежегодник. Том 11. Харьков: ООО «НТМТ», 2012a. С. 8–13.

Чередниченко А.Г. Северное Причерноморье, «курганная культура» и вектор миграций индоевропейцев в III–II тыс. до н. э. // Материалы Международной конференции «Северное Причерноморье: к истокам славянской культуры». VII Чтения памяти академика О. Н. Трубачева. Феодосия (10–15 сентября 2012 г.). Феодосия: [б.и.], 2012b. С. 197–211.

Чередниченко А.Г. К проблеме полиэтнического состава Древней Фракии // Древности 2013.

Харьковский историко-археологический ежегодник. Том 12. № 12. Харьков: ООО «НТМТ», 2013. С. 8–18.

Черненко Е.В. Скифские лучники. Киев: Наукова думка, 1981. 168 с.

Шапошников А.К. Indoarica в Северном Причерноморье // Вопросы языкознания. 2005. № 5. С. 30–67.

Шапошников А.К. Индоевропейский этногенез – свидетельствуют мифология, лингвистика, ономастика и ДНК-генеалогия // Индоевропейская история в свете новых исследований. М., 2010. С. 251–262.

Шапошников А.К. Языковые реликты фракийского облика в Северном Причерноморье // Этимология / Ж.Ж. Варбот (отв. ред.). М.: Наука, 2012. С. 252–308.

Шауб И.Ю. Ахилл на Боспоре // БФ: Погребальные памятники и святилища. Т. I. СПб, 2002. С. 186–189.

Шауб И.Ю. Миф, культ, ритуал в Северном Причерноморье (VII–IV вв. до н.э.). СПб.: Изд-во С.-Петербургского университета, 2007. 484 с.

Шауб И.Ю. О греко-варварских контактах в религиозной сфере в Северном Причерноморье (VII – начало III в. до н. э.) // Вестник Санкт-Петербургского университета. Серия 2. История. Вып. 1. 2008. С. 113–120.

Шауб И.Ю. Из истории исследования религиозной жизни Ольвии догетской эпохи // Проблемы истории, филологии, культуры. 2009a. Т. 3. Магнитогорск: Изд-во Магнитогорского государственного технического университета. С. 47–55.

Шауб И. Ю. Эллинские традиции и варварские влияния в религиозной жизни греческих колоний Северного Причерноморья (VI–IV вв. до н. э.): автореф. дисс. … д-ра ист. наук. СПб., 2009b.

Шилов В.П. Раскопки Елизаветовского могильника в 1959 г. // СА. 1961. № 1. С. 150–168.

Яйленко В.П. Три историко-ономастических фракийско-скифских очерка: алазоны, амазонки, Эксампей // БИ. Вып. XXXIII / Отв. ред. В.Н. Зинько, Керчь: Керченская городская типография, 2016. С. 30–94.

Яценко И.В. Искусство эпохи железа // Произведения искусства в новых находках советских археологов. М.: Искусство, 1977. С.43–103.

Яценко С.А. Сарматские и скифские элементы в антропоморфных изображениях Прикубанья конца IV – первой пол. III в. до н.э. // Кочевники евразийских степей и античный мир (проблемы контактов). Материалы 2-го археологического семинара. Новочеркасск, 1989. С. 120–126.

Andronicos M. Vergina. The Royal Tombs and the Ancient City. Athens: Ekdotike Athenon, 1984. 244 p.

Haak W., Lazaridis I., Patterson N., Rohland N. et al. Massive migration from the steppe is a source for Indo-European languages in Europe. Nature. 2015. 522. P. 207–211.

Klyosov A.A., Rozhanskii I.L. Haplogroup R1a as the Proto Indo-Europeans and the Legendary Aryans as Witnessed by the DNA of Their Current Descendants. Anthropology. 2012. Vol. 2. No 1. P. 1–13.

Krzewińska M., Kilinç G.M., Juras A., Koptekin D., Chyleński M. et al. Ancient genomes suggest the eastern Pontic-Caspian steppe as the source of western Iron Age nomads. Science Advances. 03 Oct 2018: Vol. 4, no. 10, eaat4457.

Liddel H.G., Scott R. Greek-English Lexicon. Eighth edition, revised throughout. New York, Chicago, Cincinati: American book company, 1901. 1776 p.

Richter G.M.A. A Greek Sword Sheath of a Scythian King, Bulletin of the Metropolitan Museum of Art. Vol. XXVI. # 1. 1931. P. 44–48

Scheglov A.N., Katz V.I. Fourth-Century B.C. Royal Kurgan in the Crimea // Metropolitan Museum Journal. 1991. No. 26. P. 97–122.

REFERENCES

Akimova E. A. Akhill v greko-varvarskoĭ torevtike Severnogo Prichernomor'ia͡. *Bosporskiĭ fenomen. Greki i varvary na Evraziĭskom perekrëstke.* St. Petersburg, Nestor-Istoriia͡ Publ., 2013, pp. 606–613.

Alekseev A. IU͡. *Zoloto skifskikh t͡sareĭ iz sobraniia͡ Ėrmitazha.* St. Petersburg, State Hermitage Publ., 2012, 272 p.

Alekseev A. IU͡., Murzin V. IU͡., Rolle R. *CHertomlyk. Skifskiĭ t͡sarskiĭ kurgan IV v. do n. ė.* Kiev, Naukova dumka Publ., 1991, 416 p.

Andronikos M. T͡Sarskie grobnit͡sy v Vergine (iz istorii raskopok). *Vestnik drevneĭ istorii*, 1990, No. 1, pp. 107–129.

Artamonov M.I. *Sokrovishcha skifskikh kurganov v sobranii Gosudarstvennogo Ėrmitazha.* Praga: Artiia͡; Leningrad, Sovetskiĭ khudozhnik Publ., 1966, 120 p.

Babenko L. I. SHCHodo interpretat͡siĭ siu͡zhetu zolotogo persnia͡ z Pereshchepins'kogo mogil'nika. *Fenomen Bil's'kogo gorodishcha – 2018:* Pam'iat͡i P. IA͡. Gavrisha (1956–2018): zbirnik nauk. prat͡s'. Xarkiv; Kotel'va, Maĭdan Publ., 2013, pp.101–107.

Bessonova S.S. *Religioznye predstavleniia͡ skifov.* Kiev, Naukova dumka Publ., 1983, 138 p.

Blavatskiĭ V. D. Vozdeĭstvie antichnoĭ kul'tury na strany Severnogo Prichernomor'ia͡ (VII–IV vv. do n.ė.). *Sovetskaia͡ arkheologiia͡,* 1964a, No. 2, pp. 13–26.

Blavatskiĭ V. D. Vozdeĭstvie antichnoĭ kul'tury na strany Severnogo Prichernomor'ia͡ (IV v. do n.ė. – III v. n.ė.). Sovetskaia͡ arkheologiia͡, 1964b, No. 4, pp. 26–35.

Boltenko M.F. Herodoteanea. *Materialy po arkheologii Severnogo Prichernomor'ia͡.* Issue 4, Odessa, 1960, pp. 33–55.

Butia͡gin A.M., Vinogradov IU͡.A. *Mirmekiĭskiĭ sarkofag v sobranii Gosudarstvennogo Ėrmitazha. St.* Petersburg, State Hermitage Publ., 2016, 48 p.

Gaĭdukevich V.F. Mirmekiĭskie zol'niki – ėskhary. Kratkie soobshcheniia͡ instituta arkheologii, 1965, No. 103, pp. 28–37.

Galdanova O.A. Figurativnye izobrazheniia͡ v dekore obkladok nozhen i goritov iz skifskikh kurganov IV veka do n. ė. i ikh ikonograficheskie prototipy. *Zakharova A. V., Mal't͡seva S. V., Stani͡ukovich-Denisova E. IU͡. (Eds.). Aktual'nye problemy teorii i istorii iskusstva.* Issue 6, St. Petersburg, NP-Print Publ., 2016, pp. 42–51.

Gindin L.A., T͡Symburskiĭ V.L. *Gomer i istoriia͡ vostochnogo Sredizemnomor'ia͡.* Moscow: Vostochnaia͡ literatura RAN Publ., 1996, 331 p.

Goroncharovskiĭ V.A. Sindika v period vozvedeniia͡ Semibratnikh kurganov. *Mnemon. Issledovaniia͡ i publikat͡siĭ po istorii antichnogo mira.* Issue 10. Ed. Ė.D. Frolov. St. Petersburg, 2011, pp. 115–140.

ZHebelëv S.A. *Vvedenie v arkheologiiu͡. Part 1: Istoriia͡ arkheologicheskogo znaniia͡.* Petrograd, Nauka i shkola Publ., 1923, 199 p.

Klësov A.A. Voprosy i kommentarii. *Vestnik Akademii DNK–genealogii.* 2013, vol. 6, No. 7, pp. 1321–1323.

Kryzhit͡skiĭ S.D., Buĭskikh S.B., Otreshko V.M. *Antichnye poseleniia͡ Nizhnego Pobuzh'ia͡*

(arkheologicheskaia͡ karta). Kiev, Naukova dumka Publ,, 1990, 136 p.
Kuz′mina E.E. *Mifologiia͡ i iskusstvo skifov i baktriĭtsev.* Moscow, 2002, 288 p.
Kulatova I.M., Suprunenko O.B. *Kurgani skifs'kogo chasu zakhidnoï okrugi Bil's'kogo gorodishcha.* Kiïv, UTOPIK Publ., 2010, 200 p.
Lazarenko V.G. Obraz Zmeia͡ i arkhaicheskiĭ kul′t Akhilla v Severnom Prichernomor′e. *Novyĭ Germes. Vestnik antichnoĭ istorii, arkheologii i klassicheskoĭ filologii.* Issue VII. Ed. A.B. Egorov. St. Petersburg, 2015, pp. 30–54.
Lazarenko V.G. Kul′t zmeĭ v Severnom Prichernomor′e IV-I tysia͡cheletiĭ do n.ė. *Visnik Natsional'nogo istoriko-arkheologichnogo zapovidnika «Kam'ia͡na Mogila».* Issue I. Ed. IA͡.B. Mikhaĭlov. Zaporizhzhia͡, Dike Pole Publ, 2016a, pp. 37–48.
Lazarenko V.G. Ranniĭ period arkhaicheskogo kul′ta Akhilla v Severnom Prichernomor′e. *Novyĭ Germes. Vestnik antichnoĭ istorii, arkheologii i klassicheskoĭ filologii.* Issue VIII. Ed. A.B. Egorov. St. Petersburg, 2016b, pp. 13–60. [In Russian].
Lazarenko V.G. Kul′t Akhilla v Severnom Prichernomor′e i Frakiĭskiĭ vsadnik. *Novyĭ Germes. Vestnik antichnoĭ istorii, arkheologii i klassicheskoĭ filologii.* Issue IX. Ed. I.IU͡. SHaub. St. Petersburg, 2017, pp. 97–152.
Lazarenko V.G. *Akhill – bog Severnogo Prichernomor′ia͡. Izhevsk,* SHelest Publ., 2018a, 416 p.
Lazarenko V.G. Kul′t zmeĭ i rannie indoevropeĭskie migratsi͡. *Visnik Natsional'nogo istoriko-arkheologichnogo zapovidnika «Kam'ia͡na Mogila».* Issue III. Zaporizhzhia͡, Dike Pole Publ., 2018b, pp. 115–128.
Lazarenko V.G. Fenomen Akhillova Droma. *Bosporskie issledovaniia͡.* Issue XXXVII. Ed. V.N. Zin′ko. Kerch′-Simferopol′: Krymskiĭ federal′nyĭ universitet im. V.I. Vernadskogo, 2018c, pp. 28–55.
Lazarenko V.G. Osobennosti kul′ta Akhilla v Krymu i na Aziatskom Bospore. *Bosporskie issledovaniia͡.* Issue XXXIX. Ed. V.N. Zin′ko. Kerch′-Simferopol′: Krymskiĭ federal′nyĭ universitet im. V.I. Vernadskogo, 2019a, pp. 20–57.
Lazarenko V.G. Soobshcheniia͡ Gerodota o nevrakh, agafirsakh i budinakh v kontekste drevnikh kul′tov Severnogo Prichernomor′ia͡. *Novyĭ Germes. Vestnik klassicheskoĭ arkheologii, antikovedeniia͡ i medievistiki.* Ed. I.IU͡. SHaub. Issue XI. St. Petersburg, 2019 b, pp. 18–75.
Latyshev V.V. *Ocherk grecheskikh drevnosteĭ. Part 2. Bogosluzhebnye i sts͡enicheskie drevnosti.* St. Petersburg, 1889, 326 p.
Latyshev V.V. Ėpigraficheskie novosti iz iu͡zhnoĭ Rossii (nakhodki 1901–1903 godov). *Izvestiia͡ Imperatorskoĭ arkheologicheskoĭ komissii.* 1904. Issue 10. St. Petersburg, pp. 1–91.
Lelekov L.A. K noveĭshemu resheniiu͡ indoevropeĭskoĭ problem. *Vestnik drevneĭ istorii,* 1982, No. 3, pp. 31–37.
Makovskiĭ M.M. *Sravnitel'nyĭ slovar' mifologicheskoĭ simvoliki v indoevropeĭskikh ia͡zykakh: Obraz mira i mir obrazov.* Moscow, Vlados Publ., 1996, 416 p.
Makovskiĭ M.M. *Indoevropeĭskaia͡ ėtimologiia͡: Predmet – metody – praktika.* Moscow, Librokom Publ., 2009, 362 p.
Makovskiĭ M.M. Semiotika ia͡zycheskikh kul′tov. In: Makovskiĭ M.M. *IA͡zyk kak fenomen.* Moscow, Lenand Publ., 2014, pp. 124–168.
Mal′mberg V. Pamia͡tniki grecheskogo i greko-varvarskogo iskusstva, naĭdennye v kurgane Karagodeuashkh. *Materialy po arkheologii Rossii.* Issue 13. Drevnosti kurgana Karagodeuashkh. 1894. St. Petersburg, pp. 122–192.
Mal′mberg V.K. Voin na zolotoĭ obivke nozhen iz CHertomlykskogo kurgana i na vaze iz Noly. In:

Sbornik stateĭ v chest' D. A. Korsakova. Po povodu sorokaletiia͡ ego uchenoĭ i pia͡tidesia͡tiletiia͡ ucheno-literaturnoĭ deia͡tel'nosti. Kazan', 1913, pp. 514–524.

Mal'mberg Vl. Voin, zashchishchaiu͡shchiĭ pavshego tovarishcha, na chertomlyts͡kikh' nozhnakh' i drugikh pamia͡tnikakh grecheskogo iskusstva. S*bornik Xar'kovskogo istoriko-filologicheskogo obshchestva.* Vol. 21. Xar'kov, 1914, pp. 310–317.

Mants͡evich A.P. Kurgan Solokha. Leningrad, Iskusstvo Publ., 1987, 144 p.

Normanskaia͡ IU͡.V. TS͡vetooboznacheniia͡ v drevnegrecheskom ia͡zyke. *Vasilevich A.P. (Ed.). Naimenovania͡ ts͡veta v indoevropeĭskikh ia͡zykakh: Sistemnyĭ i istoricheskiĭ analiz.* Moscow, Kom Kniga Publ., 2011a, pp. 54–65.

Normanskaia͡ IU͡.V. TS͡vetooboznacheniia͡ v sanskrite. *Vasilevich A.P. (Ed.). Naimenovania͡ ts͡veta v indoevropeĭskikh ia͡zykakh: Sistemnyĭ i istoricheskiĭ analiz.* Moscow, Kom Kniga Publ., 2011b, pp. 40–53.

Onaĭko N. A. *Antichnyĭ import v Pridneprov'e i Pobuzh'e v IV–II vekakh do nasheĭ ėry.* Moscow, Nauka Publ., 1970, 213 p.

Ostroverkhov A.S. Antichnaia͡ stekliа͡nnaia͡ gliptika na iu͡ge vostochnoĭ Evropy (VI–II vv. do n.ė.). *Vestnik drevneĭ istorii,* 2006, No. 2, pp. 131–154.

Otreshko V.M. Graffiti, naĭdennye na poselenii Bol'shaia͡ CHernomorka II v 1973 g. Bondar' N.N. *(Ed.) Nekotorye voprosy arkheologii Ukrainy.* Kiev, Vishcha shkola Publ., 1977, pp. 40–44.

Raevskiĭ D.S. *Ocherki ideologii skifo-sakskikh plemën. Opyt rekonstrukts͡ii skifskoĭ mifologii.* Moscow, Nauka Publ., 1977, 216 p.

Raevskiĭ D.S. Ėllinskie bogi v Skifii? (K semanticheskoĭ kharakteristike greko-skifskogo iskusstva). *Vestnik drevneĭ istorii,* 1980, No. 1, pp. 49–71.

Raevskiĭ D.S. *Model' mira skifskoĭ kul'tury.* Moscow, Nauka Publ., 1985, 255 p.

Ruban V.V. Litoe svints͡ovoe izobrazhenie gruppy figur iz poseleniia͡ Katelino-1. In: *Novye pamia͡tniki drevneĭ i srednevekovoĭ khudozhestvennoĭ kul'tury.* Kiev, Naukova dumka Publ., 1982, pp. 54–58.

Rusia͡єva A.S. Kul'tovi predmeti iz poselennia͡ Beĭkush poblizu o-va Berezan'. *Arkheologiia͡.* 1971. No. 2, pp. 22–29.

Rusia͡eva A.S. Voprosy razvitiia͡ kul'ta Akhilla v Severnom Prichernomor'e. In: *Skifskiĭ mir.* Kiev, 1975, pp. 174–185.

Rusia͡eva A.S. *Religiia͡ i kul'ty antichnoĭ Ol'vii.* Kiev, Naukova dumka Publ., 1992, 255 p.

Rusia͡eva M. V. Osnovnoĭ siu͡zhet na zolotykh obivkakh goritov «chertomlykskoĭ serii». *Bosporskie issledovania͡.* Simferopol', 2002, issue II, pp. 125–144.

Rusia͡eva A.S. Svia͡tilishche Akhilla na Tendre v kontekste istorii i religii Ol'vii Pontiĭskoĭ. *Vestnik drevneĭ istorii,* 2006, No. 4, pp. 98–123.

Savostina E.A. Ikonografiia͡ skifskoĭ bitvy i «bosporskiĭ stil'»: novyĭ povod dlia͡ obsuzhdeniia͡ problem. *Tavricheskie studii. Seriia͡: Istoricheskie nauki.* 2014, No. 6, Simferopol', pp. 32–40.

Selivanova L.L. Bosporskiĭ rel'ef so sts͡enoĭ srazheniia͡: skify ili amazonki? *Problemy istorii, filologii, kul'tury.* Magnitogorsk, 2009, No. 1 (23), pp. 131–150.

Snytko I.A. O kul'te Akhilla v Nizhnem Pobuzh'e v antichnuiu͡ ėpokhu. *Bosporskiĭ fenomen. Iskusstvo na periferii antichnogo mira.* Ed. V.IU͡. Zuev. St. Petersburg, Nestor-Istoriia͡ Publ., 2009, pp. 365–371.

Snytko I.A. Eshchë raz o kul'te Gerakla v Nizhnem Pobuzh'e v VI–III vv. do n.ė. In: *Pivnichne Prichornomor`ia͡ za antichnoï dobi: Na poshanu S.D. Krizhits͡'kogo.* Kiïv, Starodavnï svit Publ., 2017, pp. 195–201.

Snytko I.A. Bozhestvennaia͡ triada Soterov v Panteone Ol′vii klassicheskoĭ i ranneėllinisticheskoĭ ėpokh *Materialy konferentsii Laurea III. Antichnyĭ mir i Srednie veka: CHteniia͡ pamia͡ti professora Vladimira Ivanovicha Kadeeva.* Xar′kov, 2019, pp. 78–82.

Stefani L. Opisanie nekotorykh veshcheĭ, naĭdennykh v 1863 g. v IÜzhnoĭ Rossii. *Otchet arkheologicheskoĭ komissii* za 1864 g. St. Petersburg, 1865, 246 з.

Suprunenko O.B. Antichniĭ persten′ z Bil′s′ka (poperednє povidomlennia͡). *Arkheologichniĭ litopis Livoberezhnoï Ukraïni.* 2002, No. 1 (11), pp. 1-2 cover.

Tarunov A. Na Tamani, sredi vinogradnika. *Vokrug sveta.* 1986, No. 4, pp. 30–34.

Terenozhkin A.I., Mozolevskiĭ B.N. *Melitopol′skiĭ kurgan.* Kiev, Naukova dumka Publ., 1988, 262 p.

Tolstoĭ I.I. Ostrov Belyĭ i Tavrika na Evksinskom Ponte. Petrograd, 1918, 164 p.

Tolstoĭ I., Kondakov N. *Russkie drevnosti v pamia͡tnikakh iskusstva: Issue 2. Drevnosti skifo-sarmatskie.* Saint-Petersburg, 1889, 164 p.

Toporov V.N. K rekonstruktsii «proto-Akhilla». In: *Balkany v kontekste Sredizemnomor′ia͡: Problemy rekonstruktsii ia͡zyka i kul′tury.* Moscow, Nauka Publ., 1986, pp. 25–37.

Toporov V.N. Ob arkhaicheskom sloe v obraze Akhilla. In: *Obraz-smysl v antichnoĭ kul′ture.* Moscow, GMII Publ., 1990, pp. 64–95.

Toporov V.N. Eshche raz o frakiĭskom vsadnike v balkanskoĭ i indoevropeĭskoĭ perspective. *Zlydneva N. V., Toporov V. N., Tsiv′ia͡n T. V. (Eds.). Obraz mira v slove i rituale. Balkanskie chteniia͡ – I.* Moscow, 1992, pp. 3–32.

Toporov V.N. «Mirovoe derevo». Opyt semioticheskoĭ interpretatsii. In: *Toporov V.N. Mirovoe derevo: Universal′nye znakovye kompleksy.* Vol. 1. Moscow, Rukopisnye pamia͡tniki Drevneĭ Rusi Publ., 2010, pp. 210–262.

Treĭster M.IÜ. Matritsy iz Pantikapeia͡ (k voprosu o bosporskoĭ torevtike IV v. do n.ė.). *Kochevniki evraziĭskikh stepeĭ i antichnyĭ mir (problemy kontaktov). Materialy 2-go arkheologicheskogo seminara.* Novocherkassk, 1989, pp. 89–101. [In Russian].

Trubachev O.N. *Indoarica v Severnom Prichernomor′e.* Moscow, Nauka Publ., 1999, 320 p.

Uil′ia͡ms D., Ogden D. *Grecheskoe zoloto. IÜvelirnoe iskusstvo klassicheskoĭ ėpokhi. V–IV veka do n.ė.* St. Petersburg, Slaviia͡ Publ., 1995, 272 p.

Farmakovskiĭ B.V. Zolotye obivki naluchiĭ iz Il′inetskogo i CHertomlykskogo kurganov. *Sbornik arkheologicheskikh stateĭ, podnesennyĭ grafu A. A. Bobrinskomu.* St. Petersburg, 1911, s. 45–118.

CHerednichenko A.G. Zametki o drevneĭshikh nazvaniia͡kh Frakii. *Drevnosti 2012. Xar′kovskiĭ istoriko-arkheologicheskiĭ ezhegodnik.* Vol. 11. Xar′kov, 2012a, pp. 8–13.

CHerednichenko A. G. Severnoe Prichernomor′e, «kurgannaia͡ kul′tura» i vektor migratsiĭ indoevropeĭtsev v III–II tys. do n. ė. Materialy *Mezhdunarodnoĭ konferentsii «Severnoe Prichernomor′e: k istokam slavia͡nskoĭ kul′tury». VII CHteniia͡ pamia͡ti akademika O. N. Trubacheva. Feodosiia͡ (10-15 sentia͡bria͡ 2012 g.).* Feodosiia͡, 2012b, pp. 197–211.

CHerednichenko A.G. K probleme poliėtnicheskogo sostava Drevneĭ Frakii. *Drevnosti 2013. Xar′kovskiĭ istoriko-arkheologicheskiĭ ezhegodnik.* Vol. 12, No. 12, Xar′kov, 2013, pp. 8–18.

CHernenko E.V. *Skifskie luchniki.* Kiev, Naukova dumka Publ., 1981, 168 p.

SHaposhnikov A.K. Indoarica v Severnom Prichernomor′e. *Voprosy ia͡zykoznaniia͡.* 2005, No. 5, pp. 30–67.

SHaposhnikov A.K. Indoevropeĭskiĭ ėtnogenez – svidetel′stvuiut mifologiia͡, lingvistika, onomastika i DNA-genealogy. In: *Indoevropeĭskaia͡ istoriia͡ v svete novykh issledovaniĭ.* Moscow, 2010, pp. 251–262.

SHaposhnikov A.K. IA͡zykovye relikty frakiĭskogo oblika v Severnom Prichernomor′e. *Ėtimologiia͡.* Ed. ZH.ZH. Varbot. Moscow, Nauka Publ., 2012, pp. 252–308.

SHaub I.IU͡. Akhill na Bospore. *Bosporskiĭ fenomen: Pogrebal'nye pamia͡tniki i svia͡tilishcha.* Vol. I, St. Petersburg, 2002, pp. 186–189.

SHaub I.IU͡. *Mif, kul't, ritual v Severnom Prichernomor′e (VII–IV vv. do n.ė.).* St. Petersburg, 2007, 484 p.

SHaub I.IU͡. O greko-varvarskikh kontaktakh v religioznoĭ sfere v Severnom Prichernomor′e (VII – nachalo III v. do n. ė.). *Vestnik Sankt-Peterburgskogo universiteta.* Seriia͡ 2. Istoriia͡. Issue 1, 2008, pp. 113–120.

SHaub I.IU͡. Iz istorii issledovaniia͡ religioznoĭ zhizni Ol′vii dogetskoĭ ėpokhi. *Problemy istorii, filologii, kul'tury.* 2009a, vol. 3, Magnitogorsk, pp. 47–55.

SHaub I. IU͡. *Ėllinskie traditsii i varvarskie vliia͡niia͡ v religioznoĭ zhizni grecheskikh koloniĭ Severnogo Prichernomor'ia͡ (VI-IV vv. do n. ė.)*: Abstract of doct. diss. St. Petersburg, 2009b. 36 p.

SHilov V.P. Raskopki Elizavetovskogo mogil′nika v 1959 g. *Sovetskaia͡ arkheologiia͡,* 1961, No. 1, pp. 150–168.

IA͡ĭlenko V.P. Tri istoriko-onomasticheskikh frakiĭsko-skifskikh ocherka: alazony, amazonki, Ėksampeĭ. *Bosporskie issledovaniia͡.* Issue XXXIII. Ed. V.N. Zin′ko, Kerch′, 2016, pp. 30-94.

IA͡tsenko I.V. Iskusstvo ėpokhi zheleza In: *Proizvedeniia͡ iskusstva v novykh nakhodkakh sovetskikh arkheologov.* Moscow, Iskusstvo Publ., 1977, pp. 43–103.

IA͡tsenko S.A. Sarmatskie i skifskie ėlementy v antropomorfnykh izobrazheniia͡kh Prikuban′ia͡ kontsa IV – pervoĭ pol. III v. do n.ė. In: *Kochevniki evraziĭskikh stepeĭ i antichnyĭ mir (problemy kontaktov).* Novocherkassk, 1989, pp. 120–126.

Andronicos M. *Vergina. The Royal Tombs and the Ancient City.* Athens, Ekdotike Athenon, 1984, 244 p.

Haak W., Lazaridis I., Patterson N., Rohland N. et al. Massive migration from the steppe is a source for Indo-European languages in Europe. *Nature,* 2015, 522, pp. 207–211.

Klyosov A.A., Rozhanskii I.L. Haplogroup R1a as the Proto Indo-Europeans and the Legendary Aryans as Witnessed by the DNA of Their Current Descendants. *Anthropology,* 2012, vol. 2, No. 1, pp. 1–13.

Krzewińska M., Kilinç G.M., Juras A., Koptekin D., Chyleński M. et al. Ancient genomes suggest the eastern Pontic-Caspian steppe as the source of western Iron Age nomads. *Science Advances.* 03 Oct 2018: Vol. 4, No. 10, eaat4457.

Liddel H.G., Scott R. *Greek-English Lexicon.* Eighth edition, revised throughout. New York, Chicago, Cincinati, American book company, 1901, 1776 p.

Richter G.M.A. A Greek Sword Sheath of a Scythian King. *Bulletin of the Metropolitan Museum of Art.* Vol. XXVI, # 1, 1931, pp. 44–48

Scheglov A.N., Katz V.I. Fourth-Century B.C. Royal Kurgan in the Crimea. *Metropolitan Museum Journal.* 1991, No. 26, pp. 97–122.

Резюме

С использованием данных археологии, древней литературы и лингвистики оценивается адекватность верификации античных изображений в плане их отнесения к образу Ахилла. Это требует очень серьезных обоснований из-за его догреческих, индоевропейских корней.

Образ Ахилла, очевидно, напоминал собой в варварской среде Северного Причерноморья вечно живого Первопредка, если не Верховного бога. Именно это, видимо, и послужило значительной популярности его мифологии не только у греков данного региона, но и у скифов.

Ключевые слова: скифская торевтика, культ Ахилла, Северное Причерноморье, индоевропейская языковая общность, Фракия.

Summary

Using data from archaeology, ancient literature and linguistics the adequacy of verification of ancient images in terms of their attribution to the image of Achilles is assessed. This requires very serious justification because of its pre-Greek, Indo-European roots. The image of Achilles evidently resembled the barbarian environment of the Northern Black sea region the ever-living first Ancestor if not the Supreme God. Apparently, this served as significant popularity of its mythology, not only among the Greeks of this region but also among the Scythians.

Keywords: Scythian toreutics, Achilles cult, Northern Black sea region, Indo-European language community, Thrace.

СВЕДЕНИЯ ОБ АВТОРЕ
Лазаренко Владимир Григорьевич, профессор.
Федеральное бюджетное государственное
образовательное учреждение
высшего образования (ФБГОУ ВО)
«Ижевский государственный технический университет
имени М.Т. Калашникова».
426066, г. Ижевск, ул. Студенческая, 7.
lazvgr@yandex.ru.
+7 - 912-853-0667.

INFORMATION ABOUT THE AUTHOR
Lazarenko Vladimir G., Professor.
Federal state-financed educational institution of higher education
“Izhevsk’ state technical University
named after M. T. Kalashnikov”.
426066, Izhevsk, Studencheskaya str., 7.
lazvgr@yandex.ru.
+ 7 - 912-853-0667.

Рис. 1. Обкладка чертомлыкского горита [Алексеев, 2012, с. 207].

Рис. 2. Обкладка мелитопольского горита [Тереножкин, Мозолевский, 1988, рис. 140].

Рис. 3. Обкладка горита из Восьмого Пятибратнего кургана [https://www.msk.kp.ru/daily/27068/4137878/ Дата обращения 09.04.2010].

Рис. 4. Мирмекийский саркофаг [Бутягин, Виноградов, 2016].

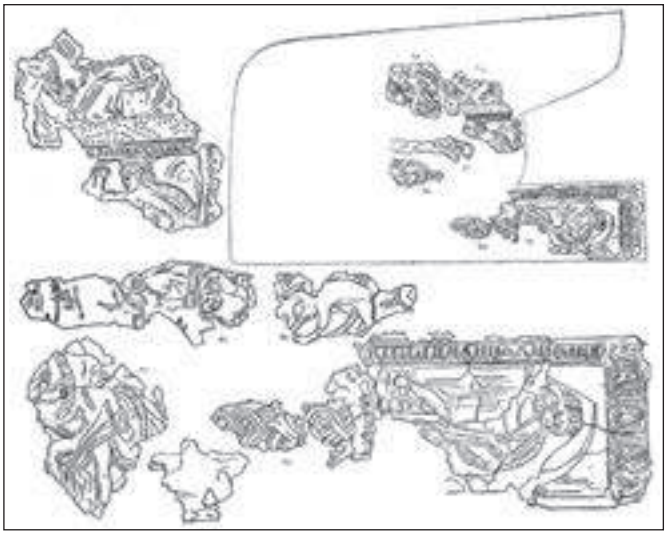

А

Б

Рис. 5.

А – реконструкция обкладки горита из кургана Карагодуеашх [Мальмберг, 1894, рис. 1–7, табл. IX].

Б – обкладка горита из Вергины [Andronicos, 1984, fig. 146 –149].

Рис. 6. Обкладка ножен меча из кургана Чертомлык [Алексеев, 2012, с. 214-215].

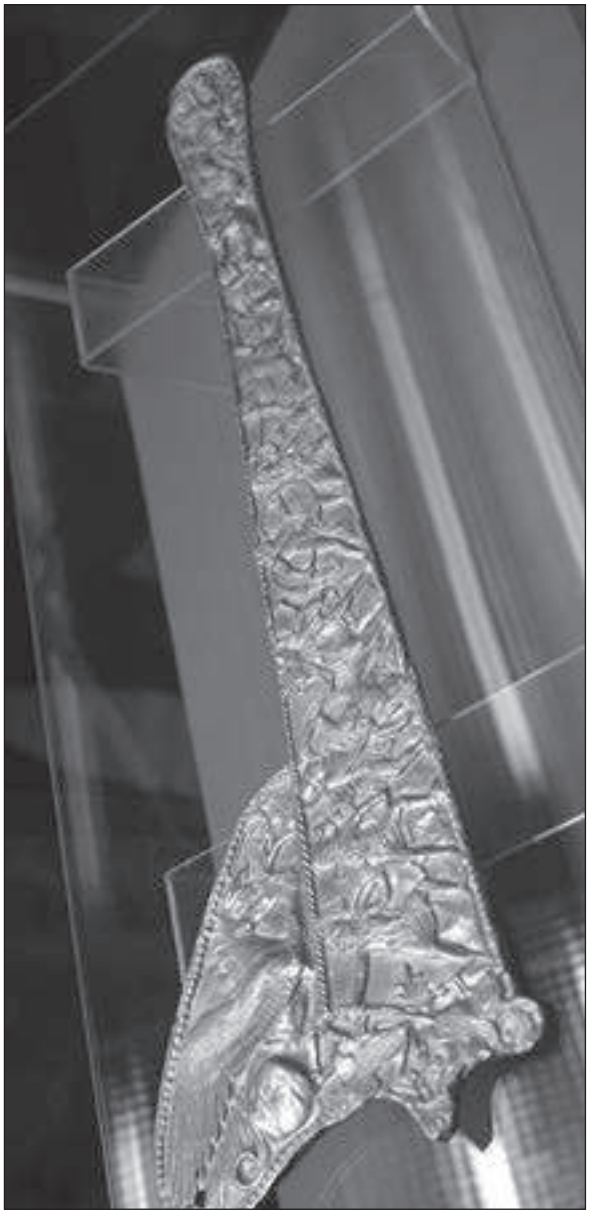

Рис. 7. Обкладка ножен меча из Восьмого Пятибратнего кургана [https://www.msk.kp.ru/daily/27068/4137878/ Дата обращения 09.04.2010].

Рис. 8. Обкладка ножен меча из кургана Чаян [Scheglov, Katz, 1991, fig. 1].

А

Б

Рис. 9.

А – оригинал фрагмента Таманского рельефа;

Б – прорисовка данного рельефа с реконструкцией изображения [Селиванова, 2009, рис. 1-2].

Рис. 10. Свинцовый вотив, найденный на зольнике поселения Кателино-1 близ Ольвии [Снытко, 2017, рис. 1].

Рис. 11. Золотой перстень-печатка из кургана № 2/2001 Перещепинского могильника около г. Бельска [Супруненко, 2002].

А.Е. ПЕТРАКОВА
A.E PETRAKOVA.

ФРАГМЕНТЫ ПАНАФИНЕЙСКИХ АМФОР ИЗ ИАК В СОБРАНИИ МУЗЕЯ ИСТОРИИ ПГНИУ: ОПЫТ РЕКОНСТРУКЦИИ, АТРИБУЦИИ, ИНТЕРПРЕТАЦИИ[1]

FRAGMENTS OF PANATHENAIC FRAGMENTS OF PANATHINE AMPHORAE FROM IAC IN THE COLLECTION OF THE MUSEUM OF HISTORY OF THE PGNIU: EXPERIENCE OF RECONSTRUCTION, ATTRIBUTION, INTERPRETATION AMPHORAE FROM IAC IN THE COLLECTION OF THE MUSEUM OF HISTORY OF THE PGNIU: EXPERIENCE OF RECONSTRUCTION, ATTRIBUTION, INTERPRETATION

Музей истории Пермского государственного национального исследовательского университета (далее – Музей истории ПГНИУ) обладает незаурядной коллекцией античной керамики. В ее составе имеются памятники, рассказывающие об истории развития вазописи на протяжении более чем десяти столетий: от микенского кувшина XIII века до н.э. до италийских ваз IV века до н.э., керамики западного склона и ваз гнация [Петракова, Букина и др., 2019, с. 273–437].

Эти керамические сосуды поступали в собрание музея разными путями. Значительная их часть принадлежала ранее любителям древностей, к которым, в свою очередь, вазы попали от других коллекционеров или дилеров. Однако первым пополнением вазового собрания музея *«стали несколько десятков фрагментов, привезенных в 1916-1917 годах из Петрограда. Эти обломки были подобраны с намерением представить наибольшее разнообразие древней керамики и были взяты из археологических материалов, находившихся в распоряжении Императорской археологической комиссии», которая в то время «располагала множеством памятников из раскопок в античных центрах Северного Причерноморья, как проводившихся под ее началом, так и самодеятельных»* [Петракова, Букина и др., 2019, с. 276].

Среди этих экспонатов Музея истории ПГНИУ есть некоторое количество фрагментов античных расписных ваз, которые по размерам, технике исполнения и тематике росписей могут быть определены как фрагменты панафинейских амфор [Петракова, Букина и др., 2019, кат. 135–137] – особой разновидности аттических

[1]Автор выражает искреннюю признательность директору и сотрудникам Музея истории ПГНИУ за любезное разрешение работать с экспонатами из его собрания, всяческое содействие и душевное отношение.

расписных ваз, изготовление которых было неразрывно связано с празднествами в честь богини Афины. Торжества проводились в месяц гекатомбейон (примерно соответствующий июлю) и включали в себя торжественное шествие, жертвоприношения, спортивные и музыкальные состязания [см. подробнее, например: Neils et al., 1992; Simon, 2002, p. 55–72 и др.].

Сами празднества в честь богини-покровительницы *«града велелепного Афины», «Где и тельцами и агнцами ныне ее ублажают»* уходят корнями в древность и упоминаются как нечто вполне устоявшееся еще в «Илиаде» (Песнь II, 546–551, пер. Н.И. Гнедича). Торжества проводились ежегодно, но с особой роскошью отмечался каждый четвертый год – это были Большие (Великие) Панафинеи. Спортивные состязания в составе празднеств Панафиней фиксируются с 566 года до н.э. [см., например: Kyle, 1996, p. 116-117]. Панафинейские амфоры, наполненные оливковым маслом из священной рощи богини, атлеты-победители получали в качестве приза, причем современные ученые приходят к выводу, *что «контейнер и содержимое рассматривались в качестве комбинированного приза»* [Kyle, 1996, p. 134, note 90; см. также: Bentz, 2001]. В таком качестве эти вазы даже упоминаются в дошедших до нас греческих текстах, например: *«Сладкие голоса афинских торжеств,// Дважды тебя приветившие, — // Недаром земля, обожженная огнем, // В расписных тайниках сосудов // Несла оливковый дар»* (Пиндар, Немейские песни, X,(«Диоскуры») Феэю Аргосскому, 31–36; 460-е гг. до н. э. (?), пер. М.Л. Гаспарова). Самой ранней на сегодняшний день призовой панафинейской амфорой считается ваза, найденная при раскопках гробницы в Афинах в 1813 году и хранящаяся в Британском музее; ее датируют около 560 года до н.э. [Bentz, 1998, Taf. 1-2; BAPD 300828].

На многих панафинейских амфорах сохранилась характерная надпись «τον αθενεθεν αθλον», которая переводится как: «[приз] с Афинских состязаний»; ее размещали вертикально на стороне, украшенной изображением богини Афины. В IV веке до н.э. на вазах также писали имена архонтов, при которых проходили игры и заказывались вазы; по именам архонтов те вазы, на которых они сохранились, можно точно датировать [см., например: Neils et.al., 1992, p. 39–75]. Существуют также чернофигурные и даже краснофигурные амфоры панафинейской формы, но они меньше по размерам, украшены несколько иначе и являются, как предполагают современные ученые, чем-то вроде сувенирной продукции, а не призовыми амфорами, их еще называют псевдопанафинейскими [см., например: Neils et.al., 1992, p. 42–46; Shapiro, 2001]. Наибольшее количество вопросов вызывают у специалистов панафинейские амфоры, на которых характерная надпись отсутствует, хотя во всем остальном они не отличаются от тех ваз, что с надписями. По поводу этих ваз высказываются предположения, что они могут быть призовыми (на них просто по какой-то причине не нанесли надпись) или же панафинейскими (т.е. связанными с мероприятием), но не призовыми [см. о дискуссии по этому поводу, например: Hamilton, 1996]. Хотя на рассматриваемых в статье фрагментах не сохранилось надписей или отдельных букв, автор все же склоняется к мысли о том, что имеет дело

именно с панафинейскими (скорее всего – именно призовыми) амфорами, а не с сувенирной продукцией. В пользу этого говорит не только стиль росписей и их содержательная составляющая, но и размеры фрагментов, явно принадлежавших некогда большим вазам.

В настоящее время фрагменты, о которых идет речь в этой статье, не выставлены в экспозиции Музея истории ПГНИУ, но работа в фондах позволила сделать виртуальную реконструкцию трех панафинейских амфор, с большой долей уверенности интерпретировать сохранившиеся на них изображения, определить примерное время создания сосудов и даже выявить конкретных вазописцев, расписавших их. На основе этих реконструкций (при наличии соответствующих материальных средств и специалистов-реставраторов) могут быть выполнены работы по подготовке амфор к экспонированию в виде склеенных фрагментов и даже – полностью или частично восстановленных ваз, в которых фрагменты монтировались бы в нужных местах в воссозданную из гипса форму.

Запись в Инвентаре Музея истории ПГНИУ гласит: *«Обломки двух больших панафинейских амфор: горло с плечами и ручками, подставка с началом стенок; 29 черепков (частично склеенных)»*. Действительно, некоторые из фрагментов склеены и пронумерованы с внутренней стороны, то есть первая попытка выяснить количество амфор и собрать их была предпринята, по-видимому, еще в то время, когда эти фрагменты находились в ведении Императорской археологической комиссии.

В публикации материалов раскопок, которые регулярно помещались в различных выпусках Отчетов и Известий ИАК фотографии и описания этих фрагментов не попали (по крайней мере, при штудировании этих публикаций выявить их не удалось). Соответственно, никакими дополнительными сведениями по поводу обстоятельств их находки мы не обладаем. Раскопки античных памятников от основания Комиссии и до 1917 года велись как ее силами, так и силами различных частных лиц (легально и нелегально) по обе стороны Керченского пролива [Носов, 2009]. Во время этих раскопок археологи регулярно находили панафинейские амфоры, иногда даже целые, в разнообразных погребениях, например, в третьем (?) кургане на мысе Ак-Бурун во время раскопок А.Е. Люценко и К.И. Гросса еще в XIX веке [ОАК за 1876, табл.1; Олимпия, 2013, кат. 64]. В материалах раскопок второго десятилетия XX века находки целых и фрагментированных панафинейских амфор в погребениях на юге России фиксируются чуть ли не ежегодно: в 1911 году панафинейская амфора найдена при раскопках А.А. Миллера в кургане № 1 Елизаветовского могильника на Дону [Олимпия, 2013, кат. 62], в 1912 году – В.В. Шкорпилом в Зеленском кургане на Тамани [Максимова, 1961], в 1913 году – при раскопках Н.И. Веселовского в Елизаветинском кургане [Артамонов, 1966, с. 40-41; Олимпия, 2013, кат. 63] и др. Передача фрагментов панафинейских амфор из ИАК в Пермский университет в 1917 году позволяет предположить, что они могут происходить из раскопок, близких по времени к этой дате (то, что они не попали в публикации ИАК, косвенно подтверждает эту идею).

Панафинейские амфоры изготавливались аттическими мастерами на протяжении нескольких столетий, с VI по I в. до н.э. [см., например: Edwards, 1957; Bentz, Eschbach, 2001; Palagia, 2014]; все их виды обнаружены при раскопках Керамика в Афинах [Eschbach, 2017]. Безусловно, пропорции и размеры ваз, а также стилистические особенности росписей менялись со временем (изделия VI века до н.э. значительно отличаются по этим параметрам от изделий IV века до н.э.), но целый ряд элементов оставался неизменным [см., например: Bentz, 1998]. Помимо чернофигурной техники и специфического сюжетно-тематического репертуара росписей (Афина – на одной стороне, один из видов состязаний – на другой), панафинейские амфоры имеют более вытянутые пропорции, чем обычные амфоры, их тулово сильно сужается книзу, а размер их – значительно больше, чем у обычных амфор. По особенностям формы и декора их подразделяют на две большие группы: ранние (VI – первая половина V вв. до н.э.) и поздние. Все пермские фрагменты являются фрагментами поздних панафинейских амфор. Их отличают от ранних пропорции и размеры (они гораздо более высокие и узкие), а также – стиль росписи: гравировки изобильные и свободные, мастера стараются при помощи линий передать округлости и объемы [см. подробнее, например: Benz, 1998; Benz, Eschbach, 2001].

Один из пермских фрагментов (ил. 1,1) был опубликован в 2006 году среди прочих избранных экспонатов античной и египетской коллекций Музея истории ПГНИУ [Колпаков, Стабровский, 2006, ил. на с. 51]. На нем представлен бородатый возница в длинной одежде на колеснице, запряженной конями, влево: сохранились головы и части корпуса трех коней, изображение колеса, виден низ корпуса колесницы и дуга вверху. В публикации этот фрагмент был определен как принадлежащий панафинейской амфоре середины – третьей четверти IV века до н.э.

Работа в фондах Музея истории ПГНИУ позволила выявить еще несколько фрагментов, явно принадлежащих к той же самой панафинейской амфоре. Это фрагмент, на котором представлена передняя часть коня (морда, ноги, шея) и часть колонны/стелы слева от коня (по-видимому, выполняющей роль меты), которую перекрывают его передние ноги (ил. 1,2). Хотя фрагмент не стыкуется с предыдущим, но по стилю росписи, размерам коня и по общей композиции понятно, что его следует разместить слева от имеющихся на предыдущем фрагменте трех коней. Еще один маленький фрагмент (с изображением двух задних ног коня и части колеса колесницы) стыкуется с фрагментом с тремя конями (ил. 1,3); также имеются фрагменты нижней части вазы (край клейма и черное пространство под ним), которые не стыкуются с предыдущими, но по своим параметрам (размер, толщина, цвет глины и «черного лака») подходят к предыдущим (ил. 1, 4-5).

Судя по размерам фрагментов, они относятся к крупной панафинейской амфоре высотой приблизительно 60–70 см (высота наибольшего из сохранившихся фрагментов – 23,2 см). На основе аналогий представляется возможным реконструировать облик этой вазы (ил. 2), у которой на стороне А, как и положено, было изображение Афины в боевом облачении, а на стороне Б – изображение квадриги с возницей,

занимавшее почти все пространство клейма. Подобные изображения сохранились на панафинейских амфорах разного времени, разве что на ранних вазах возница и колесница предстают четко в профиль, а на вазах последней трети V – IV веков до н.э. часто встречается изображение в три четверти, как и на пермской амфоре (ср. ил. 3, ил. 5).

На пермской вазе представлен бородатый возничий, что в системе визуальных кодов древнегреческого искусства должно обозначать зрелый возраст [по поводу возрастных групп участников Панафинейских игр см., например: Neils, 1992, p. 13–27]. Именно бородатыми предстают возницы на квадригах на панафинейских амфорах [ср. BAPD 512, BAPD 300828 – безбородый возница на биге], ведь состязания квадриг – один из наиболее сложных видов соревнований в составе Панафинейских игр [см. Bentz, 1998, S. 76–78; Eschbach, 2017, S. 76–78]. На пермском фрагменте представлено именно состязание квадриг: видно, что возница занимает все место на колеснице, а для апобата места нет – в этом можно удостовериться, глядя на изображение колесницы с апобатом на амфоре в Малибу (Ил. 5) [Bentz, 1998, Taf. 118, Kat 4.080].

Состязания колесниц впервые появились в составе Олимпийских игр в 680 г. до н.э. (хотя сами игры были учреждены в 776 г. до н.э.), в составе же Панафинейских игр они были изначально, с VI века до н.э. По свидетельству Аполлодора (Мифологическая библиотека. Кн. III, разд. XIV,6), сам праздник Панафиней придумал Эрихтоний, «землерожденный сын» и воспитанник Афины. Гигин же добавляет, что именно Эрихтоний и является изобретателем квадриги (по некоторым версиям мифа он был змееногим, а на квадриге ему было легче передвигаться), более того – он сам участвовал в состязаниях квадриг (Астрономия. Кн. II, Возничий 13.1–2). В составе Панафинейских игр состязания квадриг считались особенно престижными (в Олимпийских играх предпочтение отдавалось бегу), ведь управление четверкой крайне сложно и требует особых навыков, а содержать четверку коней (кормить, ухаживать) – очень дорого [см. о конях в жизни представителей афинской элиты: Filser, 2017, S. 398–565]. Возничего во время состязаний подстерегало множество опасностей: от потери управления конями до зацепления колесницы за что-нибудь, что могло завершиться падением и гибелью возницы, как это красочно описывает Софокл (Электра, 710–760).

По стилю росписи пермская панафинейская амфора напоминает вазы, которые были объединены в так называемую Кубанскую группу (The Kuban Group). Группа получила название по панафинейской амфоре, происходящей из раскопок на Кубани [Beazley, 1943, p. 453–454] – ваза хранится сейчас в Эрмитаже [Bentz, 1998, S. 158, Kat. 5.237; Олимпия, 2013, кат. 63; BAPD 303120]. В публикациях последних десятилетий Кубанскую группу датируют 410–390 гг. до н.э. [Eschbach, 1992; Bentz, 1998, S. 156; Eschbach, 2017, S. 37–39], в некоторых случаях в отношении конкретных ваз возможны уточнения датировки с привязкой к конкретным Панафинейским играм.

Очень похожий возничий и четверка коней, но в зеркальном варианте, представлены на панафинейской амфоре (ил. 3,1-2), ныне хранящейся в Британском музее

[CVA London, British Museum, fasc. 1, Pl. 1,2b; Bentz, 1998, Taf. 94, Kat. 5.238; BAPD 303121]. Эта ваза была атрибутирована Кубанской группе еще основоположником классификации афинских черно- и краснофигурных ваз Джоном Бизли [Beazley, 1943, p. 453; Beazley, 1956, p. 411 no 3]. Особенно сходство пермской и британской амфор очевидно при сравнении изображений коней и элементов упряжи. Они совпадают даже в мелких деталях, таких, как трактовка ушей и грив, глаз, ноздрей, кожных складок на головах, шеях, телах коней, элементов упряжи, включая белые точки на головной части и ряд белых точек в обрамлении гравировок – на грудной (ил. 4). На пермской амфоре гравировки сохранились хорошо, а белые точки в некоторых местах потерты, но все же видны. Велико также сходство в передаче рук, пальцев, складок на одежде возничего, в трактовке же черт лица и волос некоторые различия имеются, но видно, что стилистически эти изображения похожи. На аналогии в Британском музее колесница представлена в движении вправо – такой вариант в росписи панафинейских амфор с квадригами встречается чаще. Вариант, как на пермском фрагменте, встречается реже, но не является чем-то исключительным – можно привести в качестве примера более позднюю по времени вазу, хранящуюся сейчас в Музее им. П. Гетти в Малибу (ил. 5); она датирована 340-339 гг. до н.э. по имени архонта Теофраста, написанном на ней [Bentz, 1998, Taf. 117-118, Kat. 4.080; BAPD 1493]; что касается вазописца – Панос Валаванис предложил связать ее с именем Мастера Марсия (The Marsyas Painter) [Βαλαβάνης, 1991, σ. 69, 252, 254, 278, πλ. 85-87], хорошо известного своими краснофигурными росписями.

На пермском фрагменте почти вся белая краска, некогда покрывавшая одежду возничего (длинный хитон), утрачена; осталось лишь несколько небольших белых пятнышек, да и они довольно плохо различимы. На фрагменте хорошо видны гравировки, обозначающие складки и контуры одежды: складки на плечах соответствуют складкам, образующимся при скреплении ткани фибулами, складки на поясе похожи на те, которые образуются при подпоясывании одежды. Аналогия в Британском музее позволяет представить себе, как могла выглядеть одежда возничего на пермской вазе, когда она только вышла из печи для обжига (ил. 4). На амфоре в Британском музее длинная одежда возничего выполнена белой краской, детали даны гравировкой и красной краской (поясок, полоса вдоль проймы, две вертикальные полосы по боку одежды). Вполне возможно, что так это было и на амфоре в Перми. Сейчас же там, где одежда покрывала грудь и нижнюю половину тела возничего, видно плотное пятно оранжевого цвета. По-видимому, так получилось в результате того, что во время обжига эта часть поверхности вазы была покрыта слоем белой краски, поэтому приобрела цвет, отличный от тех частей, которые покрашены так называемым черным лаком или не покрыты росписью вовсе.

На стороне А панафинейской амфоры в Британском музее представлена Афина в очень нарядных одеждах, в изобилии украшенных деталями, выполненными красной и белой красками (ил. 3,2) – нечто подобное мы можем себе представить и на стороне А амфоры в Перми. В этом смысле Афина на стороне А ваз из

Кубанской группы достаточно стандартна, например, на вазе в Британском музее и вазе в Эрмитаже она отличается лишь мелкими деталями, вроде орнамента по нижней кайме одежды (в Британском музее это ряд человеческих фигур, в Эрмитаже – пальметт).

Помимо аналогии, в Британском музее прорисовку голов и тел коней, а также упряжи на амфоре в Перми можно сравнить с аналогичными элементами на других вазах, отнесенных к Кубанской группе [Eschbach, 1992, Taf. 17–18]; прорисовка головы возничего также похожа [Eschbach, 1992, Taf. 16].

Хоть положение квадриги с возничим и отличается, но трактовка коней с похожими гравировками имеется также на амфоре в Гильдесгейме [Beazley, 1956, p. 412 no 1; BAPD 303131]. Бизли атрибутировал ее Гильдесгеймской группе (The Hildesheim Group), которую он полагал современной Кубанской группе [Beazley, 1943, p. 454]. Позже Норберт Эшбах в статье о Кубанской группе [Eschbach, 1992] и Мартин Бенц в специализированной монографии о панафинейских амфорах переатрибутировали амфору в Гильдесгейме и отнесли ее к Кубанской группе [Bentz, 1998, Taf. 97, Kat. 5.245]. Именно к Кубанской группе следует отнести и пермские фрагменты, они подходят по стилю росписи и по размерам [ср. Bentz, 1998, S. 156–163, Kat. 5.228–5.314].

Авторитетные исследователи панафинейских амфор связывают приведенные к пермской вазе аналогии с Панафинейскими играми, проводившимися в 402 и в 398 годах до н.э. [Bentz, 1998, S. 156–158]. Кроме того, очевидно, целой группы вазописцев, работавших над их созданием, Бенц также предлагает выделять три индивидуальных почерка вазописцев, соотнося их с индивидуальной манерой известных мастеров аттической краснофигурной вазописи. Амфора в Гильдесгейме, по его мнению, расписана вазописцем, которого предлагается отождествить с Аристофаном (Aristophanes), происходящим из круга Мастера Мидия (The Meidias Painter), временем работы которого считается последняя треть V века до н.э. Амфора в Британском музее расписана кем-то из круга Мастера Прономоса (Circle of the The Pronomos Painter), вазописца, работавшего в 410–390 гг. до н. э. и получившего свое имя по изображению флейтиста Прономоса на вазе, хранящейся сейчас в Национальном археологическом музее в Неаполе [см. подробнее Taplin, Wyles, 2010]. По стилю пермский фрагмент ближе к амфоре в Британском музее, т.е. к работам круга Мастера Прономоса.

Амфора в Британском музее имеет высоту 67,5 см, то есть не только по стилю росписи, но и по размерам, очевидно, крайне близка амфоре в Перми. Вполне возможно, что вазы происходят из одной партии изделий, ведь призом за победу (т.е. первое место) в престижнейшем состязании квадриг в Панафинейских играх было 140 панафинейских амфор (за второе место – 40), в то время как за другие виды состязаний давали гораздо меньше ваз – 40–50 штук [Benz, 1998, S. 14-15]. Приз получал хозяин колесницы (сам он при этом мог не участвовать в играх в качестве возницы). По подсчетам современных ученых, одна панафинейская амфора высотой 60–70 см могла вмещать до 35-40 литров масла [см. подробное рассмотрение

вопроса: Benz, 1998, S. 31–40]. Стало быть, победитель в состязаниях колесниц помимо 140 ваз, украшенных чернофигурными росписями, становился также и владельцем нескольких тысяч литров оливкового масла, продававшегося в IV веке до н.э. по 12 драхм за метрет (39,5 литра) [см. также: Олимпия, 2013, с. 110]. Победитель состязаний мог обратить свой приз в деньги – не случайно панафинейские амфоры находят далеко за пределами Афин, по всему Средиземноморью, в гробницах представителей разных народов античного мира, в том числе – не-эллинов (например, этрусков, меотов), которые, как мы знаем, по правилам Панафинейских игр не имели права принимать участие в состязаниях [Bentz, 1998, S. 89–119]. Британская амфора происходит из раскопок Таухейры в Киренаике (совр. Токра, Ливия), что примерно так же далеко от Афин, как и побережья Керченского пролива, откуда, по всей видимости, происходит пермская амфора. И если эти вазы и вправду связаны с одними и теми же играми, то, по-видимому, мы имеем дело со случаем продажи выигрыша, коль скоро они оказались в столь отдаленных друг от друга частях ойкумены. Благодаря памятникам античной письменности нам известно некоторое количество имен победителей в состязаниях квадриг на Олимпийских и на Панафинейских играх [см., например: Гвоздева, 2009, с. 19-20], но, к сожалению, не в отношении игр 402 и 398 гг. до н.э., с которыми исследователи связывают приведенные аналогии из Кубанской группы – иначе мы могли бы выдвигать предположения и по поводу первого владельца панафинейских амфор, хранящихся ныне в Лондоне и в Перми.

Помимо первой группы фрагментов, образовавших значительную часть стороны Б поздней панафинейской амфоры, в собрании Музея истории ПГНИУ удалось выявить фрагменты другой панафинейской амфоры (ил. 6). Это частично сохранившееся горло (венчик отбит) с двумя полностью сохранившимися ручками и верхней частью тулова вазы. Шейка украшена цепью двойных пальметт, плечики – рядом длинных язычков; поверх язычков нарисован крупный гребень шлема, декорированный белыми точками. Этот фрагмент хорошо стыкуется с фрагментом, на котором сохранилась часть фигуры Афины влево с большим круглым щитом (украшен эмблемой в виде летящей Ники, выполненной белой краской) в руке и часть фигуры петуха на колонне слева от нее. С этим фрагментом не стыкуется, но, очевидно, принадлежит к той же амфоре, фрагмент с нижней частью большого круглого щита – он подходит по своим размерам и декору к щиту в руке Афины. Вполне вероятно, что к этой же амфоре относятся и несколько крупных фрагментов с изображением одежды (явно, принадлежащей Афине); на одном из них также сохранилась ступня, некогда покрытая белой краской. Судя по контурам одежды и расположению ступни, все это принадлежит Афине, обращенной влево – так же, как и Афина на описанном выше фрагменте. Также в фондах музея имеется фрагмент нижней части панафинейской амфоры, четыре стыкующихся фрагмента левой части клейма с кромкой и изображением ствола и базы колонны; вполне возможно их следует расположить слева от фигуры Афины, т.е. это колонна, на которой сидит петух (чью верхнюю половину мы

видим на фрагменте с головой Афины), хотя также это может быть, к примеру, часть меты на противоположной стороне вазы. Также имеются три не стыкующихся фрагмента с колонной, которые, по-видимому, следует расположить справа от Афины. По размерам и толщине фрагментов, цвету «черного лака» и глины, а также по стилю росписи на тех фрагментах, где сохранилось изображение, мы можем предположить, что все эти фрагменты принадлежат к одной и той же вазе, опять-таки больших размеров, по крайней мере – от 70 см и выше: сохранившаяся высота горла составляет 14 см, высота клейма с Афиной – не менее 40 см. Это наиболее многочисленная группа фрагментов панафинейских амфор в собрании Музея истории ПГНИУ.

На основе аналогий внешний облик этой вазы можно реконструировать (ил. 7), в данном случае от нее сохранилось даже больше частей, в том числе – профильных. Как и рассмотренный выше фрагмент, этот также является частью поздней панафинейской амфоры, более высокой и вытянутой, чем вазы VI и первой половины V вв. до н.э., только в данном случае представлена сторона А – та, которую украшали изображением богини Афины.

Поздние панафинейские амфоры принято разделять на более ранние, на которых Афина обращена влево, и более поздние, на которых Афина повернута вправо. По мнению исследователей, это изменение произошло в период между 359 г. и 348 г. до н.э. [Beazley, 1943. P. 457]. На пермской амфоре Афина обращена влево, а стиль росписи похож на тот, что характерен для панафинейских амфор так называемой Группы Робинсона (The Robinson Group), которую датируют 430–420 гг. до н.э. [Beazley, 1943, p. 453; Bentz, 1998, S. 151; Shapiro, 2014, p. 227; Eschbach, 2017, S. 36]. Группа Робинсона получила свое условное название благодаря панафинейской амфоре, некогда принадлежавшей Дэвиду Муру Робинсону [см. Beazley, 1943, p. 450–453; Shapiro, 2014, p. 221], американскому археологу, проводившему раскопки в Олинфе. Сохранившаяся на горлышке пермской амфоры цепь двойных пальметт, ее размеры, пропорции, особенности рисунка характерны для многих ваз этой группы [ср. Eschbach, 2017, Beilage I,6: 1–6, Robinson-Gruppe; S. 82–83].

По стилю росписи наиболее близкой аналогией к пермскому фрагменту является амфора, происходящая из личной коллекции Дэвида Робинсона (ил. 8,1), сейчас хранящаяся в США в городе Оксфорде (штат Миссисипи). Следует сравнить трактовку шлема, волос, лица Афины, изображение петуха и прочие детали [CVA Baltimore, Robinson Collection, fasc. 1. Pl. 32,1a–b, 33,6; Bentz, 1998, Taf. 78–79, Kat. 5.176; BAPD 303115]; особое внимание следует обратить также на складки одежды – они похожи и по рисунку, и по характеру нанесения гравировок. Также с аналогичными элементами на пермском фрагменте следует сравнить кромку щита, украшенную белыми точками, тип лица Афины, орнамент на горлышке амфоры, изображения петухов (ил. 8,2-3) на амфоре в Копенгагене [CVA Copenhagen, Ny Carlsberg Glyptotek, fasc. 1. P. 64–66, pl. 45,1, 46,1, 47,1–2, 48,1–2; Bentz, 1998, Taf. 77, Kat. 5.172; BAPD 8782]. Похожий петух с вытянутым телом, с тремя рядами гравировок на шее и груди, аналогичным образом трактованным низом крыла укра-

шает фрагмент из раскопок Агоры в Афинах [Shapiro, 2014, pl. 7; BAPD 303112], атрибутированный Группе Робинсона (ил. 8,4); трактовка складок одеяния Афины также весьма близка.

Исследовательница Христиансен, которая первой изучила копенгагенскую вазу [Christiansen, 1984], соотнесла ее с работами Мастера Клеофона (The Kleophon Painter) – краснофигурного вазописца, которому ныне также приписано и некоторое количество чернофигурных ваз. Условное имя вазописец получил благодаря имени «Клеофон», которое вместе со словом «прекрасен» написано на стамносе в Эрмитаже [Передольская, 1967, кат. 209]. С тем, что по крайней мере лучшие вазы из Группы Робинсона обладают стилистическим сходством с работами Мастера Клеофона, согласились автор монументального труда про панафинейские амфоры Мартин Бенц [Bentz, 1998, S. 151–153] и Алан Шапиро, автор специальной статьи о Группе Робинсона [Shapiro, 2014, p. 223–226]. Хотя последний и отметил, что соотносить черно- и краснофигурную вазопись сложно в силу специфики этих двух техник, сама идея очень популярна в научных трудах, особенно последние несколько десятилетий [см., например: Βαλαβάνης 1991]. Пермский фрагмент также может быть сопоставлен с работами Мастера Клеофона, например, профиль Афины (ил. 9,3) можно сравнить с профилями персонажей (ил. 9,1-2), украшающих краснофигурный стамнос в Мюнхене [CVA München, Museum antiker Kleinkunst 5, Taf. 256,1, 257,1-2, 258,1-3; BAPD 215142], атрибутированный этому вазописцу.

В новейших исследованиях говорится о сложностях в атрибуции некоторых фрагментов панафинейских амфор либо Группе Робинсона, либо Кубанской группе, о которой речь шла выше, в частности подгруппе А из Кубанской группы, к которой относятся фрагменты из раскопок Керамика в Афинах (ил. 10,1-2), сопоставимые с пермскими: один из них атрибутирован Кубанской группе, подгруппе А и датирован 420–410 гг. до н.э. [Eschbach, 2017, Taf. 20, Kat. 5.071], другой атрибутирован Кубанской группе, подгруппе А или Б и датирован 410–400 гг. до н.э. [Eschbach, 2017, Taf. 21.6–7, Kat. 5.074]. На этих фрагментах трактовка шлема с характерными спиралевидными завитками весьма близка к той, которую мы видим на пермской амфоре (ил. 10,3). Вместе с тем гравировки на аналогиях из раскопок Керамика гораздо более беглые, в то время как на пермской амфоре гравировки тщательные, аккуратные, роспись выполнена более уверенной рукой.

Справедливым будет указать те моменты, которые озадачивают при атрибуции и оставляют у автора некоторую долю сомнений. На большинстве амфор, отнесенных к Группе Робинсона, эмблема на щите Афины – летящая Ника [см.: Benz, 1998, s. 151–153]. Такую эмблему даже называют «характерной особенностью» группы [см.: Shapiro, 2014, p. 221–222]. Однако в отличие от пермского фрагмента у Ники на этих вазах крылья не разведены в стороны, а сложены вместе за спиной; кроме того, в руках у нее – венок, а не лента [ср., например: Shapiro, 2014, fig. 7–8; ср. также одежду Афины и Нику – Eschbach, 2001, Abb.2–3]. Норберт Эшбах отметил, что лента в руках у Ники и разведенные в стороны, а не сложенные вместе крылья, мы можем

видеть на ранних вазах Кубанской группы [Eschbach, 2001, S. 89]. Чаще всего эмблемой на щите у Афины на вазах Кубанской группы бывает звезда [см., например: Bentz, 1998, Kat. 5.237, 5.238] или изображение скульптурной группы тираноборцев [см., например: Bentz, 1998, Kat. 5.244, 5.245]; также может быть изображен венок [см. например: Bentz, 1998, Kat. 5.229]. Но есть также несколько амфор, отнесенных к Кубанской группе и связываемых, возможно, с играми 406 г. до н.э., у которых эмблемой на щите Афины является Ника [см., например: Bentz, 1998, Kat. 5.228, 5. 229]. Эта Ника похожа на ту Нику, которая украшает щит пермской Афины, гораздо больше, чем Ники на щитах у Афины с амфор Группы Робинсона. При этом само изображение Афины на вазах из Кубанской группы значительно отличается от пермского варианта, в то время как на вазах Группы Робинсона оно – это касается гравировок, передающих контуры и складки одежды, деталей шлема, исполнения лица.

Еще одно отличие состоит в том, что на пермском фрагменте капитель колонны выглядит как ионическая – в гравировке видна часть дуги, которая похожа на волюту (хотя с уверенностью судить сложно, ведь капители на фрагменте почти не видно), в то время как чаще на вазах Группы Робинсона колонны дорические. В принципе на панафинейских амфорах Афина изображалась и в окружении дорических, и в окружении ионических колонн – последние появляются уже на вазах VI века до н.э., а в начале IV века до н.э. на панафинейских амфорах встречаются даже колонны с капителями, вроде коринфских, с листами аканфа [см., например: Neils et al., 1992, p. 33]. Как вазы, полностью соответствующие стандарту панафинейских амфор, но без характерной надписи, так и вазы, на которых Афина изображена в обрамлении не дорических колонн, вызывают у ученых вопросы: точно ли они были именно призовыми амфорами или служили для чего-то еще [см. об этом, например: Hamilton, 1996, p. 138]

Слева от Афины на пермском фрагменте сохранилась часть фигуры петуха, т.е. она помещена между колоннами, на которых сидят петухи – эти петухи похожи на тех, что украшают вазы, отнесенные к Группе Робинсона (ил. 8,3, ил. 8,4) по целому ряду параметров (пропорции, поза, три ряда гравировок на шее и туловище, трактовка низа крыльев, характер использования красной краски и проч.), в то время как на вазах Кубанской группы петухи исполнены гораздо более бегло. По поводу символики петухов на колоннах на панафинейских амфорах существуют различные мнения. В связи с ними ученые вспоминают воинственный характер петуха, всегда готового к драке, а также петушиные бои – характерную забаву юношей из числа афинской аристократической элиты; некоторые воспринимают петуха как символ самой Афины [см. подробнее, например: Popkin, 2012; Eckerman, 2012 и др.]. Так или иначе, но колонны, увенчанные петухами по сторонам от Афины, появились в декоре панафинейских амфор около 540 г. до н.э. На более ранних амфорах их не было вовсе, а около 400 г. до н.э. вазописцы начали увенчивать колонны по сторонам от Афины уже не петухами, а другими изображениями: Никами, сфинксами, Триптолемом на

колеснице и проч. [см. подробнее, например: Eschbach, 1986; Tiverios, 1996; Tiverios, 2007], то есть мы можем сказать, что пермская амфора однозначно относится к работам вазописцев последней трети V века до н.э., пусть и вызывает вопросы относительно того, причислить ее к работам Группы Робинсона или к работам Кубанской группы, или же вообще говорить о том, что она является своеобразным связующим звеном между этими двумя группами.

Афину на панафинейских амфорах за все долгое время их производства изображали по-разному: вправо и влево, в профиль и в три четверти; отличались вид (пеплос, хитон) и детали одеяния [Neils et al., 1992, p. 33], а также размеры и разворот щита, эмблемы на нем [Bentz, 1998, S. 41–60; Eschbach, 2017, S. 68–70]. Ее изображение именно на панафинейских амфорах интерпретировали и как изображение богини, и как изображение статуи Афины на Акрополе, возможно – Афины Промахос [см., например: Ridgway, 1992, p. 127]. Афина на пермской вазе по всем параметрам характерна для панафинейских амфор последней трети V века до н.э.

Последнюю группу фрагментов – и часть третьей панафинейской амфоры в собрании Музея истории ПГНИУ – составляют три сходящихся кусочка с верхней кромкой клейма (ил. 11). На фрагментах представлена верхняя половина фигуры обнаженного мужчины, движущегося вправо. Очень возможно, к этой же амфоре относится фрагмент с нижней кромкой клейма и изображением ноги с щиколоткой, а также два сходящихся фрагмента нижней кромки клейма и два – боковой кромки клейма с аналогичной полосой вдоль кромки.

Судя по сохранившимся целиком композициям на панафинейских амфорах, мужчина на пермском фрагменте может быть либо гоплитодромом (бегущим тяжеловооруженным пехотинцем) [см. Bentz, 1998, S. 63–69; Eschbach, 2017, S. 71–72] , либо апобатом [Bentz, 1998, S. 78–79; Eschbach, 2017, S. 78–80], т.е. атлетом, который на полном ходу соскакивает с колесницы и запрыгивает обратно, но тогда на вазе должна быть еще и колесница. Оба вида состязаний входили в состав Панафинейских игр, оба вида состязаний вазописцы изображали на оборотной стороне панафинейских амфор, и эти изображения сохранились на известных к настоящему моменту вазах. Апобата можно изобразить бегущим (так бывает на чернофигурных аттических лекифах) или стоящим в колеснице вместе с возницей (ил. 5) – именно такие композиции можно видеть на панафинейских амфорах [см. Bentz, 1998, Taf. 118, Kat. 4.080; Taf. 136, Kat. 4.336]. В любом случае к колеснице, изображенной на первом из рассмотренных в этой статье фрагментов, этот бегун не имеет отношения – его просто негде было бы разместить исходя из расположения фигур на этих фрагментах. Также гоплитодром не мог украшать оборотную сторону амфоры с Афиной, поскольку он отличается по стилю росписи (там другие гравировки и подход к передаче объема). Мы можем предположить, что мужчина на третьем пермском фрагменте – гоплитодром, который украшал еще одну панафинейскую амфору, то есть третью по счету в собрании Музея истории ПГНИУ. А вся композиция изображала трех [ср. Bentz, 1998, Taf. 130, Kat. 4.103; BAPD 303157; и Taf. 131, Kat. 4.105; BAPD 303158; бегут,

как и пермский, вправо] или четырех [ср. Bentz, 1998, Taf. 121–122, Kat. 4.087; BAPD 303156; и Bentz, 1998, Taf. 122, Kat. 4.087; бегут влево] гоплитодромов, примерно так, как это происходит на хорошо сохранившихся вазах с изображением гоплитодромов (ил. 12,1-3).

Трактовка профиля с длинным носом, гравировки, обозначающие глаз и бороду, ключицы, плечо, грудь у гоплитодрома на фрагменте в Перми похожи на то, как трактованы аналогичные элементы на панафинейской амфоре, хранящейся в Эрмитаже [Bentz, 1998, S. 158, Taf, 92, Kat. 5.237; Олимпия, 2013, кат. 63; BAPD 303120] (ил. 13, 1 и 2) и на панафинейской амфоре в Лондоне [Bentz, 1998. Taf. 95, Kat. 5.239]. Обе аналогии атрибутированы Кубанской группе, о которой речь шла выше. Также похожую трактовку аналогичных элементов можно видеть на вазе в Салониках [Bentz, 1998, Taf. 98, Kat. 5.256], определенной как «близко» к Кубанской группе. Также можно сравнить похожие мужские лица и гравировки в верхней части корпуса на амфоре, датированной 430–410 годами до н.э., но не атрибутированной конкретному вазописцу [Bentz, 1998, Taf. 87, Kat. 5.198]. В чем-то похожи, но с менее аккуратными гравировками, персонажи на фрагментах из раскопок Керамика в Афинах [Eschbach, 2017, Taf. 72,1, 6–8; Kat. 4.219], датированные 400–390 гг. до н.э. и атрибутированные Мастеру Эрбах (The Erbach Painter). Сходные изображения шлемов с рядом параллельных изогнутых гравировок на гребне встречаются на панафинейских амфорах, которые датируют самым началом IV века до н.э. (ил. 13,3), например, на амфоре из раскопок Киренаики [Bentz, 1998, Taf. 100, Kat. 4.001], определенной как, возможно, работа Филокла (Philokles) с датировкой 392–391 гг. до н.э.

Панафинейские амфоры находят при раскопках святилищ, жилищ, могил не только на территории Эгейского бассейна, но и по всему Средиземноморью [см., например: Bentz, 1998, S. 95–116; Kotsidu, 2001; Neils, 2001]. В некоторых случаях, как, например, с погребениями в Таранто, мы можем рассуждать о том, что вазы, найденные там, привез с собой атлет-победитель, который либо проживал в колонии, либо переехал туда уже после своих побед [см. подробнее: Lo Porto, 1967; Matheson, 1989]. Однако есть и множество случаев, когда контекст находок не позволяет говорить об атлете-победителе, то есть вазы были явно куплены (возможно, вместе с маслом, возможно – пустые) и помещены в гробницу не то что не-афинянина (которых, возможно, допускали к некоторым видам состязаний в Панафинейских играх еще V веке до н.э.), но даже не-эллина [см., например: Олимпия, 2013, кат. 63 – погребение представителя меотийской знати]. По-видимому, этот вид продукции аттических гончаров и вазописцев был ценен не только благодаря находившемуся внутри этих амфор оливковому маслу, но и сам по себе, как нечто олицетворяющее собой причастность к афинской культуре, подобно тому, как это происходило с аттическими скифосами с совами – чашами, *«напоминающими владельцу о великом городе, со всеми коннотациями экономического, политического, культурного, религиозного и сентиментального характера»*

[см., например: Букина, 2019]. В пользу такого предположения говорит не только широта вывоза панафинейских амфор буквально по всей ойкумене, но следы починки на некоторых экземплярах [см., например: Robinson, 1950, p. 59–64]. Одна из амфор, найденная в этрусской гробнице в Цере (Черветери) и ныне хранящаяся в Британском музее, была собрана в древности из 155 фрагментов [Eschbach, 1986, 109-110, no 63; BAPD 303150]. На территории Северной Африки и Южной Италии панафинейские амфоры найдены в гробницах вместе с изделиями из драгоценных металлов, при этом случается, что амфора датируется на 50–60 лет раньше, чем другие элементы погребального инвентаря и само погребение [см., например: Vickers, Bazama, 1971; Neils et. al., 1992, p. 48–50]. Об особом отношении к панафинейским амфорам, которые почитались за нечто весьма ценное, свидетельствуют и раскопки погребений в Македонии [Kephalidou, 2001; Saripanidi, 2019, p. 396-397].

Таким образом, собрание Музея истории ПГНИУ позволяет ввести в научный оборот три фрагментированные панафинейские амфоры, поступившие в 1917 году из ИАК и происходящие из раскопок на юге России, имевших место, по всей видимости, во втором десятилетии XX века. Их датировка – последняя треть V – начало IV века до н.э. По размерам, стилю росписи, характеру изображения, их следует сопоставить с вазами, атрибутированными Группе Робинсона, с вазами, отнесенными к Кубанской группе, и с вазами, атрибуция которых вызывает вопросы, но они также относятся к последней трети V – началу IV вв. до н.э. В Государственном Эрмитаже хранятся панафинейские амфоры, происходящие из раскопок на территории Северного Причерноморья, в частности – кургана на мысе Ак-Бурун в Керчи [Олимпия, 2013, кат. 64] и курганов Краснодарского края [Олимпия, 2013, кат. 62 и кат. 63] – датированные последней третью V – IV вв. до н.э. и атрибутированные различным аттическим вазописцам, в том числе – мастерам Кубанской группы [Олимпия, 2013, кат. 63] и мастерам, образующим переходное звено между Группой Робинсона и Кубанской группой [Олимпия, 2013, кат. 62; Beazley, 1943, p. 453]. В этот ряд памятников органично встраиваются и фрагменты из Перми. К сожалению, мы не знаем подробностей обнаружения пермских фрагментов и не можем рассуждать о том, в каком качестве эти панафинейские амфоры попали на территорию Боспорского царства и его окрестностей: как произведения афинской керамики, ценные сами по себе, как контейнеры для драгоценного оливкового масла из священной рощи Афины, или же они были привезены победителем игр, который по какой-то причине проживал или переехал к Черному морю. В любом случае фрагменты трех ваз из собрания Музея истории ПГНИУ – это ранее не известные научной общественности памятники, интересные сами по себе, а также – вазы из раскопок Северного Причерноморья, которые позволяют дополнить существующую картину распространения панафинейских амфор в античном Средиземноморье [см., например, публикацию М. Бенца, в которой говорится о 13 панафинейских амфорах из Причерноморья – Bentz, 1998, S. 95–116].

СПИСОК ИСПОЛЬЗОВАННОЙ ЛИТЕРАТУРЫ

Артамонов М.И. Сокровища скифских курганов в собрании Государственного Эрмитажа. Прага-Л., 1966.

Букина А. Г. Краснофигурные скифосы с совами в собрании Эрмитажа // СГЭ 2019. Вып. 76. С. 9–22.

Гвоздева Т.Б. Герои панафинейского стадиона // Вестник Московского университета, сер. 8, история, 2009, № 6. С. 5–21.

Колпаков И., Стабровский А. Утро исторической легенды. Екатеринбург, 2006.

Максимова М.И. Панафинейская амфора из Зеленского кургана // КСИА, вып. 83 (1961). С. 15–20.

Носов Е.Н. Императорская археологическая комиссия. 1859–1917. К 150-летию со дня основания. У истоков отечественной археологии и охраны культурного наследия / Ред. Носов Е.Н. СПб., 2009.

Олимпия: победа над временем. Произведения античного и западноевропейского искусства из собрания Государственного Эрмитажа. Каталог выставки. СПб., 2013.

Передольская А. А. Краснофигурные аттические вазы в Эрмитаже: Каталог. Л., 1967.

Петракова А.Е., Букина А.Г. и др. Малые коллекции античных ваз в музеях России. СПб.-Керчь, 2019.

REFERENCES

Βαλαβάνης Π. Παναθηναϊκοί αμφορείς από την Ερέτρια. Συμβολή στην αττική αγγειογραφία του 4ου π.Χ. αι. Athens, 1991.

BAPD – Beazley Archive Pottery Database

Beazley J.D. Attic Black-Figure Vase-Painters. Oxford, 1956.

Beazley J.D. Panathenaica // AJA, vol. 47, no. 4. Oct.-Dec., 1943. P. 441–465.

Bentz M. Panathenaische Preisamphoren, Eine athenische Vasengattung und ihre Funktion vom 6.-4. Jahrhundert v. Chr. 18. Beih. z. AntK. Basel, 1998.

Bentz M. Schwarzfigurige Amphoren panathenaischer Form : Typologie, Funktion und Verbreitung // Panathenaika: Symposion zu den Panathenäaische Preisamphoren / Ed. by Bentz M., Eschbach N. Mainz, 2001. S. 111–117.

Bentz M., Eschbach N. (eds.), Panathenaika: Symposion zu den Panathenaischen Preisamphoren, Rauischholzhausen 25–29.11.1998. Mainz, 2001.

Christiansen J. Did the Kleophon-Painter make Panathenaics? // Ancient Greek and related pottery: Proceedings of the international vase symposium / Ed. by Brijder H. A. G. Amsterdam, 1984. P. 144–148.

Eckerman C. Cockfighting and the Iconography of Panathenaic Amphorae // Illinois Classical Studies, No. 37 (2012). P. 39–50.

Edwards G.R. Panathenaics of Hellenistic and Roman Times // Hesperia: The Journal of the American School of Classical Studies at Athens, Vol. 26, No. 4 (Oct.-Dec., 1957). P. 320–349.

Eschbach N. Deutsches Archäologisches Institut : Kerameikos : Ergebnisse der Ausgrabungen. Bd. 21: Pan-athenäische Preisamphoren aus dem Kerameikos zu Athen / Eschbach N. Wiesbaden, 2017.

Eschbach N. Eine Preisamphora in Giessen – Bemerkungen zur ‘Kuban-Gruppe’»// JdI 1992. Bd. 107. S. 33–58.

Eschbach N. Rotfigurig–Schwarzfigurig : Pan-athenäische Preisamphoren und Vasenmaler der späten 5. und des frühen 4. Jhs.v.Chr. // Panathenaika : Symposion zu den Panathenäaische Preisamphoren / Ed. by Bentz M., Eschbach N. Mainz, 2001. S. 83–90.

Eschbach N. Statuen auf Panathenäischen Preisamphoren des 4.Jhs.v.Chr. [Dissertation]. Mainz, 1986.

Filser W. Die Elite Athens auf der attischen Luxuskeramik. Berlin, München, Boston, 2017.

Hamilton R. Panathenaic Amphoras: The Other Side / Worshipping Athena: Panathenaia and Parthenon / ed. by Jenifer Nails. Madison, Wisconsin, 1996. P. 137–162.

Καθαριου Κ. Το εργαστήριο του Ζωγράφου του Μελεάγρου και η εποχή του : Παρατηρήσεις στην αττική κεραμική του πρώτου τετάρτου του 4ου αι. π. Χ. Θεσσαλονίκη, 2002.

Kephalidou E. New Panathenaic Prize-Amphoras from Aiani in Upper Macedonia // Panathenaika: Symposion zu den Panathenäaische Preisamphoren / Ed. by Bentz M., Eschbach N. Mainz, 2001. P. 11–17/

Kotsidu H. Zur Verbreitung der Preisamphoren, // Panathenaika: Symposion zu den Panathenäaische Preisamphoren / Ed. by Bentz M., Eschbach N. Mainz, 2001. P. 55–61/

Kyle D.C. Gifts and Glory: Panathenaic and Other Greek Athletic Prizes // // Worshipping Athena: Panathenaia and Parthenon / ed. by Jenifer Nails. Madison, Wisconsin, 1996. P. 106–136.

Lo Porto F.G. Tombe di atleti tarentini // Atti e memorie della Società Magna Grecia 8 (1967)/ P. 31–98, pl. 1–43.

Matheson S.B. Panathenaic Amphorae by the Kleophrades Painter // Greek Vases in the J. Paul Getty Museum 4 (1989). P. 95–112.

Neils J. et. al. (with contributions by E.J.W. Barber, D.G. Kyle, B.S. Ridgway, H.A. Shapiro). Goddess and Polis: The Panathenaic Festival in Ancient Athens. Princeton, 1992.

Neils J. Panathenaics in the West // Panathenaika: Symposion zu den Panathenäaische Preisamphoren / Ed. by Bentz M., Eschbach N. Mainz, 2001. P. 123–130.

Palagia O. The Three Graces at the Panathenaia // Avramidou A., Demetriou D. (eds.) Approaching the Ancient Artifact. Representation, Narrative, and Function, A Festschrift in Honor of H. Alan Shapiro, Berlin/Boston, 2014. P. 233–242.

Popkin M.L. Roosters, Columns, and Athena on Early Panathenaic Prize Amphoras: Symbols of a New Athenian Identity // Hesperia: The Journal of the American School of Classical Studies at Athens, Vol. 81, no 2 (April-June, 2012). P. 207–235.

Ridgway B.S. Images of Athena on the Akropolis // Neils J. (ed.) Goddess and Polis. The Panathenaic Festival in Ancient Athens. Hanover, 1992. P. 119–142.

Robinson D.M. Excavations at Olynthus, vol. 13. Baltimore, 1950.

Saripanidi V. Vases, funerary practices, and political power in the Macedonian Kingdom during the Classical period before the rise of Philip II // AJA, 2019, vol. 123, no. 3. P. 381–410.

Shapiro H.A. The Robinson Group of Panathenaic Amphorae // Athenian Potters and Painters III. Oxford, 2014. P. 221–230.

Shapiro H.A. Red-Figure Panathenaic Amphoras: Some Iconographical Problems. Panathenaika: Symposion zu den Panathenäaische Preisamphoren / Ed. by Bentz M., Eschbach N. Mainz, 2001. P. 119–124

Simon E. Festivals of Attica, An Archaeological Commentary. University of Wisconsin Press, 2002.

Taplin O., Wyles R. The Pronomos vase and its context. Oxford, New York (NY), 2010.

Tiverios M. Panathenaic Amphoras // Palagia O., Choremi-Spetsieri (eds.), The Panathenaic Games, Proceedings of an International Conference held at the University of Athens, May 11-12, 2004.

Oxford, 2007. P. 1–19.
Tiverios M. Shield Devices and Column-Mounted Statues on Panathenaic Amphoras: Some Remarks on Iconography // Worshipping Athena: Panathenaia and Parthenon / ed. by Jenifer Nails. Madison, Wisconsin, 1996. P. 163–176.
Vickers M., Bazama A. A Fifth Century BC Tomb in Cyrenaica // Libya Antiqua 8 (1971). P. 69–84.

Резюме

В статье анализируются фрагменты аттических чернофигурных ваз из собрания Музея истории Пермского государственного национального исследовательского университета. Эти фрагменты поступили в 1917 году из Императорской археологической комиссии и, по-видимому, происходят из раскопок на юге России. Статья посвящена реконструкции, атрибуции и интерпретации этих фрагментов, которые могут быть определены как фрагменты панафинейских амфор последней трети V – начала IV вв. до н.э. и соотнесены с работами вазописцев Группы Робинсона, Кубанской группы и некоторых других.

Ключевые слова: аттическая чернофигурная керамика, панафинейские амфоры, вазопись, атрибуция, Группа Робинсона, Кубанская группа, Керчь, Крым, Боспорское царство, Императорская археологическая комиссия, Музей истории Пермского государственного национального исследовательского университета.

Summary

The article deals with the fragments of Athenian black-figure vases in the collection of the Museum of the History of Perm State National Research University. These fragments were acquired in 1917 from the Imperial archaeological commission. Apparently they have been excavated somewhere at the south of Russia. The aim of the article is to make reconstruction, attribution and interpretation of the fragments, which could be defined as fragments of Panathenaic amphorae of the last quarter of the 5th – beginning of the 4th century BC and compared with the vases from the Robinson Group, the Kuban Group and some others.

Keywords: Athenian black-figure pottery, Panathenaic amphorae, vase painting, attribution, the Robinson Group, The Kuban Group, Kerch, Crimea, Bosporan Kingdom, Imperial Archaeological Commission, Museum of the History of Perm State National Research University.

СВЕДЕНИЯ ОБ АВТОРЕ
Петракова Анна Евгеньевна,
доктор искусствоведения, доцент,
Государственный Эрмитаж, Отдел античного мира,
старший научный сотрудник.
+7 (921) 307 68 74.
petrakova.anna@gmail.com

INFORMATION ABOUT THE AUTHOR
Petrakova Anna, Dr.Hab., associated professor
The State Hermitage Museum,
The Department of Ancient Greece and Rome, senior scientist.
+7 (921) 307 68 74.
petrakova.anna@gmail.com

Ил. 1. Фрагменты панафинейской амфоры, инв. № МИПУ ХФ 66/2, из собрания Музея истории ПГНИУ, фото – А.Е. Петракова, А.Г. Букина.

Ил. 2. Виртуальная реконструкция панафинейской амфоры, инв. № МИПУ ХФ 66/2, из собрания Музея истории ПГНИУ, исполнение – А.Г. Букина.

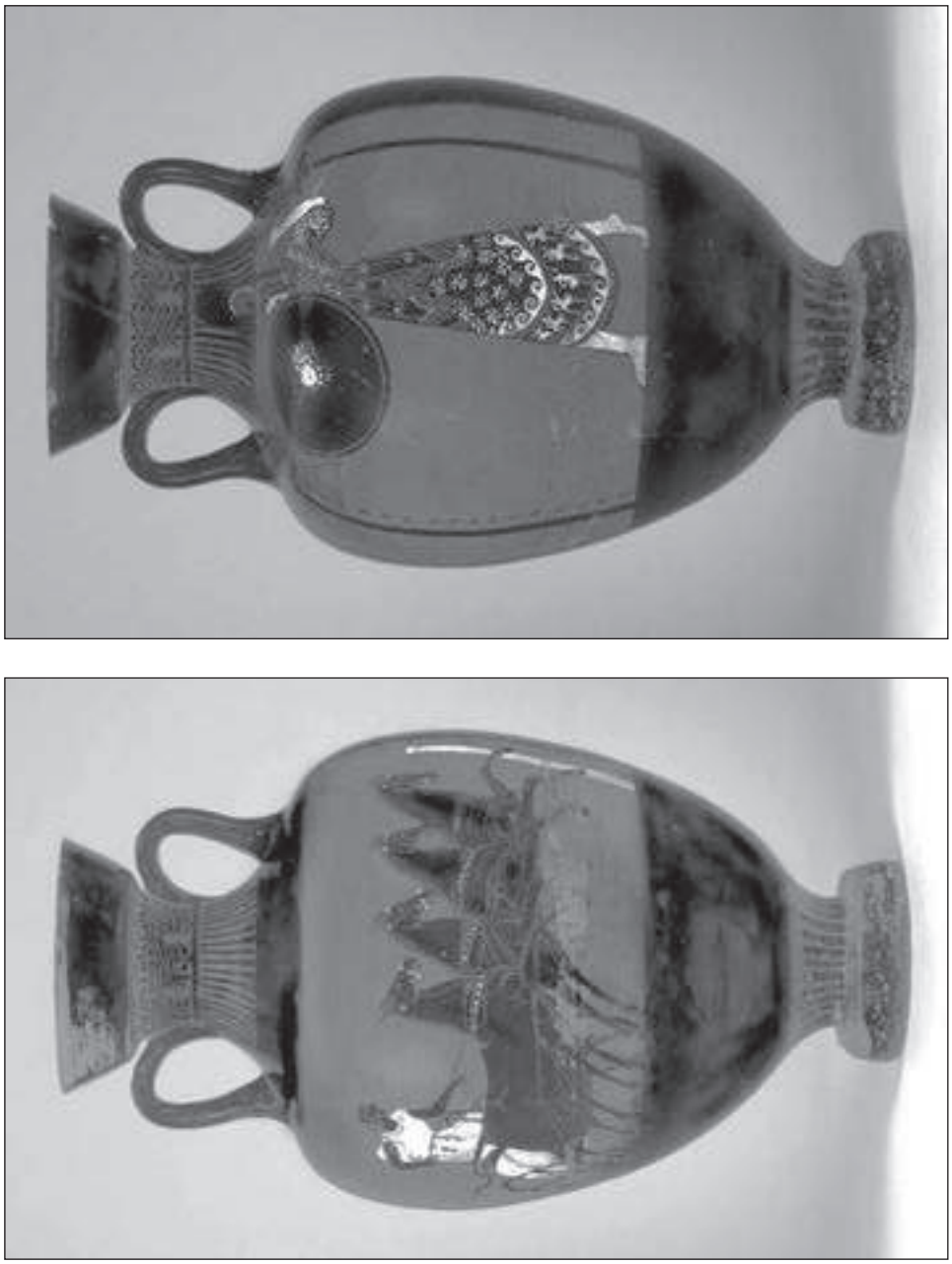

Ил. 3. Панафинейская амфора, инв. № 1866.4-15.249 (B 606), из собрания Британского музея, воспроизводится по фото с музейного сайта.

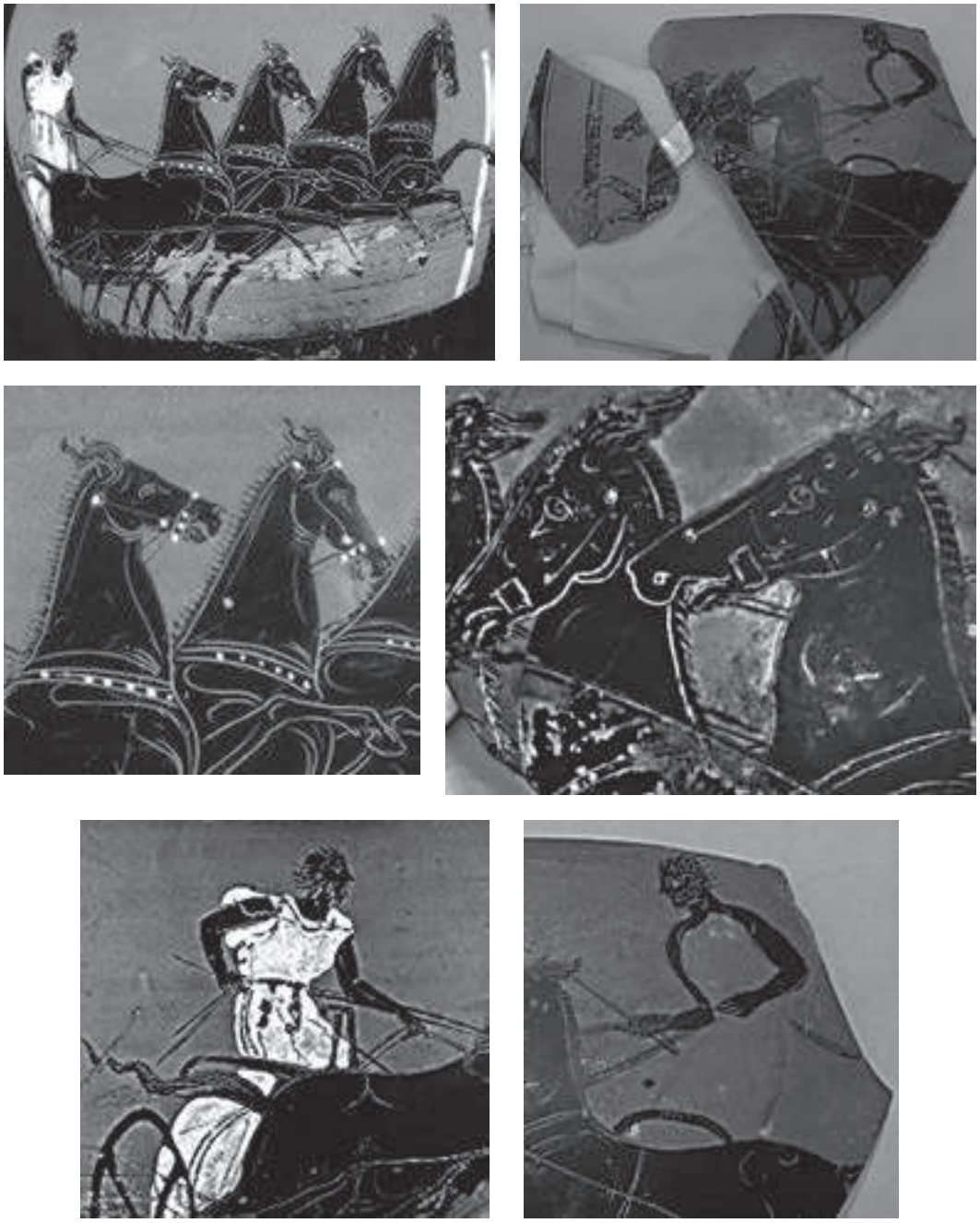

Ил. 4. Фрагменты росписи на амфоре, инв. № 1866.4-15.249, из Британского музея (левый столбец) и амфоре из Музея истории ПГНИУ, инв. № МИПУ ХФ 66/2 (правый столбец).

Ил. 5. Панафинейская амфора, инв. 79.AE.147, из собрания Музея П. Гетти в Малибу, воспроизводится по изданию: Bentz, 1998.

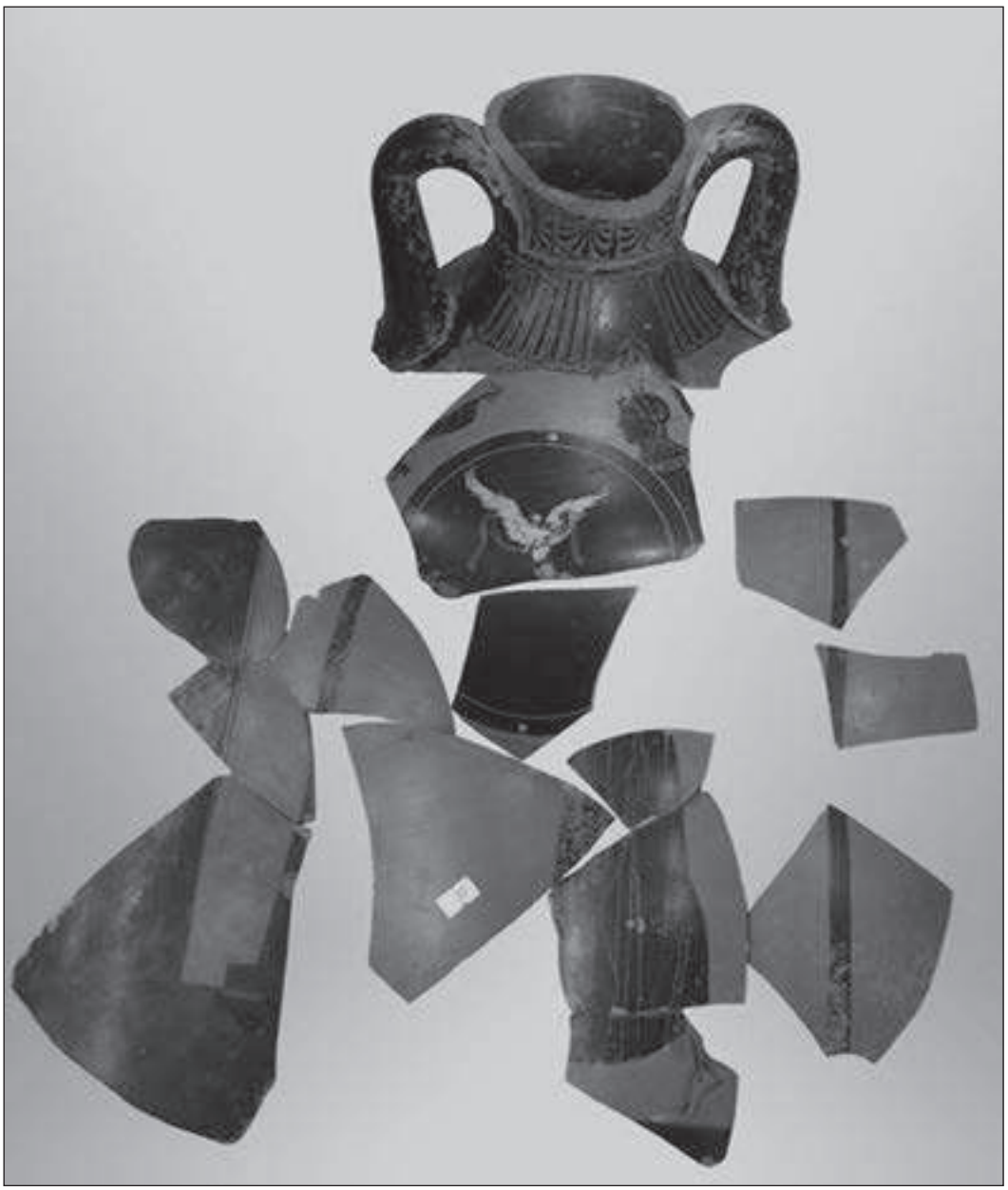

Ил. 6. Фрагменты панафинейской амфоры, инв. № МИПУ ХФ 66/1, из собрания Музея истории ПГНИУ, фото – А.Е. Петракова, А.Г. Букина.

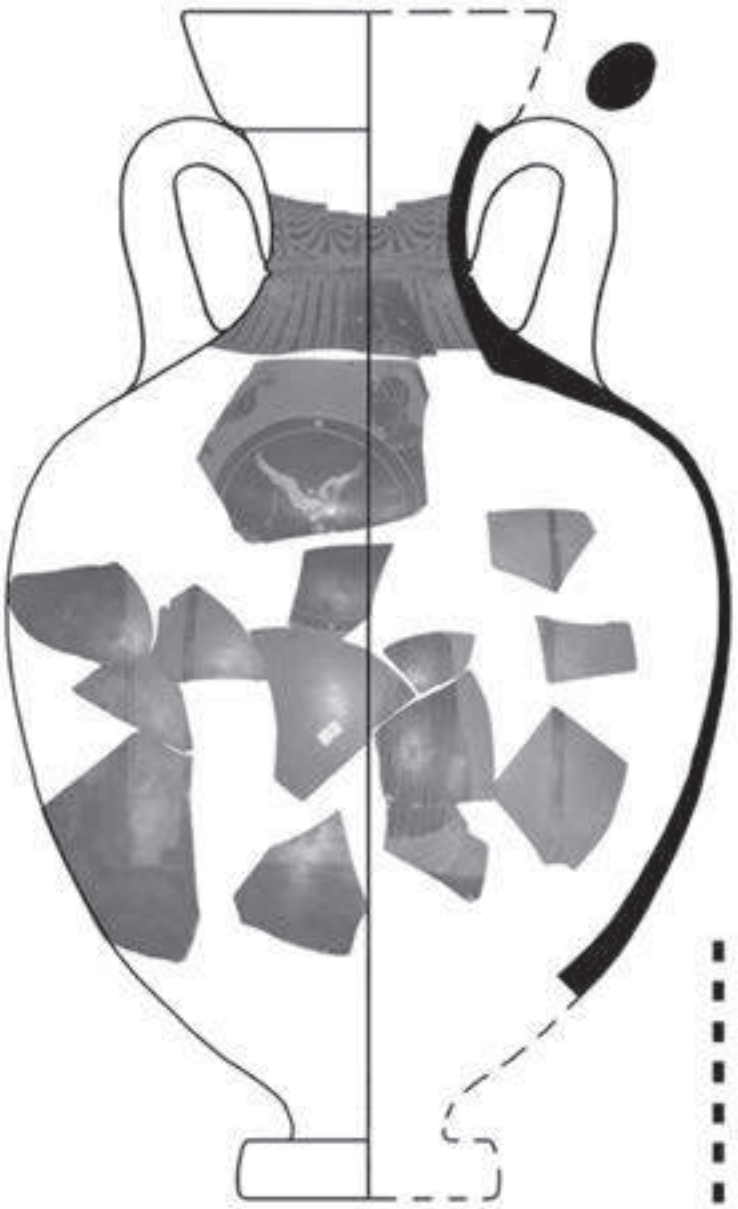

Ил. 7. Виртуальная реконструкция панафинейской амфоры, инв. № МИПУ ХФ 66/2, из собрания Музея истории ПГНИУ, исполнение – А.Г. Букина.

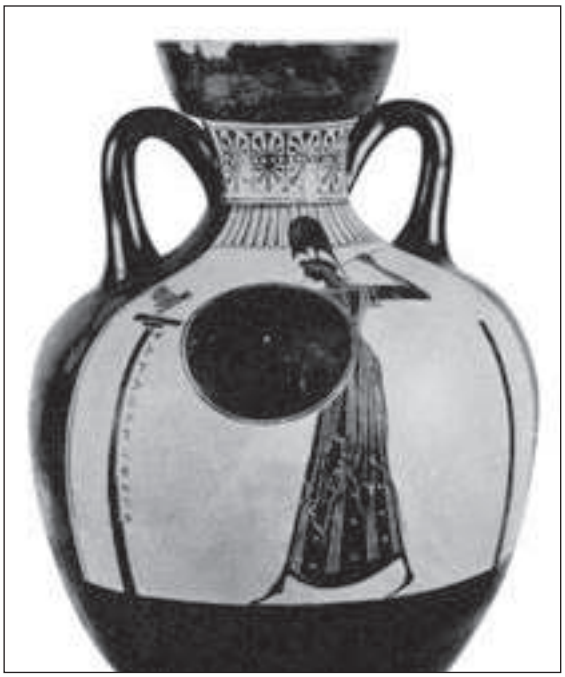

1

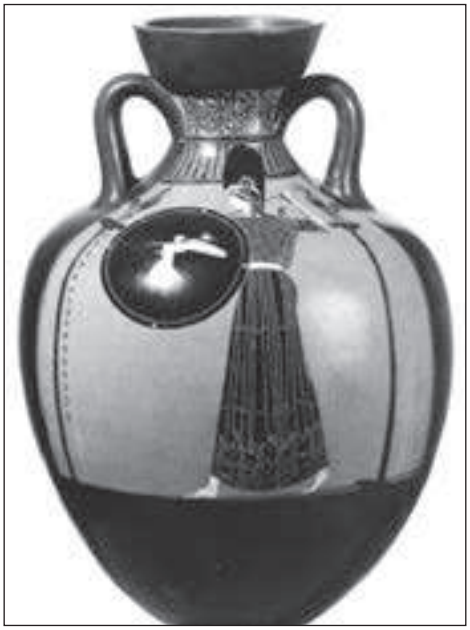

2

3

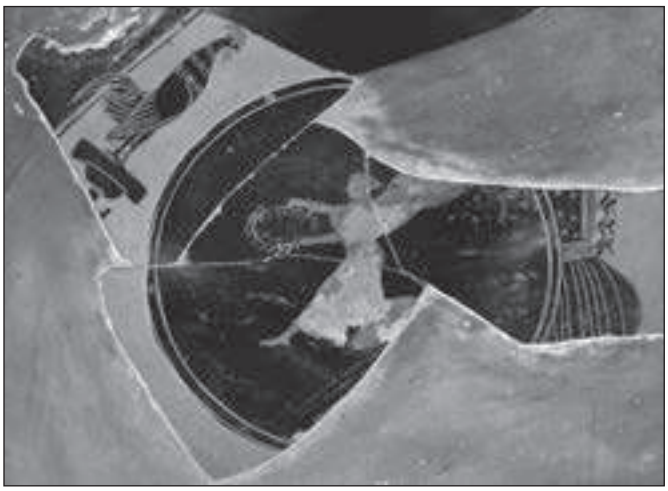

4

Ил. 8. Панафинейские амфоры, атрибутированные Группе Робинсона:
1 – Балтимор, инв. № 1960.55.3 (по публикации: Bentz, 1998); **2-3** – Копенгаген, Глиптотека, инв. № 3606 (по публикации: Bentz, 1998); **4** – из раскопок Агоры, инв. № P 10007 (по публикации: Shapiro, 2014).

1 2 3

Ил. 9, 1-2 – фрагменты росписи краснофигурного стамноса, инв. № 2415 (J 382) в Мюнхене, атрибутированного Мастеру Клеофона; **3** – голова Афины с панафинейской амфоры, инв. № МИПУ ХФ 66/1.

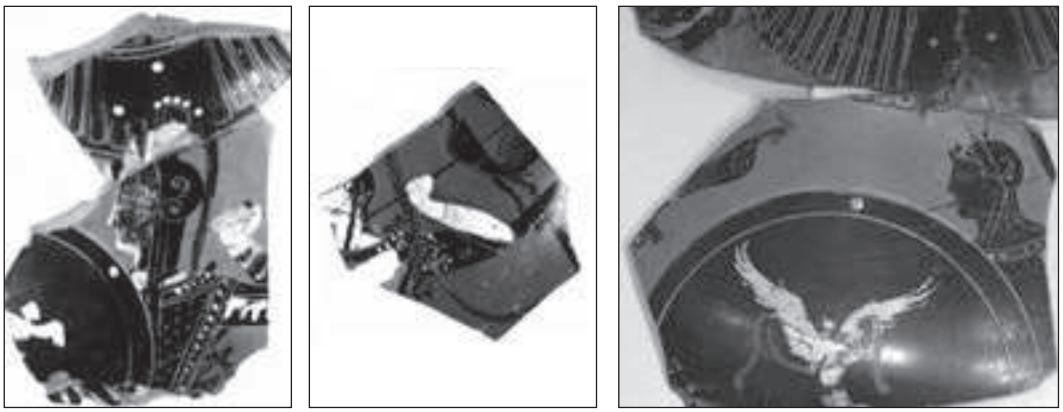

1 2 3

Ил. 10, 1-2 – фрагменты панафинейских амфор из раскопок Керамика в Афинах (по публикации: Eschbach, 2017); **3** – часть росписи панафинейской амфоры, инв. № МИПУ ХФ 66/1.

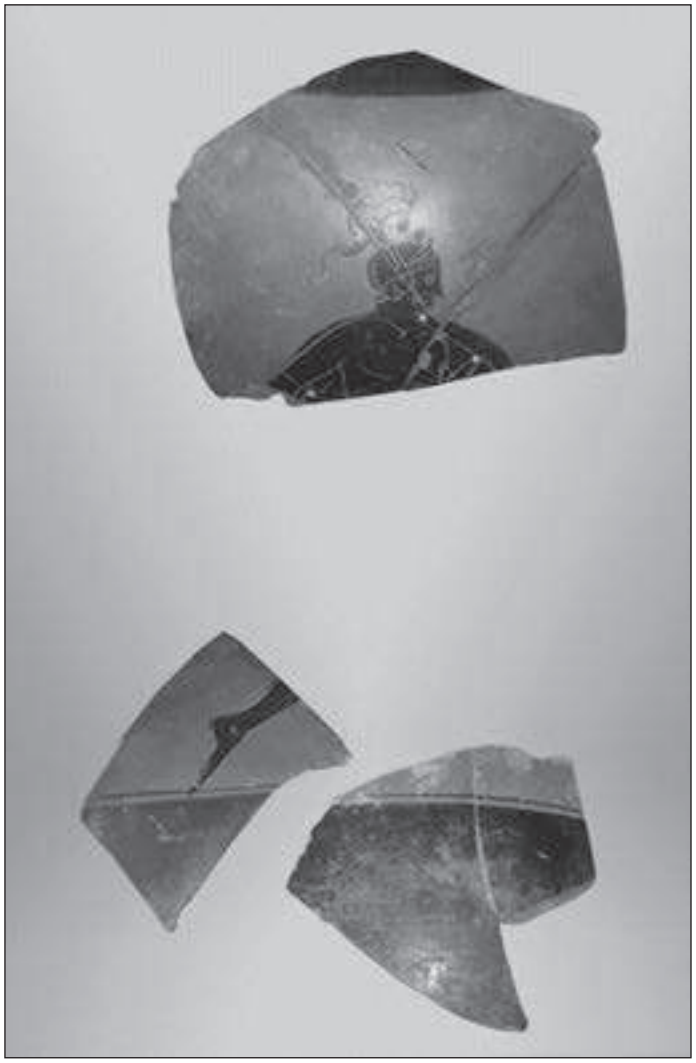

Ил. 11. Фрагменты панафинейской амфоры,
инв. № МИПУ ХФ 66/3, из собрания Музея истории ПГНИУ,
фото – А.Е. Петракова, А.Г. Букина.

1 2 3

Ил. 12. Примеры изображения гоплитодромов на панафинейских амфорах:
1 – Париж, Кабинет медалей, инв. № 248; **2** – Париж, Лувр, инв. № MN 704; **3** – Лондон, Британский музей, инв. № 1873.8-20.369A (B 608), воспроизводится по публикации: Bentz, 1998.

1 2 3

Ил. 13, 1 – фрагмент росписи амфоры, инв. № МИПУ ХФ 66/3, из собрания Музея истории ПГНИУ; **2** – фрагмент росписи амфоры в Эрмитаже (по публикации: Bentz, 1998); **3** – фрагмент амфоры из раскопок Киренаики (по публикации: Bentz, 1998).

А.Г. БУКИНА
A.G BUKINA.

ВСАДНИК СРЕДИ ВАКХАНТОВ: РЕДКАЯ АТТИЧЕСКАЯ ИКОНОГРАФИЯ НА ПЕРИФЕРИИ АНТИЧНОГО МИРА

A HORSEMAN WITH BACCHOI: A RARE CASE OF ATHENIAN RED-FIGURE ICONOGRAPHY FROM THE PERIPHERY OF THE CLASSICAL WORLD

В коллекции аттических расписных ваз Отдела античного мира Государственного Эрмитажа хранится краснофигурный чашевидный кратер (рис. 1–2; инв. № ГР. 823 (Б. 4025); выс. 34,2 см).

На лицевой стороне вазы (рис. 1а, 2), где есть значительные утраты поверхности, изображен безоружный обнаженный юный всадник в бурно развевающемся плаще, закрепленном на груди фибулой, на белом коне. Из всех атрибутов юноша был снабжен каким-то утраченным сейчас маленьким предметом, который, соединив большой и указательный пальцы левой руки, он подносил к лицу. Единственное, что можно сказать, исходя из данных обычной аттической вазовой иконографии VI–IV вв. до н. э., так это то, что он, скорее всего, изображенный всадник, вдыхает аромат цветка. Он гарцует под деревом; по форме листья этого дерева отчетливо перекликаются со стандартным лавровым узором вдоль венчика кратера. Тут и там на фоне росписи разбросаны округлые элементы, напоминающие плоды. Округлые плоды или печеную снедь – хлебцы, колобки, пирожки – подносит и женщина в развевающихся одеждах, которая изображена перед всадником (рис. 1а, 2); как и всадник, она движется вправо, но, оборачиваясь, глядит на него. Такие же дары можно видеть в руках обнаженного сатира (рис. 1б) и менады в развевающихся одеждах (рис. 1г), которые размещаются под ручками вазы, слева и справа от центральной группы. Эти персонажи оба смотрят в сторону центральной фигуры и, определенно, участвуют в той же процессии, движущейся вправо. Сатир и менада снабжены характерными атрибутами – у сатира лошадиный хвост и специфические черты лица и волосы, а менада держит в руках свой обычный музыкальный инструмент, так называемый тимпан [см. о тимпане ThesCRA, vol. II, p. 348]. Нужно отметить также фигуру юноши, который следует за всадником – последнюю из пяти фигур, участвующих в шествии (рис. 1а, 2). Так же как и женщина в развевающихся одеждах справа, этот обнаженный юноша держит в руках горящий факел. В античной греческой иконографической традиции факел может быть понят как атрибут участника обрядовой процессии [ThesCRA, vol. V, p. 364–365], часто совершаемой в тайне, в отдаленном уединенном месте или под покровом ночи. Таковы, прежде всего, обряды Деметры и Коры, Артемиды, Гекаты, которые все тесно связаны с

хтонической сферой, и вакхический фиас (θίᾰσος, шествие компании спутников-служителей Диониса), как в данном случае.

Анализ стилистических особенностей росписи показывает, что изображения на лицевой стороне кратера и под ручками исполнены так называемым Мастером Геракла, заметным афинским вазописцем второй четверти IV в. до н. э. В древности вазы, расписанные этим художником, вывозили к западу от Афин. Одна из них поступила в Эрмитаж, как можно предполагать, из коллекции маркиза Дж. П. Кампана (Государственный Эрмитаж, инв. № ГР. 4578 (Б.1644); [BAPD 16406]). Также их экспортировали в восточном направлении – украшением эрмитажной коллекции служит лекана из кургана Юз-Оба (инв. № Ю.О.18; [BAPD 6196]). С работами Мастера Геракла роспись на эрмитажном кратере роднит как общее устройство композиции, так и, что особенно важно, характерный для его манеры способ исполнения отдельных фигур: сатира (рис. 1б) [ср. Beazley. 1963, p. 1472, no. 3; BAPD 230394], юноши [ср. Beazley. 1963, p. 1472, no. 2 (BAPD 230393)], вакханки (рис. 1а, 2) [ср. Beazley, 1963, p. 1472, no. 2 (BAPD 230393); CVA Moscow 6, pls. 2,1–3, 3,1–3 (BAPD 9007820); Государственный Эрмитаж, инв. № Ю.О.18; инв. № ГР. 9397 (Б.4125) (BAPD 7018)], коня (рис. 1а, 2) [ср. CVA Moscow 6, pls. 2,1–3, 3,1–3 (BAPD 9007820)]. Хотя стандартные изображения так называемых «юношей в плащах» на другой стороне вазы (рис. 1в) могли быть исполнены кем-то еще, работавшим в той же мастерской, что и Мастер Геракла, можно указать на аналогичные по облику фигуры на других вазах, атрибутированных этому вазописцу [ср. CVA Moscow 6, pls. 2,1–3, 3,1–3 (BAPD 9007820)].

Сведения из эрмитажных инвентарей относительно рассматриваемой вазы сводятся к тому, что она происходит из Македонии и была куплена разбитой. Недавнее исследование архивных документов [Букина, Гуляева, Горская, 2019] показало, что кратер оказался в России благодаря Стефану Ильичу Верковичу (Стефан Ильич Веркович, Stefan Verkovich, Stefan Ilić Verković, Stjepan Ilija Verković, Stefan Verkoviḱ, Стефан Верковиќ, Стефан Илић Верковић, Étienne J. Verkovitch, Stefano Verkovitch, 1821–1894) – неординарному деятелю политической истории и культуры балканских народов периода их национального возрождения. Известно, что Веркович посвятил себя делу объединения южных славян и освобождения их от турок и австрийцев. Служа этой цели, он вел тайную пропаганду в пользу сербского правительства на территории, включающей современную греческую провинцию Македония и часть бывшей Югославии. Веркович собирал для Белграда сведения о местных делах и таким образом стал ученым-статистиком, фольклористом и этнографом. Кроме того, он служил «скупителем древностей»: на специально выделяемые сербские кредиты Веркович покупал по всей территории европейских провинций Турции произведения искусства и разные памятники культуры, чтобы они остались достоянием будущего единого славянского народа Балкан, а не погибли в небрежении. Предметы, которые он поставлял как в Белград, так и своим частным клиентам, в настоящее время хранятся в музеях Сербии, Хорватии, Болгарии, Германии, Дании, Италии,

Франции, Великобритании и России [см. подробнее Букина, Гуляева, Горская, 2019].

В переписке с официальными лицами русского Министерства императорского двора и Императорской археологической комиссии, которая велась в 1880-е годы в связи с продажей в императорские коллекции разных предметов, Веркович рекомендовал себя в качестве «археолога из города Сереса в Македонии». Серес (Серре) находится в среднем течении реки Струма (Струмь, греч. Стримон). В древности на его территории располагался античный город Сирис или Сира (Σίρρα, Σέρραι; Сирис пеонский) [Moustakis, 2006; см. также Σαμσαρης, 1999]. Этот центр упомянут Геродотом в связи с отступлением войска Ксеркса из Афин в 480/479 году до н. э. Так говорится, что «Ксеркс, оставив Мардония в Фессалии, поспешно двинулся к Геллеспонту и <…> привел с собой, можно сказать, почти что жалкие остатки войска. <…> В пути войско поразили чума и кровавый понос, которые губили воинов. Больных приходилось оставлять, поручив питание и уход за ними городам, через которые царь проходил. Одних пришлось оставить в Фессалии, других в Сирисе, что в Пеонии и в Македонии. Там Ксеркс оставил и священную колесницу Зевса, когда шел в поход на Элладу. При возвращении он <…> потребовал возвращения колесницы, <но> пеоны ответили, что фракийцы, живущие наверху у истоков Стримона, похитили пасущихся на лугу кобылиц <и колесницу>» (Геродот. История. VIII, 115. Пер. Г. А. Стратановского, под редакцией С. Л. Утченко).

Систематические раскопки в районе Сереса начались в XX веке, хотя в городском археологическом музее хранятся предметы из частных коллекций, собранных где-то в округе в более ранний период [Valla, 2001]. Во времена Верковича эта территория оставалась для остальной Европы совершенной terra incognita [Doklestić, 1981, p. 250] так же как и местные памятники античных времен.

Кратер с изображением всадника приобрели у Верковича вместе с другой афинской краснофигурной вазой второй четверти IV в. до н. э. (Государственный Эрмитаж; инв. № ГР. 822 (Б. 4024); выс. 27 см; [Букина, Гуляева, Горская, 2019, рис. 11]). Оба сосуда, по сообщению продавца, были найдены в одном погребении в «древнем кладбище возле развалин города Аполлонии недалеко реки Струми» [РГИА. Ф. 472, оп. 27 (1885), д. 67, л. 20–20,об.]; для второй вазы это происхождение было зафиксировано в эрмитажном инвентаре. Судя по датировке, основанной на индивидуальном стилистическом анализе росписи на каждом из них, эти кратеры и в самом деле могли быть помещены в одно античное погребение.

В данном случае речь могла бы идти о могиле в некрополе одного из многочисленных городов античного мира с тем же названием – Аполлонии (Аполлонии Мигдонской (в македонской провинции Мигдония), Απολλωνία της Μυγδονίας, Απολλωνία της Μυγδονικής γης, Apollonia Mygdoniorum). Плиний говорит о двух македонских Аполлониях – об одной ближе к морю и о другой в некотором отдалении от побережья (Гай Плиний Секунд, Естественная история, IV. 17(10)). Вопрос о локализации античного города в данном случае все еще относится к числу дискуссионных [Μανωλεδάκης, 2007]. Тем не менее авторы европейских географических сочинений XVIII – XIX вв.

в связи с македонской Аполлонией, упомянутой Плинием и Птолемеем, указывали именно на Серес. Однако сейчас мы не можем повторять вслед за Верковичем, что его краснофигурные вазы происходят из некрополя Аполлонии в Македонии, но допускаем, что местом находки могло быть погребение в античном некрополе неподалеку от Сереса. Это допускает и местный археологический контекст.

В первой половине IV в. до н. э. Стримон служил восточной границей Македонского царства [см. подробнее Saripanidi, 2019, p. 383–384]. В 350-е гг. до н.э. царь Филипп II владел и Сирисом [Moustakis, 2006]. На западном берегу реки, в пятнадцати–двадцати километрах от города исследовано несколько некрополей, где есть греческие изделия конца VI – IV вв. до н. э., в том числе целые краснофигурные вазы [см. также обзор данных об исследованных некрополях V–I вв. до н. э. в северо-восточной Македонии – Kalaitzi, 2016, p. 136–138]. Впрочем, как и в других частях царства, крупные краснофигурные вазы хорошего качества среди тамошних находок немногочисленны; очевидно, в глазах местных жителей в IV в. до н. э. они были наиболее ценными среди всей привозной греческой керамики [ср. Saripanidi, 2019, p. 396–397]. Лучшие целые краснофигурные вазы вблизи Сереса найдены в Верги, Калокастро, Зервохори и Трагилосе [Valla, 2001, fig. 11–13, 15]. Впечатляющие развалины, которые, возможно, имели в виду Веркович и его местные агенты, поставлявшие ему древности, находятся в местечке Калокастро; возможно, в этом районе в V в. до н. э. была основана античная Эвпория (Εὐπορία) [Samsaris, 1989, p. 215, 354; ср. также Stückelberger, Grasshoff, Mittenhuber, 2006, S. 345]; это место, кроме всего прочего, расположено ближе других и к Струме, и к Сересу.

Сам Веркович придавал обстоятельствам находки большое значение, «так как прежде древних вазах <sic!> вовсе не встречалось в Македонии <….> Если мои вазы найдены действительно в древних могилах македонских и не были привезены туда из Греции или Италии для сбыта <то есть, являются, возможно, местными македонскими изделиями – А. Б.>, в таком случае они являются большою археологическую новостью <….> И так, сказанные вазы заслуживают особенного внимания не только по части художественной, но еще и потому что оне первое появление из Македонии» [РГИА. Ф. 472, оп. 27 (1885), д. 67. Л. 20]. Это патриотическое предположение Верковича, как мы знаем теперь, не оправдалось, и его кратеры, определенно, представляют собой привозные аттические изделия. Однако описываемый контекст находки – погребальный и македонский – заслуживает внимания.

Как показывают недавние статистические исследования инвентаря погребений в некрополях классического периода в западной и южной частях Македонии, аттические вазы встречаются там систематически, кратеры – в том числе; однако, именно кратеры в течение V и первой половины IV вв. до н. э. начали использовать там все реже [Saripanidi, 2019, p. 387]. Краснофигурные кратеры колоколовидной формы немногочисленны, а чашевидных (таких, как рассматриваемый сосуд) до сих пор опубликовано только два [Saripanidi, 2019, p. 388]. Единственный целый чашевидный экземпляр конца V в. до н. э. был найден в некрополе в центральной Македонии,

расположенном по соседству с теми землями, которые во второй половине V – IV вв. до н. э. жаловали царским гвардейцам-гетайрам [Saripanidi, 2019, p. 405]. Иными словами, насколько бы ни были достоверны или недостоверны сведения Верковича о том, что обе эрмитажные вазы происходят из одной могилы, наличие в инвентаре любого из этих сосудов (особенно редкого для Македонии чашевидного кратера) должно было свидетельствовать о высоком статусе погребенного.

Находки аттических краснофигурных кратеров классического периода зафиксированы в негреческих элитарных погребениях на периферии античного мира на широкой территории от Иберийского полуострова до Северного Причерноморья. Эти сосуды находили как разбитыми, так и целыми, как внутри могил, так и в насыпях; некоторые из них использовались участниками похоронных обрядов; другие служили в качестве заупокойных приношений или урн для праха. Среди них, как и среди аттических краснофигурных ваз в целом, преобладают образцы с изображениями на вполне понятный сюжет. На кратерах из погребений чаще всего встречаются сцены известных греческих мифов или дионисийские мотивы с вакхантами и сатирами. Замечательно, что также неоднократно встречаются и кратеры с изображением обнаженного молодого всадника без определенных мифологических атрибутов, который принимает почести. Анализ и интерпретация иконографии конкретных памятников такого рода показывают, что вполне возможно проследить разницу в восприятии символики этого образа в зависимости от контекста погребения. Примером в этом смысле могут служить два кратера, обнаруженные во Фракии (рис. 3) [Тончева, 1964, с. 111–114; Beazley, 1963, p. 1694, no 4bis (BADB 275567, другая библиография там же)] и в Испании (рис. 4) [Beazley, 1963, p. 1054, no 56bis (BADB 213687, другая библиография там же)].

Первая ваза (рис. 3) была найдена в одном из греческих некрополей Одессоса [см. о соотношении греческих и варварских традиций в местной погребальной культуре – Damyanov, 2010]. Этот кратер был использован как урна для праха. Сцена на лицевой стороне – нагой безоружный молодой всадник с венком в руках скачет навстречу Нике, приветствующей его с гирляндой в руках. Изображение трактуется как «прославление победы в конных состязаниях» [Reho, 1990, p. 66]. В греческом этосе эпохи поздней классики подобные атлетические победы высоко характеризуют юношу с моральной точки зрения. Символизм изображения на вазе, выбранной для хранения пепла этого самого (?) юноши, определенно был таким же, что и у изображения атлета на классической надгробной стеле. В том и другом случае молодого человека, которому принадлежала стела или урна, оплакивали в качестве прекрасного и доблестного, потенциально достойного мужа и воина, безвременно покинувшего семью и полис.

Аттический кратер, происходящий из могилы в варварском иберийском некрополе (рис. 4), не служил в качестве урны, а использовался как сопутствующее приношение погребенному. Он украшен изображением очень юного обнаженного безоружного всадника и Ники, совершающей перед ним возлияние. В могиле ваза

соседствовала с символически значимыми предметами; среди них были пряжка ремня, меч фальката, наконечник копья и конские удила – очевидно, принадлежности воина-всадника, члена местного варварского аристократического сословия; в этой среде меч или пряжку получали при инициации, они служили «символом достижения должного возраста» [Rueda, 2019, p. 214]. Поэтому изображение на аттическом кратере – единственный иконический элемент во всем погребении – можно рассматривать в качестве ключа к характеристике личности погребенного варвара: это, вероятно, был почти мальчик, которого вот теперь (наверняка, уже за гробом) встречают и прославляют в качестве взрослого всадника [Rueda, 2019, p. 214].

Мужчина, снабженный атрибутами воина, – основной тип изображения, зафиксированный на мужских надгробиях Македонии в IV в. до н. э. [Kalaitzi, 2016]. Также и образ всадника был очень важен в самоощущении македонцев и разных племен, им «союзных и подвластных» (Фукидид. История, II. 99. 2, пер. Г. А. Стратановского) [см. Roisman, Worthington, 2010, p. 340]. Можно вспомнить, что еще и Гесиод называл Македона, эпонимного героя, и его родного брата «конеборными» (Каталог женщин, 3 (7), пер. О. П. Цыбенко) – ἱππιοχάρμην, то есть сражающимися «с коней». В свою очередь, и Фукидид замечал, что «никто не мог выдержать атаки македонян, так как это были искусные всадники, защищенные броней» (История, II. 100. 6, пер. Г. А. Стратановского). Последнее свидетельство относится непосредственно к тому времени, когда рассматриваемый здесь кратер мог быть помещен в погребение где-то на македонской территории.

Сам этот предмет является, на наш взгляд, замечательным, настоящим свидетельством того культурного феномена, который греческая исследовательница Василики Сарипаниди обозначила как «диакритическую <буквально «diacritical», от др.-греч. διακριτικός, «служащий для различения»> функцию ваз в македонском погребальном обряде» [Saripanidi, 2019, p. 382].

В данном случае, как и в случае двух рассмотренных выше кратеров с изображением всадников, значимы и тип сосуда (указывающий на значительный статус погребенного), и характер изображения на нем (вероятно, изображение характеризует пол и общественное положение покойного.

Примечательно, что на эрмитажном кратере, как и в предыдущих случаях, всадник представлен безоружным. Возможно, то обстоятельство, что он также и воин, могли демонстрировать неизвестные нам другие предметы инвентаря могилы (как в иберийском погребении). Отсутствие оружия не позволяет связать роспись ни с одним стандартным сюжетом с воинами, которые изучены на аттических краснофигурных вазах классического периода. Потому, очевидно, роспись на этом кратере должна уводить мысль зрителя куда-то в другую сферу. В какую именно, это в целом по аттической вазовой иконографии восстановить можно. В самом деле, все изображения на кратере были нарисованы афинским художником в соответствии с собственным иконографическим арсеналом, который он применял в своей работе над росписями ваз вообще – не только тех, которые потом покупали македонцы и

другие союзные и подвластные им варвары. Можно с большой долей уверенности разобрать, что хотел передать именно художник-афинянин, поскольку система его условного языка в наши дни изучена достаточно хорошо.

Если на оборотной стороне вазы представлены стандартные фигуры юношей в плаще (рис. 1в), то те, что окружают героя-всадника (сатир (рис. 1б), женщина-вакханка и юноша-вакхант с факелами (рис. 1а, 2) и вакханка с тимпаном (рис. 1г)) составляют обычный вакхический фиас. Всадник в центре лишен атрибутов, которые бы конкретизировали его в качестве того или иного персонажа фиаса или хотя бы временного спутника Вакха. Таким временным участником дионисийского шествия мог быть, например, скачущий верхом Эрот, который неодолим для человеческого существа, если навалится заодно с Дионисом. Лишенная каких-то подобных атрибутов фигура всадника представляет для фиаса чуждый, а тем самым нарочитый, включенный со значением, ключевой по смыслу элемент. С другой стороны, известны аттические вазовые изображения фиаса, распространенные в классический период, где среди вакхантов находятся совершенно посторонние для Диониса персонажи – амазонки. Те и другие похожи и близки только в одном. Они олицетворяют буйство, хаос, полное противоречие нормам греческой культуры, а значит, мыслятся как негреки, чужие, настоящие варварские племена [см. подробнее Петракова, Ягги, 2017]. Иными словами, афинский вазописец изобразил какого-то молодого варвара, и спутники-вакханты подчеркивает его варварскую природу.

Это славный, блаженный варвар, которому приносят дары и оказываются почести. Для того чтобы подчеркнуть этот последний аспект образа, вазописец тоже смог подобрать стандартный мотив афинской вазовой иконографии: всадник, как было сказано выше, размещается под деревом, очевидно, под лавром.

Можно указать на афинские аналогии рассматриваемого периода, где над фигурами всадника и возницы–победителя в состязаниях изображена лавровая ветвь (ср. рис. 5) [Beazley, 1963, p. 1438; Carpenter, Mannack, Mendonça, 1989, p. 377; CVA Los Angeles, County Museum of Art 1, pl. 33,1–4; Curti, 2001, pl. 49; Καθαριου, 2002, πίν. 90β].

Лавр и фигуру мчащегося на конях (в этом случае на колеснице) героя соединяли в изображении на тему апофеоза Геракла. Так, на одной амфоре панафинейской формы Ника протягивает вслед геракловой колеснице лавровую гирлянду (рис. 6) [CVA Taranto 4, pls. 27,1–2, 28,1–2, 29,1–2, 30,1, 31,1–2, 32,1–2 (BADB 41697)]. В иных случаях над колесницей Геракла (то есть на заднем плане изображения, если сообразовываться с условными принципами построения пространства в афинской вазописи второй половины V – IV вв. до н. э.) видно целое дерево лавра. Это можно наблюдать на краснофигурной пелике в Мюнхене (рис. 7) [Beazley, 1963, p. 1186, no 30, 1685; Boardman, 1989, fig. 311; LIMC, vol. V, pl. 120, cat. Herakles2916; pl. 375, cat, Hyades5; BADB 215719] и на кратере в Нью-Йорке (рис. 8) [LIMC, vol. V, PL.120, cat. Herakles2917; LIMC, vol. V, pl. 375; Heinemann, 2016, Abb. 184; BADB 14714]. Отметим, что это эпизод, в котором герой непосредственно отходит в мир иной.

Изображение всадника под деревом известно также по памятникам (в основном

каменным стелам), представляющим так называемых «heros equitans»; см. LIMC. Vol. VI. P. 1029–1031) – всадников-героев в религиозном смысле этого слова, то есть определенно пребывающих не среди смертных. «Мотив лиственного дерева, часто со змеей в ветвях, был распространен на вотивных рельефах с изображением конных героев начиная с IV в. до н. э. на Эгейском побережье Фракии и Анатолии» [Rabadjiev, 2017, p. 84]. Для разных частей Македонии такие предметы были наиболее характерны в эллинистическое время и позднее; они встречаются на памятниках как погребального, так и вотивного назначения (рис. 10–11). Тем не менее возможно, что и в IV в. до н. э. представление о всадниках-героях уже складывалось, так что снабженное всеми нужными атрибутами изображение славного покойного героя–всадника под лавровым деревом могло быть понятно варварским покупателям афинского кратера.

Большую часть рассмотренных изображений героев, победителей, всадников на афинских вазах объединяет еще один характерный греческий пластический штамп. Все эти герои представлены обнаженными, во всей своей классической (вневременной, вневозрастной) телесной красоте. В греческой художественной парадигме подобное изображение в высшей степени комплементарно. Оно характеризует изображенного как наиболее добродетельного, воплощающего в себе принцип калогогатии (καλοκαγαθία), то есть «по праву именующегося не только прекрасным, но и добрым» (Платон, Тимей, 88c6, пер. С. С. Аверинцева), и облеченного в соответствующий «костюм наготы» [см. Bonfante, 1989].

Нагота как пластическая характеристика идеального мужчины – одно из тех новшеств, которое появилось в иконографии македонского искусства (прежде всего придворного круга) именно в IV в. до н. э. Так уже в третьей четверти столетия обнаженных молодых аристократов-спутников Александра изобразили в росписи на фасаде Большого тумулуса (очевидно, гробницы Филипа II) в царском некрополе в Эгах (рис. 9). К последней четверти IV в. до н. э. обнаженным, в бурно развевающемся плаще можно было представить уже и самого царя – как в знаменитом изображении охотящегося Александра из Дома Диониса в Пелле (рис. 10). Кроме того, юношей и молодых мужчин изображали обнаженными или частично обнаженными на македонских надгробиях IV в. до н. э. [Kalaitzi, 2016, p. 34]; нет нужды повторять, что те, кто удостаивался каменных надгробий, принадлежали не к самым низшим слоям общества – так же как, возможно, и тот варвар, в погребение которого поместили чашевидный кратер с рассматриваемым изображением.

Нет сомнений, что развитию тенденции к изображению нагих героев способствовало появление в Македонии греческих художников и возникновение значительного эллинизирующего тренда в придворной культуре эпохи правления царя Филиппа II [McCarthy, Stone, Withers, Kottaridē, 2011, p. 13–17]. Характерно, что речь в данном случае идет как раз о второй четверти и середине IV в. до н. э. – то есть о времени, когда эрмитажный кратер мог быть привезен из Афин на дальнюю окраину Македонского царства.

Подводя итог, мы должны еще раз подчеркнуть, что для вазописи Афин роспись

эрмитажного кратера весьма необычна с иконографической точки зрения. В рамках одной только греческой культурной традиции она не вполне понятна. Представляется, что греческий потребитель не мог быть особенно заинтересован в том, чтобы приобрести вазу с такой темной по смыслу росписью. С другой стороны, покупатель-варвар был готов именно к такому визуальному ряду, в котором узнавал значимые для себя символические элементы. Анализ показывает, что имеется целый ряд точек соприкосновения между афинской иконографией (элементы которой только и мог использовать афинский ремесленник-вазописец) и той символической составляющей погребальной культуры варварской македонской периферии, как она известна в настоящее время. Возможно поэтому, что рассматриваемый сосуд и создавался как раз для продажи клиентам–варварам, а значит, до некоторой степени, его роспись связана с заведомо погребальным назначением греческого изделия в негреческой среде – там, где образ юного, блаженного всадника осмысляли по-своему.

СПИСОК ИСПОЛЬЗОВАННОЙ ЛИТЕРАТУРЫ

Букина А. Г., Гуляева Н. П., Горская О. В. Древности Стефана Верковича в Эрмитаже // Scripta Antiqua. Вопросы древней истории, филологии, искусства и материальной культуры. Альманах. Том. 8. Памяти С. Р. Тохтасьева. М., 2019. С. 230–275.

Петракова А., Ягги О. Амазонки на аттических краснофигурных вазах из Северного Причерноморья: к вопросу о понимании изображений // Боспорские исследования. Т. XXXV. Симферополь, 2017. С. 100–125.

Тончева Г. Нови находки от старогръцкия некропол при Одесос // Известия на Археологическия институт / Българска академията на науките Т. 27. 1964. С. 111–129.

Boardman J. Athenian red figure vases, The Classical period. London, 1989.

Beazley J. D. Attic red-figure vase-painters / 2nd ed. Oxford, 1963.

Bonfante L. Nudity as a Costume in Classical Art // American Journal of Archaeology Vol. 93. 1989. P. 543–570.

Carpenter T. H., Mannack T., Mendonça M. Beazley addenda, Additional references to ABV, ARV² and Paralipomena / 2nd ed. Oxford, 1989.Curti, F. La Bottega del pittore di Meleagro, RdA Supplement 25 (Rome, 2001).

Damyanov M. Greeks and natives in the region of Odessos / Grecs et indigènes de la catalogne à la Mer Noire : Actes des rencontres du programme européen Ramses, [vol.] 2 (2006–2008) / Ed. par Tréziny H. Paris–Aix-en-Provence, 2010. (Bibliothèque d'Archéologie Méditerranéenne et Africaine, [vol.] 3). P. 265–276.

Doklestić L. Zivotni put Stjepana Verkovića (1821–1894) // Radovi Zavoda za hrvatsku povijest Filozofskoga fakulteta Sveučilišta u Zagrebu. 1981. 14 (1). S. 229–358.

Heinemann A. Der Gott des Gelages: Dionysos, Satyrn und Mänaden auf attischem Trinkgeschirr des 5. Jahrhunderts v. Chr. Der Gott des Gelages : Dionysos, Satyrn und Mänaden auf attischem Trinkgeschirr des 5. Jahrhunderts v. Chr. Berlin, 2016.

Καθαριου Κ. Το εργαστήριο του Ζωγράφου του Μελεάγρου και η εποχή του : Παρατηρήσεις στην αττική κεραμική του πρώτου τετάρτου του 4ου αι. π. Χ. Θεσσαλονίκη, 2002.

Kalaitzi M. Figured tombstones from Macedonia, fifth – first century BC. Oxford, 2016. (Oxford monographs on classical archaeology).

McCarthy D., Stone E., Withers E., Kottaridē A. Heracles to Alexander the Great: Treasures from the royal capital of Macedon, a Hellenic kingdom in the age of democracy. Oxford, 2011.

Μανωλεδάκης Μ. Απολλωνία Μυγδονίας // Εγνατία 2007. 11. 73–90.

Moustakis K. Serres // Encyclopedia of Ancient Greece / Wilson N. G., ed. New York, 2006. P. 653.

Rabadjiev K. Hunting in Paradise // Cities in Southeastern Thrace, continuity and transformation / Ed. by Stoyanova D., Boykov G., Lozanov I. Sofia, 2017. C. 81–88.
Reho M. La ceramica attica a figure nere e rosse nella Tracia Bulgara. Rome, 1990.
Roisman J., Worthington I., eds. A companion to ancient Macedonia. Malden, MA-Oxford, 2010.
Rueda C. Youth in an enclosed context: New Notes on the Attic pottery from the Iberian Túgi necropolis (Granada, Galera) // Greek art in motion. Studies in honour of Sir John Boardman on the occasion of his 90th birthday / Ed. by Morais R., Leão D., Rodríguez Pérez D., Ferreira D. Oxford, 2019. P. 212–235.
Samsaris D. C. La vallée du Bas-Strymon á l'époque impériale : Contribution épigraphique á la topographie, l'onomastique, l'histoire et aux cultes de la province romaine de Macédoine // Δωδώνη / Πανεπιστημιο Ιωαννινων, Ιōannina. 1989. Vol. 18, fasc. 1. P. 203–382.
Σαμσαρης Δ. Κ. Ιστορια των Σερρων κατά την αρχαια και ρωμαϊκη εποχη. Θεσσαλονίκη, 1999.
Saripanidi V. Vases, funerary practices, and political power in the Macedonian Kingdom during the Classical period before the rise of Philip II // American Journal of Archaeology. 2019, vol. 123, no. 3. P. 381–410.
Stückelberger A., Grasshoff G., Mittenhuber F. Klaudios Ptolemaios Handbuch der Geographie. Basel, 2006.
Valla M. Serres: Past and Present // Serres : Past and Present. Serres, 2001. P. 147–158.

REFERENCES

Boardman J. Athenian red figure vases, The Classical period. London, 1989.
Beazley J. D. Attic red-figure vase-painters / 2nd ed. Oxford, 1963.
Bonfante L. Nudity as a Costume in Classical Art // American Journal of Archaeology Vol. 93. 1989. P. 543–570.
Bukina A. G., Gulyayeva N. P., Gorskaya O. V. Drevnosti Stefana Verkovicha v Ermitazhe // Scripta Antiqua. Voprosy drevney istorii, filologii, iskusstva i material'noy kul'tury. Al'manakh. Vol. 8. Pamyati S. R. Tokhtas'yeva. Moscow, 2019. P. 230–275.
Carpenter T. H., Mannack T., Mendonça M. Beazley addenda, Additional references to ABV, ARV² and Paralipomena / 2nd ed. Oxford, 1989.Curti, F. La Bottega del pittore di Meleagro, RdA Supplement 25 (Rome, 2001).
Damyanov M. Greeks and natives in the region of Odessos / Grecs et indigènes de la catalogne à la Mer Noire : Actes des rencontres du programme européen Ramses, [vol.] 2 (2006–2008) / Ed. par Tréziny H. Paris–Aix-en-Provence, 2010. (Bibliothèque d'Archéologie Méditerranéenne et Africaine, [vol.] 3). P. 265–276.
Doklestić L. Zivotni put Stjepana Verkovića (1821–1894) // Radovi Zavoda za hrvatsku povijest Filozofskoga fakulteta Sveučilišta u Zagrebu. 1981. 14 (1). S. 229–358.
Heinemann A. Der Gott des Gelages: Dionysos, Satyrn und Mänaden auf attischem Trinkgeschirr des 5. Jahrhunderts v. Chr. Der Gott des Gelages : Dionysos, Satyrn und Mänaden auf attischem Trinkgeschirr des 5. Jahrhunderts v. Chr. Berlin, 2016.
Kathariou K. To ergastērio tou Zōgraphou tou Meleagrou kai ē epochē tou. Paratērēseis stēn attikē keramikē tou prōtou tetartou tou 4ou ai.p.Ch. Thessaloniki, 2002.
Kalaitzi M. Figured tombstones from Macedonia, fifth – first century BC. Oxford, 2016. (Oxford monographs on classical archaeology).
McCarthy D., Stone E., Withers E., Kottaridē A. Heracles to Alexander the Great: Treasures from the royal capital of Macedon, a Hellenic kingdom in the age of democracy. Oxford, 2011.
Manoledakis M. Appolonia Mygdonia // Εγνατία (Thessaloniki) 2007. Vol. 11. P. 73–90.
Moustakis K. Serres // Encyclopedia of Ancient Greece / Wilson N. G., ed. New York, 2006. P. 653.
Petrakova A., Jaeggi O. Amazonki na atticheskikh krasnofigurnykh vazakh iz Severnogo Prichernomor'ya: k voprosu o ponimanii izobrazheniy // Bosporos studies Vol. XXXV. Simferopol', 2017. P. 100–125.
Rabadjiev K. Hunting in Paradise // Cities in Southeastern Thrace, continuity and transformation / Ed. by Stoyanova D., Boykov G., Lozanov I. Sofia, 2017. C. 81–88.

Reho M. La ceramica attica a figure nere e rosse nella Tracia Bulgara. Rome, 1990.
Roisman J., Worthington I., eds. A companion to ancient Macedonia. Malden, MA-Oxford, 2010.
Rueda C. Youth in an enclosed context: New Notes on the Attic pottery from the Iberian Túgi necropolis (Granada, Galera) // Greek art in motion. Studies in honour of Sir John Boardman on the occasion of his 90th birthday / Ed. by Morais R., Leão D., Rodríguez Pérez D., Ferreira D. Oxford, 2019. P. 212–235.
Samsaris D. C. La vallée du Bas-Strymon á l'époque impériale : Contribution épigraphique á la topographie, l'onomastique, l'histoire et aux cultes de la province romaine de Macédoine // Δωδώνη / Πανεπιστημιο Ιωαννινων, Iōannina. 1989. Vol. 18, fasc. 1. P. 203–382.
Samsaris D. K. Istoria ton Serron katá tin archaia kai romaïki epochi. Thessaloniki, 1999.
Saripanidi V. Vases, funerary practices, and political power in the Macedonian Kingdom during the Classical period before the rise of Philip II // American Journal of Archaeology. 2019, vol. 123, no. 3. P. 381–410.
Stückelberger A., Grasshoff G., Mittenhuber F. Klaudios Ptolemaios Handbuch der Geographie. Basel, 2006.
Toncheva G. Novi nakhodki ot starogrŭtskiya nekropol pri Odesos // Izvestiya na Arkheologicheskiya institut / Bŭlgarska akademiyata na naukite Vol. 27. 1964. P. 111–129.
Valla M. Serres: Past and Present // Serres : Past and Present. Serres, 2001. P. 147–158.

Резюме

На краснофигурном кратере в собрании Эрмитажа (из Македонии, вторая четверть IV в. до н. э., роспись Мастера Геракла) представлен всадник, окруженный вакхантами, и детали этой композиции позволяют предполагать, что она создавалась афинским мастером с тем, чтобы соответствовать символическим запросам варварского погребального ритуала.

Ключевые слова: аттическая краснофигурная вазопись, иконография вакхического фиаса, Македония, история античной коллекции.

Summary

The author argues, the red-figure painting of the second quarter of the IV century BC by The Heracles Painter on one calyx-crater (found in Macedonia; now in the State Hermitage Museum in Saint Petersburg) has been made for certain barbarian customers, with regard to the specific barbarian funerary symbolism.

Keywords: athenian red-figure vase-painting, iconography of bacchic thiasos, Macedonia, history of the collectons of Classical antiquities

СВЕДЕНИЯ ОБ АВТОРЕ
Букина А.Г., к.и.н.,
Государственный Эрмитаж,
Отдел античного мира, научный сотрудник.
Россия, 190000, Санкт-Петербург,
Дворцовая набережная, 34.

Anastasia Bukina, professor
Dr. Greek and Roman Department,
The State Hermitage Museum
34 Dvortsovaya emb. Saint Petersburg,
190000, Russia.

Рис. 1 а–г. Краснофигурный чашевидный кратер. Афины, Мастер Геракла, 370-е гг. до н. э. Государственный Эрмитаж.

Рис.2 . Всадник между вакхантом и вакханкой. Краснофигурный чашевидный кратер (рис. 1). Роспись на стороне А. Государственный Эрмитаж.

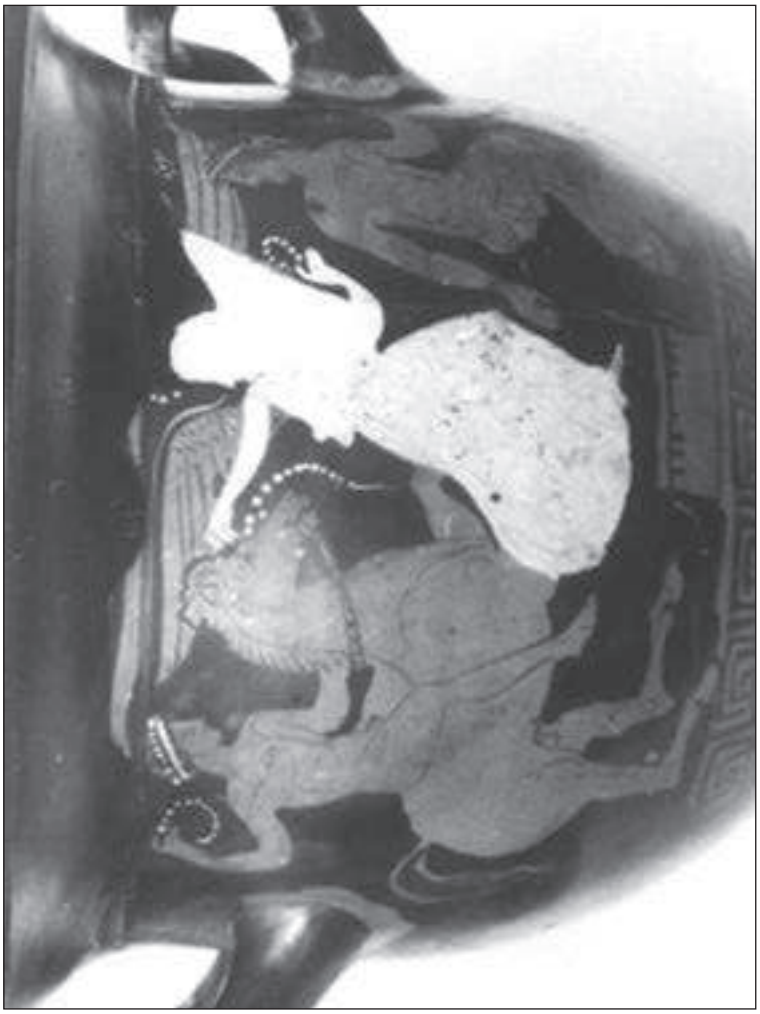

Рис. 3. Ника прославляет юного всадника. Краснофигурный колоколовидный кратер. Афины. Мастер Феррара, Т 463, первая четверть IV в. до н. э. Варна, Археологический музей.

Рис. 4. Ника прославляет юного всадника. Краснофигурный колоколовидный кратер. Афины. Группа Полигнота, третья четверть V в. до н. э. Мадрид, Национальный археологический музей.

Рис. 5. Возница-победитель. Краснофигурный колоколовидный кратер. Афины, мастерская Мастера Мелеагра, близко к Мастеру Вальтер-Дрезден, начало IV в. до н. э. Лос-Анжелес, Окружной художественный музей.

Рис. 6. Апофеоз Геракла. Амфора панафинейской формы. Афины, в манере Мастера Талоса, Первая четверть IV в. до н. э. Таранто, Национальный археологический музей.

Рис. 7. Апофеоз Геракла. Краснофигурная пелика. Афины. Мастер Кадма, 420 – 400 гг. до н. э.. Мюнхен. Античное собрание.

Рис. 8. Апофеоз Геракла. Краснофигурный кратер. Афины, 400–380 гг. до н. э.. Нью-Йорк, Музей искусств «Метрополитен».

Рис. 9 а–в. Пейзаж с охотниками. Полихромная роспись фасада Большого тумулуса (гробницы Филипа II) в царском некрополе в Эгах. Третья четверть IV в. до н. э. Вергина, Археологический музей; реконструкция; прорисовка Г. Мицакакиса.

10. Охота на льва (Кратер и Александр, или Гефестион и Александр, охотящиеся на льва). Мозаика из гальки, найденная в Доме Диониса в Пелле. Последняя четверть IV в. до н. э. Пелла, Археологический музей..

Рис. 11. Всадник и члены его семьи. Вотивный рельеф. Эллинистический период. Кавала, Археологический музей.

Рис. 12. Всадник, охотящийся на кабана. Погребальная стела. Римский период. Салоники, Национальный археологический музей.

С.В. КАШАЕВ[1]
S.V. KASHAEV

НЕКРОПОЛЬ АРТЮЩЕНКО-2. РЕЗУЛЬТАТЫ РАБОТ 2003–2019 гг.[2]

NECROPOLIS ARTJUSCHENKO-2. RESULTS OF THE EXCAVATIONS 2003–2019gg.

Поселение Артющенко-2 и его грунтовой некрополь расположены в южной части Таманского полуострова – на обрывистом берегу Черного моря, между мысом Железный Рог и Бугазским озером в 17 км к юго-востоку от станицы Тамань и в 4 км к юго-востоку от поселка Артющенко.

Поселение Артющенко-2 было обнаружено в 1997 г. в ходе разведок Е.Я. Рогова [Рогов, 2000. с 210]. В 1998–2014 гг. Таманский отряд Боспорской экспедиции ИИМК РАН проводил его раскопки [Рогов, 2001, с. 164]. Некрополь расположен к востоку от поселения, он был обнаружен после значительного обвала берега, который произошел зимой-весной 2002 г. С 2003 г. Таманский отряд приступил к спасательным раскопкам этого активно разрушающегося некрополя [Кашаев, 2009, с.188–267; Кашаев, 2010а, с.88–96; Кашаев, 2019, с. 230–254].

Местность, где расположен памятник, довольно ровная, она возвышается над уровнем Черного моря на 20–25 м. В рельефе заметны плавные понижения и возвышенности. Остатки поселения расположены на немного возвышающейся гряде, вытянутой по линии юго-запад – северо-восток. Низина, расположенная к северо-востоку от поселения, – русло древнего ручья или небольшой речки, возможно, являющейся в древности источником пресной воды. Границы памятника определены по распространению подъемного материала. В плане контур поселения напоминает прямоугольный треугольник, вытянутый длинным катетом вдоль берега моря по линии запад – восток. Размеры катетов соответственно 1000 м и 400 м, площадь поселения – около 20 га.

Вся территория памятника– поселения и некрополя – ранее подвергалась многолетней распашке. В последние годы распашка не проводится.

---

[1]Отдел истории античной культуры, Федеральное государственное бюджетное учреждение науки Институт истории материальной культуры Российской академии наук, г. Санкт-Петербург, 191186, Россия.

[2]Кашаев С.В. Исследование проведено в рамках выполнения программы фундаментальных научных исследований государственных академий наук по теме государственной работы: 0184-2019-0007. «Культура античных государств Северного Причерноморья. Субкультуры правящей элиты и рядового населения».

Узкая полоса (шириной 20–50 м) вдоль берегового обрыва покрыта степной растительностью (разнотравьем). Она отделена от пахотной части накатанной грунтовой дорогой, которая с периодичностью в несколько лет сдвигается к северу по мере наступления обрыва. В некоторых местах можно проследить две, три колеи старых дорог, перерезанных обрывом.

Южная часть памятника повреждена береговым обрывом. Высокий берег, на котором расположен памятник, постоянно разрушается в результате мощной абразии. Характер и интенсивность абразии обусловлены геологическими особенностями данной местности. Основным катализатором этого процесса являются слои серо-зеленой глины, залегающие на глубине 5–10 м и расположенные наклонно в сторону моря. Под воздействием грунтовых вод и собственной тяжести значительные участки грунта откалываются от коренного берега и медленно сползают по пластам глины в сторону моря. В процессе сползания они постепенно разрушаются и затем размываются морем. Ввиду столь интенсивного разрушения поселения и некрополя раскопки носили спасательный характер.

С 2009 г. на некрополе впервые стали фиксироваться следы грабительских работ, за 2009–2013 гг. было обнаружено более 60 грабительских шурфов. На поверхности большинства из них находились фрагменты человеческих костей, керамики, железных предметов и другие находки из разоренных захоронений. Все грабительские шурфы нанесены на план некрополя. Полученная картина позволяет оценить примерные места расположения погребений, степень разрушения некрополя и масштабы нанесенного ущерба.

В ходе регулярных раскопок 2003–2019 гг. на некрополе была исследована площадь около 5430 кв. м (рис.1), обнаружено 208 погребений, из которых 18 доследовано за современными грабителями. Такие погребения получили особую нумерацию с литерой «Г».

Проведенные раскопки и сделанные находки позволили определить хронологию некрополя. Наиболее ранние обнаруженные захоронения датируются концом VI в. до н.э. или рубежом VI–V вв. до н.э. Значительная часть погребений относится к V–IV вв. до н.э., еще часть комплексов – к III-II вв. до н.э. Можно считать, что некрополь функционировал в V–II вв. до н.э.

В 2015–2018 гг. обнаружено несколько самых поздних погребений, относящихся к IV–V вв. н.э. (погребение 155, 156, 172, 178). Пока не совсем понятно, являются ли могилы этого времени единичными или открыт новый хронологический участок [Кашаев, 2018б, с.102].

Безынвентарные захоронения сложно точно датировать. По косвенным признакам – ориентации и сохранности костяков можно утверждать, что они, скорее всего, относятся к разным периодам функционирования могильника, но не выходят за обозначенные хронологические рамки. Предположительно, могилы с восточной ориентацией относятся к более раннему времени, а с южной и северной – к более позднему.

Исходя из имеющейся на данный момент информации, можно сделать предположение о границах, размерах и топографии развития некрополя. На площади памятника разбита сетка с размерами квадратов 4 х 4 м. С юга на север идут линии квадратов, обозначенные буквами от А до Ш. С запада на восток – линии, обозначенные цифрами 14-1 и 1'-40' (рис.1).

Южная граница памятника образована береговым обрывом. В зависимости от его конфигурации она проходит по квадратам линий А и Б. Следует упомянуть, что на береговом склоне, в зоне квадратов А'-Л' исследовано 8 погребений, разрушенных оползнем (рис.1).

Северная граница пока условно зафиксирована на линии квадратов Ш, она проходит более чем в 100 м от берегового обрыва. Там расположен самый северный грабительский шурф с останками из захоронения (ГШ 35). Как далеко на самом деле памятник распространяется на север, пока судить сложно.

Западная граница проходит по линии квадратов 10. Она образована серией погребений, расположенных по линии север–юг (погребения 24, 25, 27, 28, 32, 82, 83, 88). К западу от этой линии раскопан участок площадью около 350 кв. м, на котором захоронения отсутствуют.

Восточная граница, как пока представляется, проходит по линии квадратов 25'. К востоку от нее раскопан участок площадью более 500 кв. м, на котором нет захоронений.

На обозначенной площади находятся погребения V–II вв. до н.э. и несколько комплексов IV–V вв. н.э. При этом могилы V–IV вв. до н.э. располагаются на всей площади участка, но концентрируются в западной части. Могилы III–II вв. до н.э. преимущественно сосредоточены в восточной части. Таким образом, можно предположить, что некрополь V–II вв. до н.э. развивался с запада на восток и северо-восток. В более поздний период в восточной части исследованного участка были совершены захоронения IV–V вв. н.э.

Как уже отмечалось, между линиями квадратов 25' и 31' расположен пустой участок. Восточнее линии 31' идут погребения первых веков н.э. Одно такое погребение (№14) было нами раскопано на краю обрыва и еще шесть, разрушенные абразией, были исследованы на береговом склоне в поврежденном состоянии.

Предположительно, на этом месте расположен некрополь (участок некрополя) II–III вв. н.э. Пока не ясно, сохранилось от него что-нибудь (полноценные раскопки тут пока не проводились) или он уже полностью уничтожен абразией. Непонятной остается и его связь с захоронениями IV–V вв. н.э., обнаруженными западнее, составляют ли они единый некрополь или являются двумя разными? Надеемся, в ходе дальнейших работ ситуация прояснится.

В любом случае, пока наблюдается следующая тенденция – на западном участке располагаются наиболее древние погребения V–IV вв. до н.э., восточнее погребения III–II вв. до н.э., еще восточнее – II–III вв. н.э. Скорее всего, еще восточнее (ближе к поселению Артющенко-1) могут располагаться захоронения IX–X вв. н.э.

Косвенным подтверждением этого предположения являются безынвентарные костяки, найденные при раскопках поселения Артющенко-1 [Виноградов, Кашаев, 2003, с.233], а также находки нескольких погребений, разрушенных абразией и грабителями, на участке обрыва между некрополем Артющенко-2 и поселением Артющенко-1.

Проводя анализ участков некрополя с точки зрения хронологии, интересно понять, какое население их оставило. На поселении Артющенко-2 есть находки и хозяйственные ямы как V–IV, так и III–II вв. до н.э. Скорее всего, именно те люди, что там жили оставили большую часть захоронений данного времени.

На расположенном восточнее поселении Артющенко-1 (Бугазское) также имеются комплексы V–II вв. до н.э. По мнению Ю.А. Виноградова, на этом поселении жизнь имела сезонный характер [Виноградов, 2018, с.272]. Не исключено, что при сезонном проживании люди могли там умирать и часть погребений на некрополе могла принадлежать жителям Артющенко-1.

Что касается погребений II–III и IV–V вв. н.э., то можно отметить, что находки и объекты этого времени на поселении Артющенко-2 пока не обнаружены, но они имеются на поселении Арющенко-1 [Виноградов, Кашаев, 2003, с.233]. Можно предположить, что в поздний период жители Артющенко-1 могли хоронить сородичей на данном некрополе.

Все исследованные могилы заглублены в грунт, курганных насыпей или надмогильных холмиков не зафиксировано. Поверхность памятника ранее распахивалась, и если когда-то и были надмогильные сооружения, то они уничтожены. Удалось зафиксировать погребальные сооружения нескольких основных конструкций:

- Сырцовые гробницы (склепы, ящики), заглубленные в землю (погребения 7, 24, 25, 27, 28, 32, 34, 40, 44, 45, 47, 64, 65, 66, 67, 69, Г3, Г10, Г12, Г13). Для их строительства выкапывали котлован, в котором из сырцовых кирпичей выкладывали стены склепов, затем делали перекрытие. Конструкции стен, полов и перекрытия склепов, как представляется, имеют несколько вариантов исполнения [Сударев, Кашаев, 2018, с.476].

- Грунтовые ямы с перекрытием (погребения 17, 101, 137, 176, Г8 и др.). Такие ямы имели заплечики, на которые укладывалось перекрытие. Перекрытие чаще всего было из досок (дерева) и, как правило, не сохранилось. Изредка нам удавалось обнаружить следы древесного тлена или фрагменты обугленных досок, оставшихся от перекрытия. Встречено также каменное перекрытие. В этом случае могильные ямы были перекрыты плоскими каменными плитами.

После захоронения в могилах с перекрытием имелось небольшое свободное пространство над телом. Это приводило к тому, что после разложения мягких тканей кости скелета могли быть смещены. Например, в погребении 176 череп находился на груди.

- Грунтовые ямы с комбинированным деревянным и сырцовым перекрытием (погребения 43, 102). Эта конструкция очень близка предыдущему варианту с тем

отличием, что поверх деревянного перекрытия выкладывался слой сырцовых кирпичей.

- Простые грунтовые ямы без перекрытия. В таких могилах при захоронении тело сразу засыпалось грунтом. Следовательно, отсутствовало свободное пространство над телом усопшего. У таких погребений наблюдаются две особенности: это несдвинутые со своих мест кости и слегка «подогнутое» – прижатое к телу, – положение черепа. Такие факты свидетельствуют о том, что некоторые могильные ямы были относительно небольшого размера и тело покойного по длине в них не помещалось.

- Подбойные могилы (погребения 76, 141, 153, 171, 173, 186, 187). Чаще подбой закладывался сырцовыми кирпичами, иногда для этого использовали плоские камни или стенки амфор.

- Детские захоронения в амфорах (погребения 53, 72, 97, 99, 105, 111, 118, 120, 181). Такие погребения, как правило, совершались в туловах амфор. Для помещения тела внутрь у амфор отбивали нижнюю часть с ножкой или горло с ручками. Иногда вместо амфор использовали тулова крупных гончарных или лепных сосудов (погребение 181).

Практически во всех исследованных погребениях захоронение совершено по обряду трупоположения, встречен лишь один случай кремации, предположительно на стороне (погребение 47).

Глубина от современной поверхности до дна могил колеблется от 1,0 до 2,0 м, как правило, около 1,5 м. Сохранность скелетов в большинстве случаев можно определить как плохую или очень плохую, в редких случаях она удовлетворительная. Наиболее часто положение погребенных встречается вытянуто на спине, руки вдоль туловища, ноги прямо. В редких случаях наблюдаются вариации на их положение – ноги, распавшиеся ромбом, кисть руки на тазовых костях, рука согнута в локте. Подробное положение костяка бывает сложно зафиксировать в силу плохой сохранности костей.

Костяки в ранних могилах (V–IV вв. до н.э.) чаще ориентированы головой на восток или северо-восток, редко на запад. Такое сочетание погребений с восточной ориентацией и редкими случаями западной является традиционным для боспорских некрополей V–IV вв. до н.э. Например, некрополя Тирамбы [Коровина, 1987, с.4]. В поздних захоронениях (III–II вв. до н.э.) костяки чаще ориентированы головой в южный и восточный сектора.

По половозрастному признаку можно выделить следующие виды захоронений:

- Индивидуальные погребения мужчин (погребения 13, 34, 40, 64, 65).

- Индивидуальные погребения женщин (погребения 3, 6, 16, 17, 45, 47, 66, 67, 69).

- Парные погребения, как правило, мужчины и женщины (погребения 10, 21, 24, 25, 27, 28, 83, 124, 136) [Кашаев, 2016а, с. 173].

Все эти захоронения совершались как в грунтовых могилах, так и в сырцовых склепах.

- Погребения женщины и ребенка. Пока они встречены только в грунтовых

погребениях. Возраст детей при этом колеблется от рождения и примерно до 3–5 лет. Младенцев в этом случае могли помещать в амфоры (погребения 114, 166) или просто укладывали рядом с телом матери (погребение 103).

- Погребения детей. Младенцев хоронили в амфорах (погребения 53, 72, 97, 99, 105), подросших детей в грунтовых могилах (погребения 12, 20, 101, 142, 180), в одном случае в сырцовом склепе были похоронены два ребенка (погребение 44).

- Кенотафы. Символические захоронения, в которых присутствует инвентарь, но не было тела погребенного. Зафиксированы они только в грунтовых могилах (погребения 30, 35, 89, 90).

На основании материалов, полученных при раскопках, можно выделить основной набор погребального инвентаря, который согласно обряду клали умершему: и мужчинам и женщинам. В него входило по одному какому-либо сосуду от каждой группы:

- Сосуд для вина – амфора, ойнохоя, кувшин [Кашаев, 2013, с.190; Кашаев, 20. с.114; Кашаев, 2018а, с.177].

- Сосуд для пищи – миска, чернолаковая чаша на ножке, миска одноручник или миска лепная [Кашаев, 2014, с. 53; Кашаев, 2014б, с.46].

- Сосуд для питья – чернолаковый килик, скифос, канфар [Кашаев, 2011, с. 166].

- Сосуд для благовоний – лекиф, аск, амфориск, алабастр.

Помимо основного набора, мужчинам клали оружие – мечи, копья и стрелы [Ворошилов, Кашаев, 2010, с.66]; предметы конской упряжи – ворворки, пряжки; орудия труда – ножи, шилья, иглы.

В качестве примера можно привести набор находок из мужского погребения 34 (рис.2). Там присутствуют ойнохоя, красноглиняная миска, чернолаковый килик, цилиндрический лекиф, железные меч, наконечник копья и вток. Также в могиле были найдены один бронзовый и два железных наконечника стрел, бронзовые пряжечка, колокольчик и ворворка.

Самый многочисленный и разнообразный мужской инвентарь происходит из погребения 40. Условно этот комплекс можно принимать в качестве эталонного (рис.3, 4). Он состоит из амфоры, чернолаковой чаши на ножке, чернолакового килика и лекифа. Оружие представлено железным мечом, наконечником копья и втоком, набором железных стрел. Остальные предметы – это бронзовый киаф, железный нож(?) с костяной рукояткой, бронзовые игла и ворворка. И еще одна предположительно ворворка, но железная.

В женских захоронениях встречены украшения – подвески, бусы; орудия труда – ножи, иглы, веретена; зеркала, косметические принадлежности [Кашаев, 2010б, с. 137; Кашаев, 2013а, с.52; Кашаев, 2016б, с.70].

В этом случае как пример можно привести набор находок из женского погребения 45 (рис.5). В него входят протофасосская амфора, красноглиняная миска, чернолаковый килик, красноглиняный лекиф, косметическая мисочка с ручкой, железный нож, бронзовая игла и свинцовое пряслице, а также несколько украше-

ний – набор серебряных бусин, бронзовые перстень и две спиральные подвески.

Эталонный женский набор инвентаря обнаружен в погребении 47 (рис.6, 7). Этот набор состоит из протофасосской амфоры, миски, скифоса, лекифа, мисочки с ручкой, пиксиды, котилы, бронзового зеркала, набора золотых бусин, железного ножа и обломка железного предмета.

В парных погребениях чаще всего бывают захоронены мужчина и женщина. В этом случае каждому старались положить свой набор инвентаря. Наиболее показательный инвентарь парных захоронений происходит из погребений 52 и 83.

Найденные в погребении 52 (рис.8, 9) предметы можно распределить следующим образом: мужчине были положены столовая амфора, миска, килик, мисочка, оружие (меч, копье и стрела) и ворворка. Женскую часть составили ойнохоя, миска, аск, зеркало, украшения (бусина, лунница, два перстня, спиральная подвеска и каури), а также два пряслица и игла.

Находки из погребения 83 (рис.10, 11) распределяются следующим образом: у мужчины ойнохоя, миска-одноручник, килик, солонка и кувшинчик. У женщины – кувшин, миска, лепной кубок(?), солонка, лекиф, игла и набор украшений (бусина, колечки, спиральная подвеска и каури).

В детских погребениях, как правило, инвентарь очень скудный и немногочисленный, представлен он такими же категориями находок, как и в захоронениях взрослых.

В завершение можно отметить, что за 16 лет на памятнике проделан немалый объем работы, но наши исследования на некрополе далеки от завершения. По сути пока раскопана небольшая полоса, расположенная вдоль берегового обрыва. Остаются неисследованными северная и восточная части памятника. Изучением этих участков мы и планируем заняться в ближайшие годы.

СПИСОК ИСПОЛЬЗОВАННОЙ ЛИТЕРАТУРЫ

Виноградов Ю.А. Поселение Артющенко-1 (Бугазское) на Таманском полуострове. Итоги археологических исследований 1998–2017 гг. // Боспорский феномен: общее и особенное в историко-культурном пространстве античного мира. СПб. 2018. Ч.1 С. 271–277.

Виноградов Ю.А., Кашаев С.В. Боспорская экспедиция ИИМК РАН // Археологические открытия 2002 г. М. Наука. 2003. 499 с.

Ворошилов А.Н., Кашаев С.В. Клинковое оружие из некрополя Артющенко-2 // Древности Боспора № 14. М. 2010. С. 66–87.

Кашаев С.В. Некрополь Артющенко-2 (общая характеристика, результаты раскопок 2003–2005 гг., погребения № 1–23) // Степи Евразии и история Боспора Киммерийского. Боспорские исследования Т. XXII Симферополь; Керчь. 2009. С. 188–267.

Кашаев С. В. Исследования некрополя Артющенко-2 в 2007–2008 гг. // ΣΥΜΒΟΛΑ. Античный мир Северного Причерноморья: Новейшие открытия и находки. М., Киев, 2010а. Вып. 1. С. 88–96.

Кашаев С.В. Золотые украшения из некрополя Артющенко-2 // Записки ИИМК РАН №5. СПб. 2010б. С. 137–145.

Кашаев С.В. Серия расписных сосудов из некрополя Артющенко-2 // Записки ИИМК РАН №6. СПб. 2011. С.166–174.

Кашаев С.В. Бронзовые предметы из раскопок некрополя Артющенко-2 // Фидития. Памяти Ю.В. Андреева. СПб. 2013а. С.52–58.

Кашаев С.В. Погребения с амфорами в некрополе Артющенко-2 // Античный мир и археология. Вып.16. Саратов. 2013б. С. 190–215.

Кашаев С.В. Миски в погребальном инвентаре некрополя Артющенко-2 // Таврические студии. Исторические науки. №6. «Археология и история Боспора». Симферополь. 2014а. С.53–59.

Кашаев С.В. Лепные сосуды из некрополя Артющенко-2 // Синдика, Горгиппия, Анапа: исследования по археологии и истории. Сборник научных трудов к 100-летию А.И. Салова. Анапа, 2014б. С. 46–50

Кашаев С.В. Ойнохои в погребальном инвентаре некрополя Артющенко-2 // Материалы круглого стола памяти Кубланова. СПб. 2014в. С.114–121.

Кашаев С.В. Парные погребения в некрополе Артющенко-2 // Элита Боспора и боспорская элитарная культура. СПб. Палаццо. 2016а. С.173–181.

Кашаев С.В. Гемма (инталия) из некрополя Артющенко-2 // Записки ИИМК РАН № 14. СПб. 2016б. С.70–76.

Кашаев С.В. Амфоры из детских погребений в некрополе Артющенко-2 // Боспорские исследования. Вып. XXXVI. Симферополь-Керчь. 2018а. С. 177–189.

Кашаев С.В. Погребения IV–V вв. н.э. на некрополе Артющенко-2 // VIII «Анфимовские чтения» по археологии Западного Кавказа. Война и торговля как факторы исторического развития народов Западного Кавказа в древности и Средневековье. Краснодар. 2018б. С.102–115.

Кашаев С.В. Грунтовой некрополь Артющенко-2 (V–II вв. до н.э.) // Прошлое человечества в трудах петербургских археологов на рубеже тысячелетий (К 100-летию создания российской академической археологии). СПб. 2019. 420 с.: ил. С. 230–254.

Коровина А.К. 1987. Раскопки некрополя Тирамбы //Сообщения Государственного музея изобразительных искусств им. А.С. Пушкина. Вып.8, с.3–70.

Рогов Е.Я. Разведки на юге Таманского полуострова //Археологические открытия 1998 г. М. 2000. С. 210–211.

Рогов Е.Я. Работы на юге Таманского полуострова //Археологические открытия 1999 г. М. 2001. С. 163–164.

Сударев Н.И., Кашаев С.В. Погребения в сырцовых ящиках в некрополях Артющенко-2 и Виноградный-7 // Боспор Киммерийский и варварский мир в период Античности и Средневековья. XIX Боспорские чтения. Керчь-Симферополь. 2018. С. 476–484.

REFERENCES

Vinogradov Ju.A. Poselenie Artjushhenko-1 (Bugazskoe) na Tamanskom poluostrove. Itogi arheologicheskih issledovanij 1998–2017 gg. // Bosporskij fenomen: obshhee i osobennoe v istoriko-kul'turnom prostranstve antichnogo mira. SPb. 2018. Ch.1 S. 271–277.

Vinogradov Ju.A., Kashaev S.V. Bosporskaja jekspedicija IIMK RAN // Arheologicheskie otkrytija 2002 g. M. Nauka. 2003. 499 s.

Voroshilov A.N., Kashaev S.V. Klinkovoe oruzhie iz nekropolja Artjushhenko-2 // Drevnosti Bospora № 14. M. 2010. S. 66–87.

Kashaev S.V. Nekropol' Artjushhenko-2 (obshhaja harakteristika, rezul'taty raskopok 2003–2005 gg., pogrebenija № 1–23) // Stepi Evrazii i istorija Bospora Kimmerijskogo. Bosporskie issledovanija T. XXII Simferopol'; Kerch'. 2009. S. 188–267.

Kashaev S. V. Issledovanija nekropolja Artjushhenko-2 v 2007–2008 gg. // ΣΥΜΒΟΛΑ. Antichnyj mir Severnogo Prichernomor'ja: Novejshie otkrytija i nahodki. M., Kiev, 2010a. Vyp. 1. S. 88–96.

Kashaev S.V. Zolotye ukrashenija iz nekropolja Artjushhenko-2 // Zapiski IIMK RAN №5. SPb. 2010b. S. 137–145.

Kashaev S.V. Serija raspisnyh sosudov iz nekropolja Artjushhenko-2 // Zapiski IIMK RAN №6. SPb. 2011. S.166–174.
Kashaev S.V. Bronzovye predmety iz raskopok nekropolja Artjushhenko-2 // Fiditija. Pamjati Ju.V. Andreeva. SPb. 2013a. S.52–58.
Kashaev S.V. Pogrebenija s amforami v nekropole Artjushhenko-2 // Antichnyj mir i arheologija. Vyp.16. Saratov. 2013b. S. 190–215.
Kashaev S.V. Miski v pogrebal'nom inventare nekropolja Artjushhenko-2 // Tavricheskie studii. Istoricheskie nauki. №6. «Arheologija i istorija Bospora». Simferopol'. 2014a. S.53–59.
Kashaev S.V. Lepnye sosudy iz nekropolja Artjushhenko-2 // Sindika, Gorgippija, Anapa: issledovanija po arheologii i istorii. Sbornik nauchnyh trudov k 100-letiju A.I. Salova. Anapa, 2014b. S. 46–50
Kashaev S.V. Ojnohoi v pogrebal'nom inventare nekropolja Artjushhenko-2 // Materialy kruglogo stola pamjati Kublanova. SPb. 2014v. S.114–121.
Kashaev S.V. Parnye pogrebenija v nekropole Artjushhenko-2 // Jelita Bospora i bosporskaja jelitarnaja kul'tura. SPb. Palacco. 2016a. S.173–181.
Kashaev S.V. Gemma (intalija) iz nekropolja Artjushhenko-2 // Zapiski IIMK RAN № 14. SPb. 2016b. S.70–76.
Kashaev S.V. Amfory iz detskih pogrebenij v nekropole Artjushhenko-2 // Bosporskie issledovanija. Vyp. XXXVI. Simferopol'-Kerch'. 2018a. S. 177–189.
Kashaev S.V. Pogrebenija IV–V vv. n.je. na nekropole Artjushhenko-2 // VIII «Anfimovskie chtenija» po arheologii Zapadnogo Kavkaza. Vojna i torgovlja kak faktory istoricheskogo razvitija narodov Zapadnogo Kavkaza v drevnosti i srednevekov'e. Krasnodar. 2018b. S.102–115.
Kashaev S.V. Gruntovyj nekropol' Artjushhenko-2 (V–II vv. do n.je.) // Proshloe chelovechestva v trudah peterburgskih arheologov na rubezhe tysjacheletij (K 100-letiju sozdanija rossijskoj akademicheskoj arheologii). SPb. 2019. 420 s.: ill. S. 230–254.
Korovina A.K. 1987. Raskopki nekropolja Tiramby //Soobshhenija Gosudarstvennogo muzeja izobrazitel'nyh iskusstv im. A.S. Pushkina. Vyp.8. S.3–70.
Rogov E.Ja. Razvedki na juge Tamanskogo poluostrova //Arheologicheskie otkrytija 1998 g. M. 2000. S. 210–211.
Rogov E.Ja. Raboty na juge Tamanskogo poluostrova //Arheologicheskie otkrytija 1999 g. M. 2001. S. 163–164.
Sudarev N.I., Kashaev S.V. Pogrebenija v syrcovyh jashhikah v nekropoljah Artjushhenko-2 i Vinogradyj-7 // Bospor Kimmerijskij i varvarskij mir v period antichnosti i srednevekov'ja. XIX Bosporskie Chtenija. Kerch'-Simferopol'. 2018. S. 476–484.

Резюме

В 2003–2019 гг. на некрополе Артющенко-2 исследована площадь около 5430 кв. м, обнаружено 208 погребений, из которых 18 доследовано за современными грабителями. Некрополь можно датировать V–II вв. до н.э.

Полученные материалы позволяют выделить основные группы погребального инвентаря: «сосуды для вина» – амфоры, ойнохои, кувшины; «сосуды для пищи» – миски; «сосуды для питья» – килики, скифосы, канфары; «сосуды для благовоний» – лекифы, аски, амфориски, алабастры.

Мужчинам клали оружие – мечи, копья и стрелы; предметы конской упряжи – ворворки, пряжки; орудия труда – ножи, шилья, иглы. Погребения 34 (рис.2) и 40 (рис.3, 4).

В женских захоронениях встречены украшения – подвески, бусы; орудия труда – ножи, иглы, веретена; зеркала; косметические принадлежности. Погребения 45 (рис.5) и 47 (рис.6, 7).

В парных погребениях каждому захороненному старались положить свой набор инвентаря. Погребение 52 (рис.8, 9) и 83 (рис.10, 11).

Ключевые слова: античность, Северное Причерноморье, Таманский полуостров, грунтовой некрополь, погребения, обряд захоронения, погребальный инвентарь, греческая керамика.

Summary

In 2003–2019 gg. at necropolis Artjuschenko-2 the area about 5430 square meters were investigated (fig.1). During the excavations 208 burials were explored, including 18 graves which submitted to supplementary examination after modern robbers. Necropolis can be dated to the V–II centuries BC.

Obtained materials allowed to define the main groups of burial equipment: “containers for wine”– amphorae, oinochoai, jugs; “vessels for food” – bowls; “vessels for drinking”– kylikes, skyphoi, kantharoi; “vessels for incense”– lekythoi, askoi, amphoriskoi, alabastra.

To the men’s equipment belonged arms and weapons – swords, spears and arrows, as well as objects of harness – cone-shaped pendants (“vorvorkas”), buckles; tools – knives, awls, needles. Burials 34 (fig.2) and 40 (fig. 3, 4).

In women’s graves ornaments – pendants, necklaces; tools – knives, needles, spindles; mirrors; cosmetics have been found. Burials 45 (fig.5) and 47 (fig. 6, 7).

For pair graves they aimed to put to each of the buried the own set of equipment. Burials 52 (fig.8, 9) and 83 (fig.10, 11).

Key words: antiquity, Northern Black Sea, Taman Peninsula, unpaved necropolis, burials, burial rite, burial equipment, Greek ceramics

СВЕДЕНИЯ ОБ АВТОРЕ
Кашаев Сергей Владимирович,
младший научный сотрудник,
Отдел истории античной культуры,
Институт истории материальной культуры РАН,
Санкт-Петербург, Дворцовая наб., 18.
8(812)-764-85-71.
kashaevs@mail.ru

INFORMATION ABOUT THE AUTHOR
Kashaev Sergey,
Institute of History of Material Culture RAS,
Sankt-Petersburg, Dvortsovaja nab., 18.
8(812)-764-85-71.
kashaevs@mail.ru

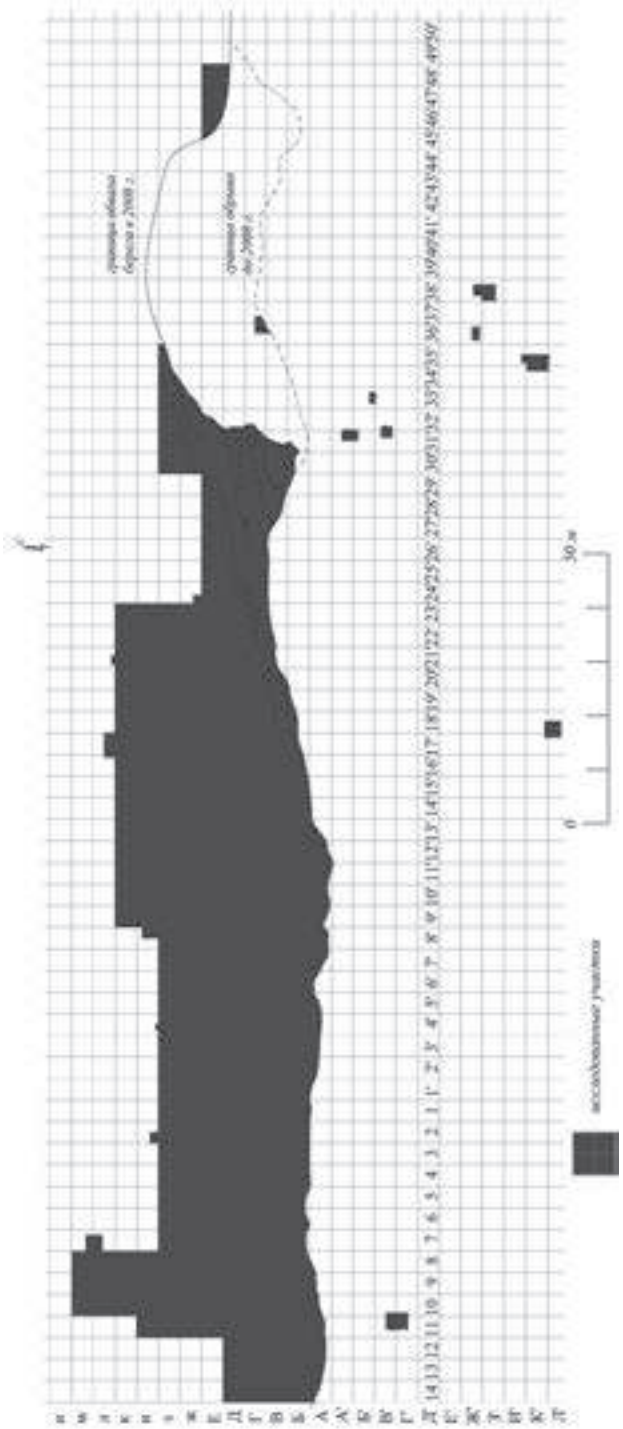

Рис.1 Некрополь Артющенко-2. Схема сетки квадратов с обозначением раскопанных участков.

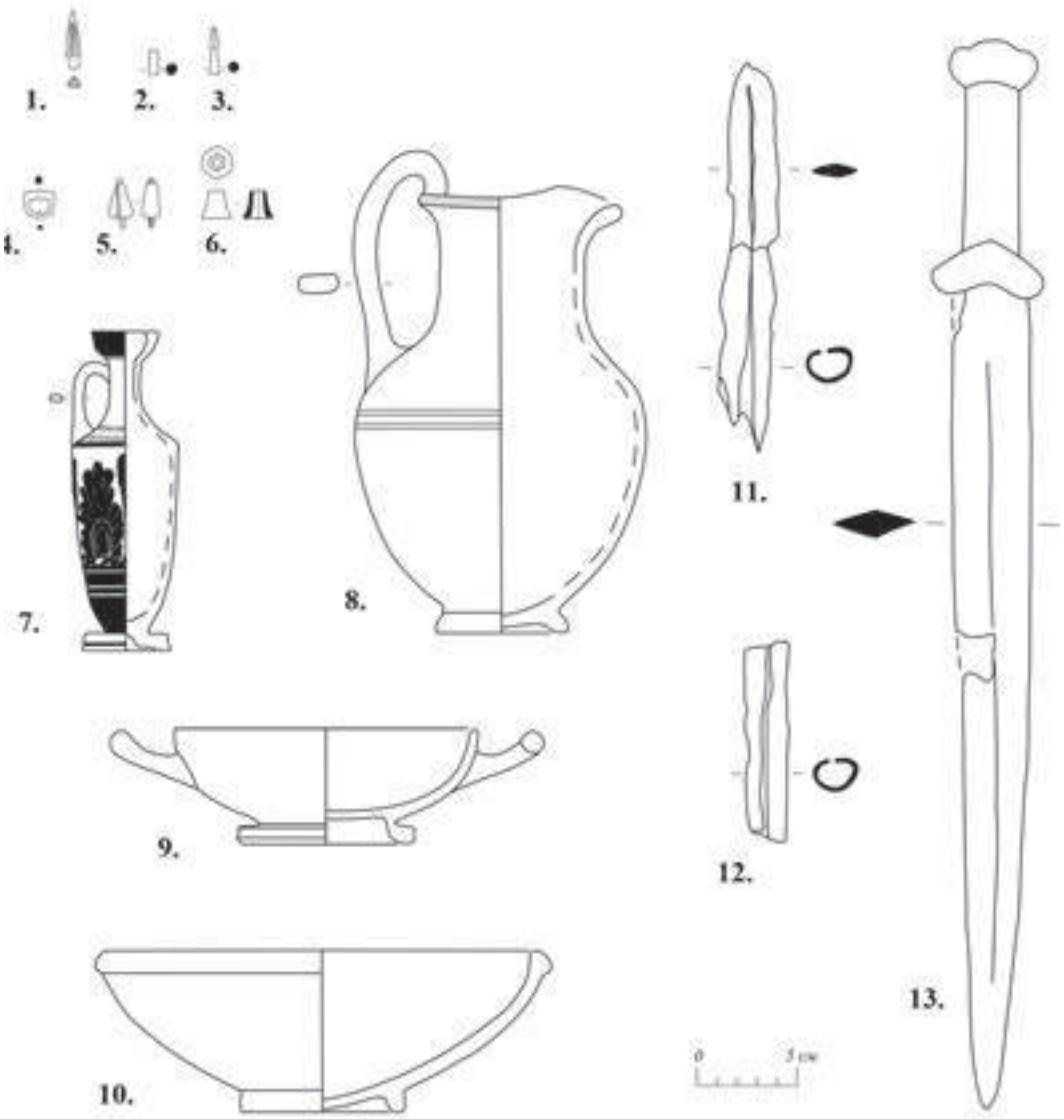

Рис.2 Некрополь Артющенко-2. Находки из мужского погребения 34.
1– наконечник стрелы бронзовый; **2,3** – наконечники стрел железные, фрагментированы; **4** – пряжка бронзовая; **5** – колокольчик бронзовый; **6** – ворворка бронзовая; **7**– лекиф чернолаковый; **8** – ойнохоя красноглиняная; **9** – килик чернолаковый; **10** – миска красноглиняная; **11**– наконечник копья железный, фрагмент; **12** – вток копья железный; **13**– меч железный.

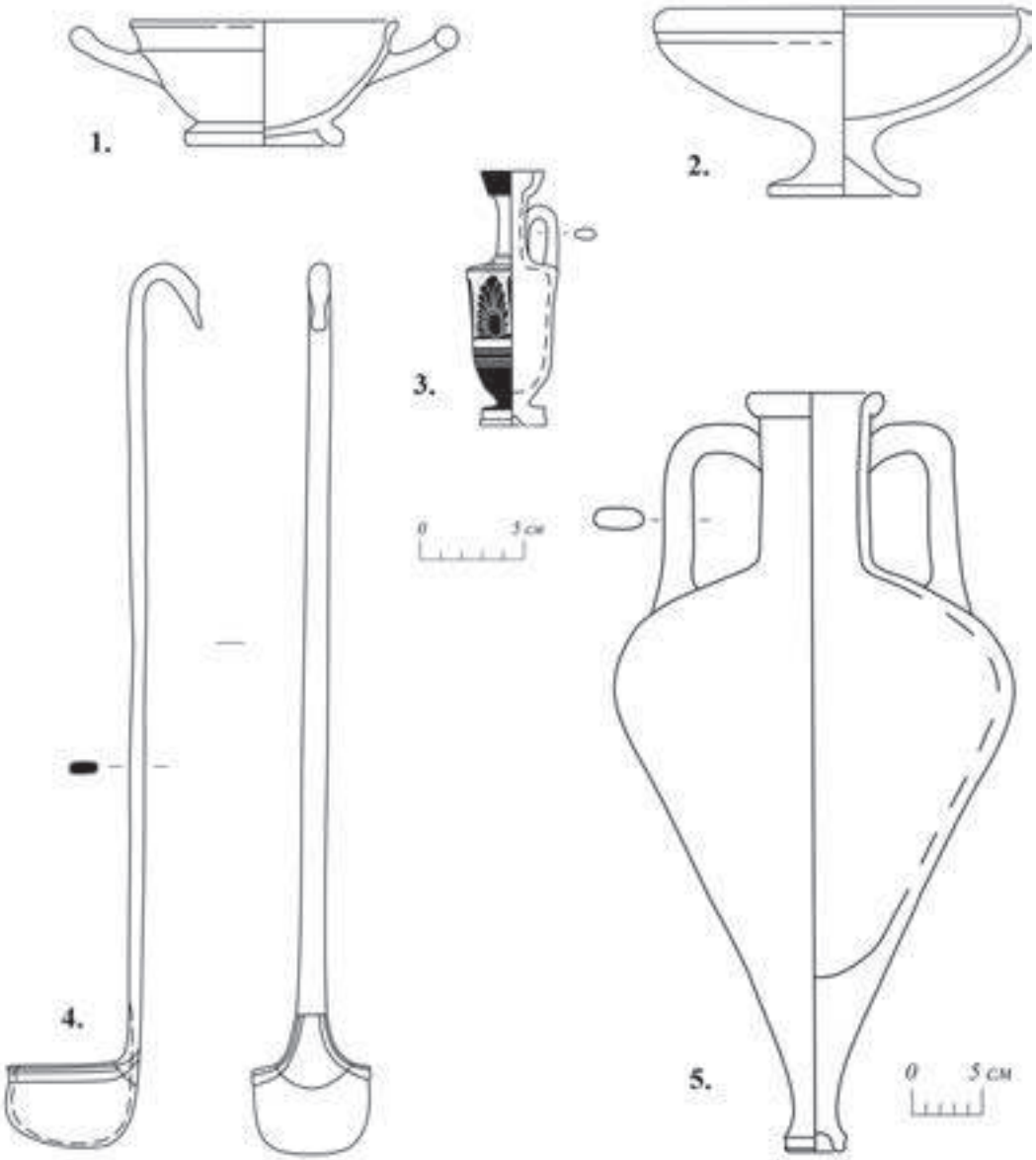

Рис.3 Некрополь Артющенко-2. Находки из мужского погребения 40.
1– килик чернолаковый; **2**– чаша на ножке чернолаковая; **3** – лекиф цилиндрический;
4 – киаф бронзовый; **5**– амфора протофасосская.

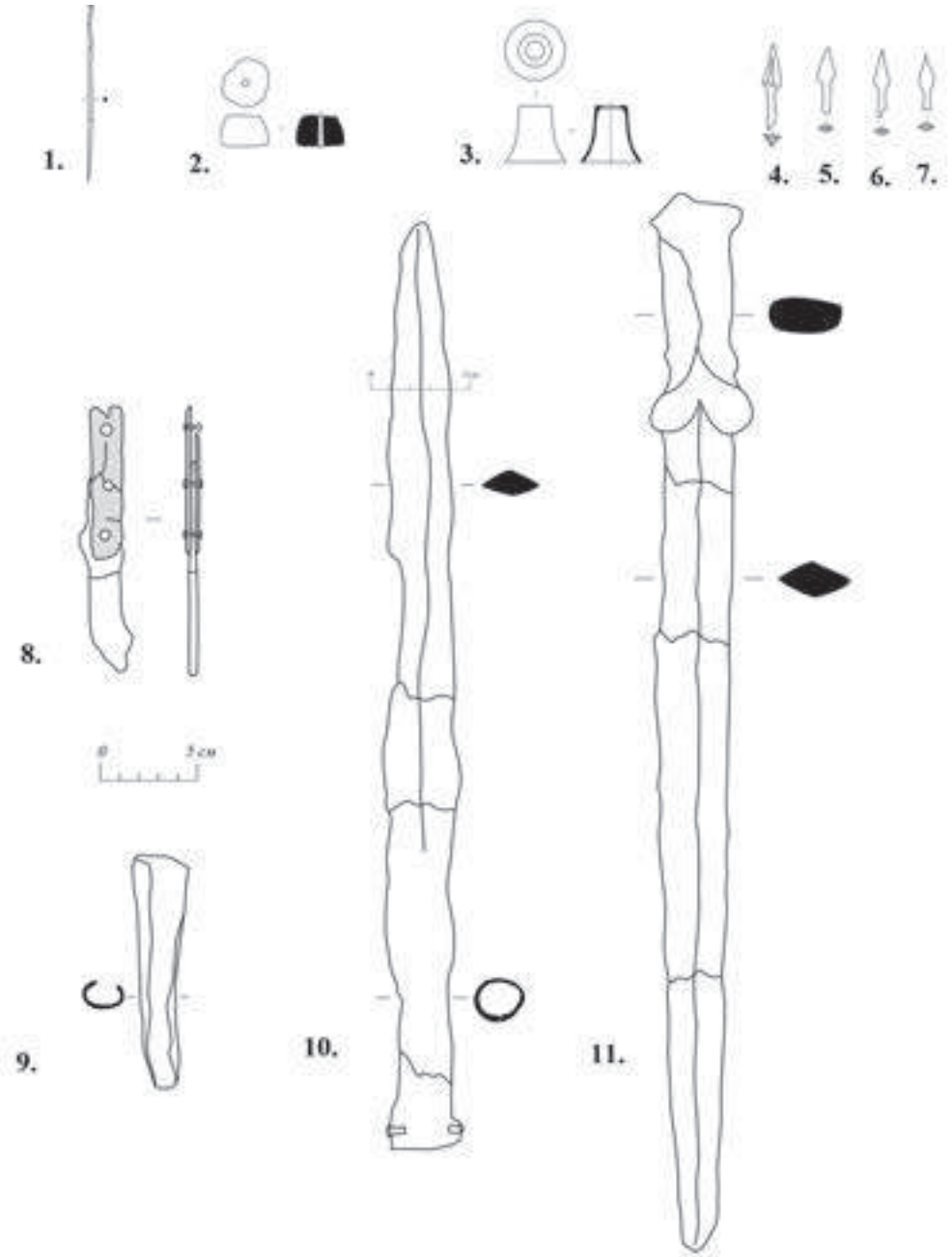

Рис.4 Некрополь Артющенко-2. Находки из мужского погребения 40.
1– игла бронзовая; **2**– ворворка(?) железная; **3**– ворворка бронзовая; **4-7**– наконечники стрел железные; **8**– железный нож с костяной рукояткой; **9** – вток копья железный; **10**– наконечник копья железный; **11**– меч железный.

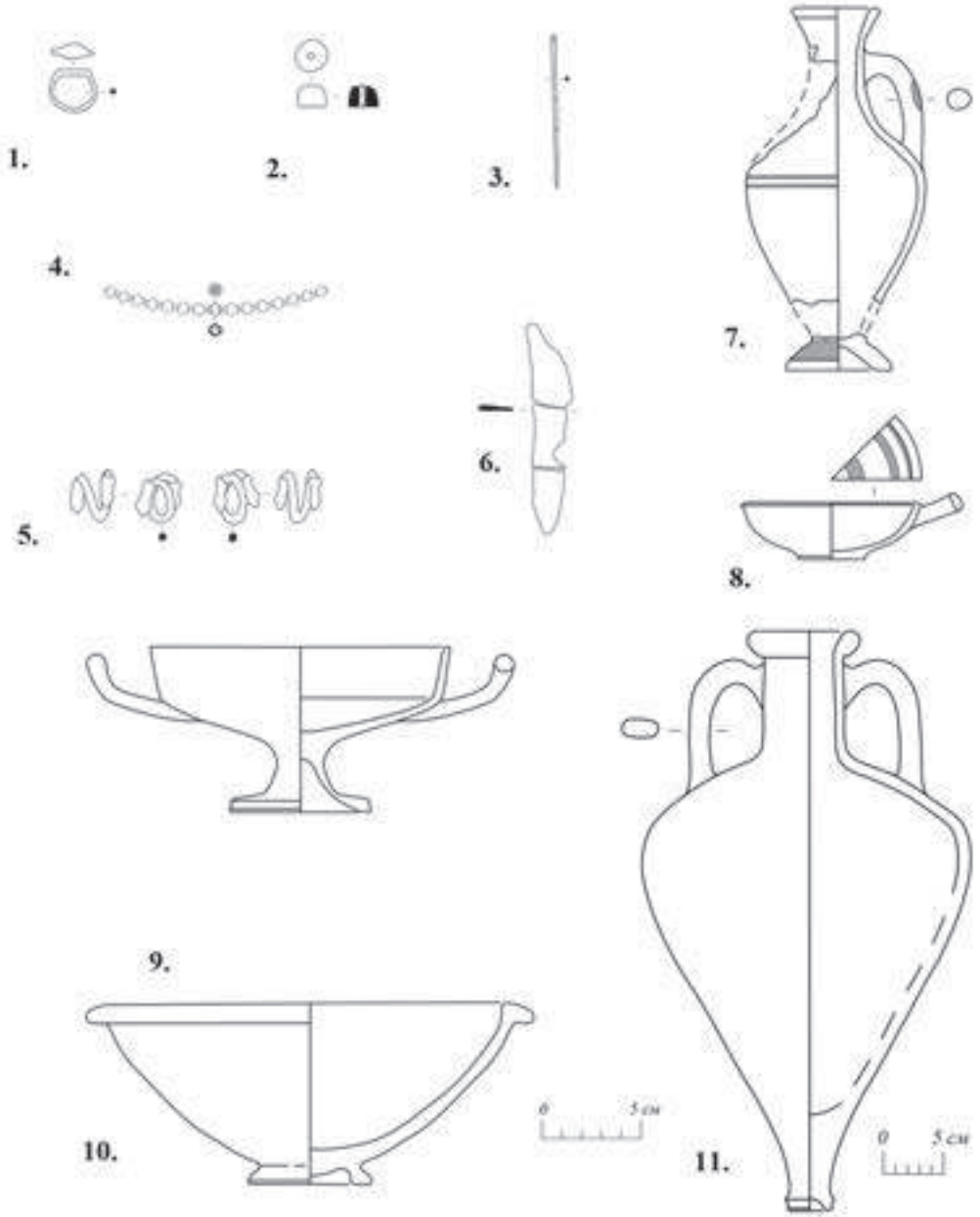

Рис.5 Некрополь Артющенко-2. Находки из женского погребения 45.
1– перстень бронзовый; **2**– пряслице свинцовое; **3**– игла бронзовая; **4** – бусины серебряные; **5**– подвески спиральные бронзовые; **6**– нож железный; **7**– лекиф красноглиняный; **8** – мисочка красноглиняная; **9** – килик чернолаковый; **10** – миска красноглиняная; **11**– амфора протофасосская.

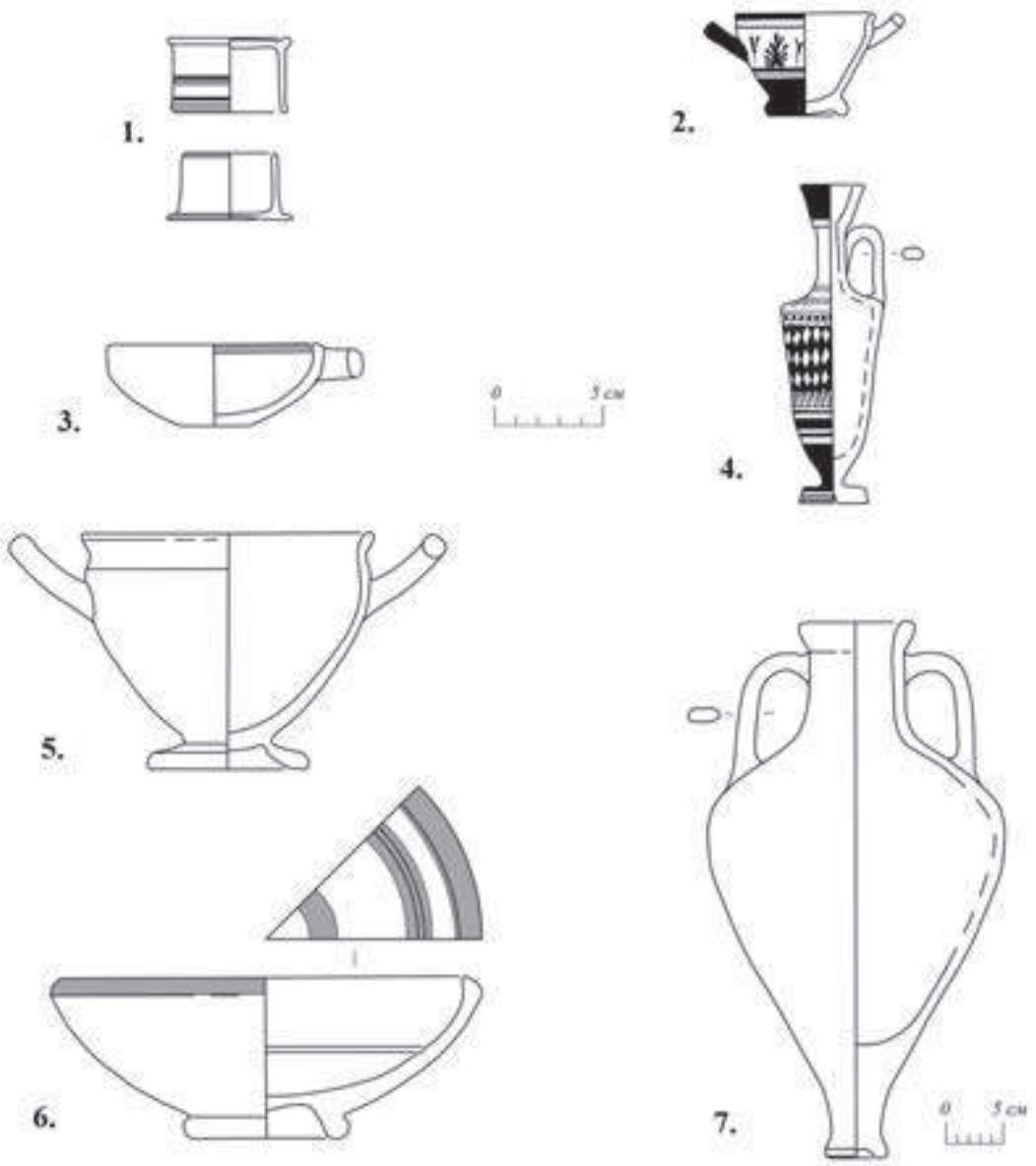

Рис.6 Некрополь Артющенко-2. Находки из женского погребения 47.
1– пикида красноглиняная; **2**– скифос котила; **3** – мисочка с ручкой красноглиняная; **4** – ликиф цилиндрический; **5**– скифос чернолаковый; **6**– миска красноглиняная; **7**– амфора протофасосская.

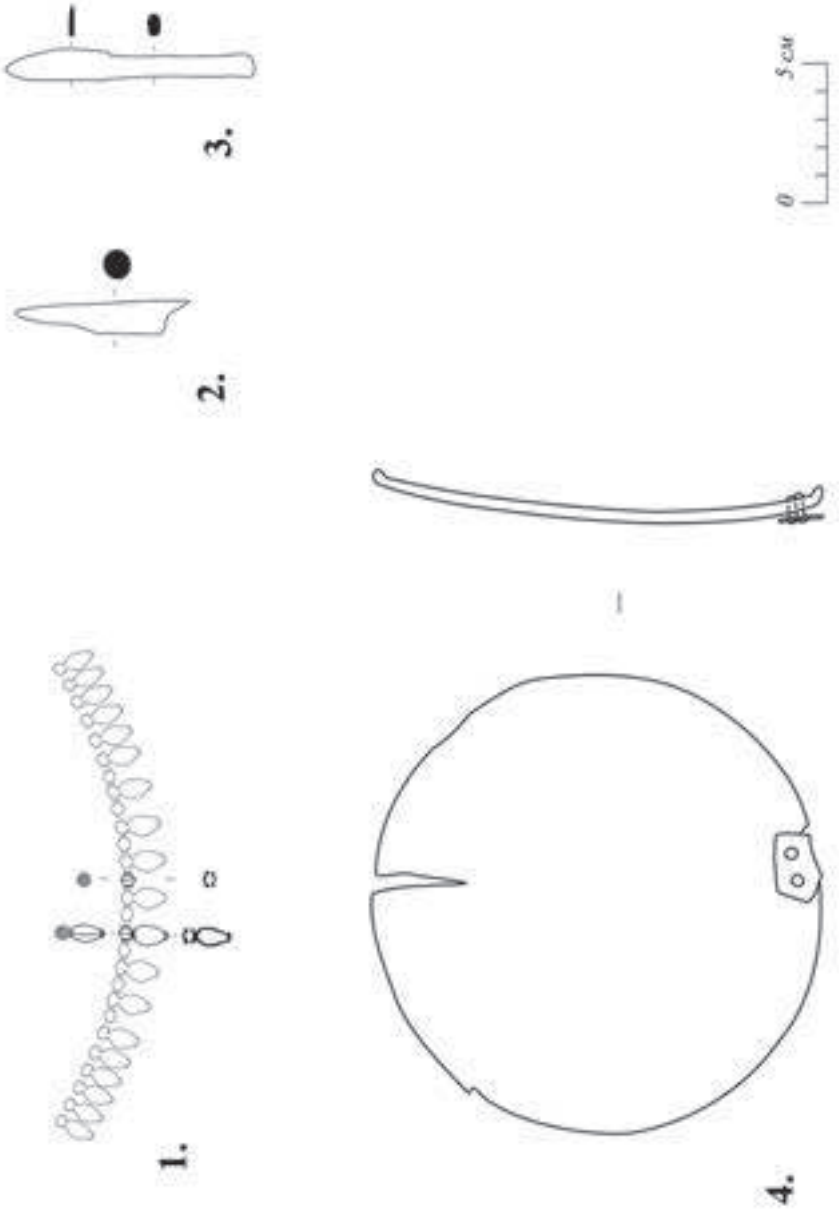

Рис.7 Некрополь Артющенко-2. Находки из женского погребения 47.
1– бусины золотые; 2– фрагмент железного предмета; 3 – нож железный; 4 – зеркало бронзовое.

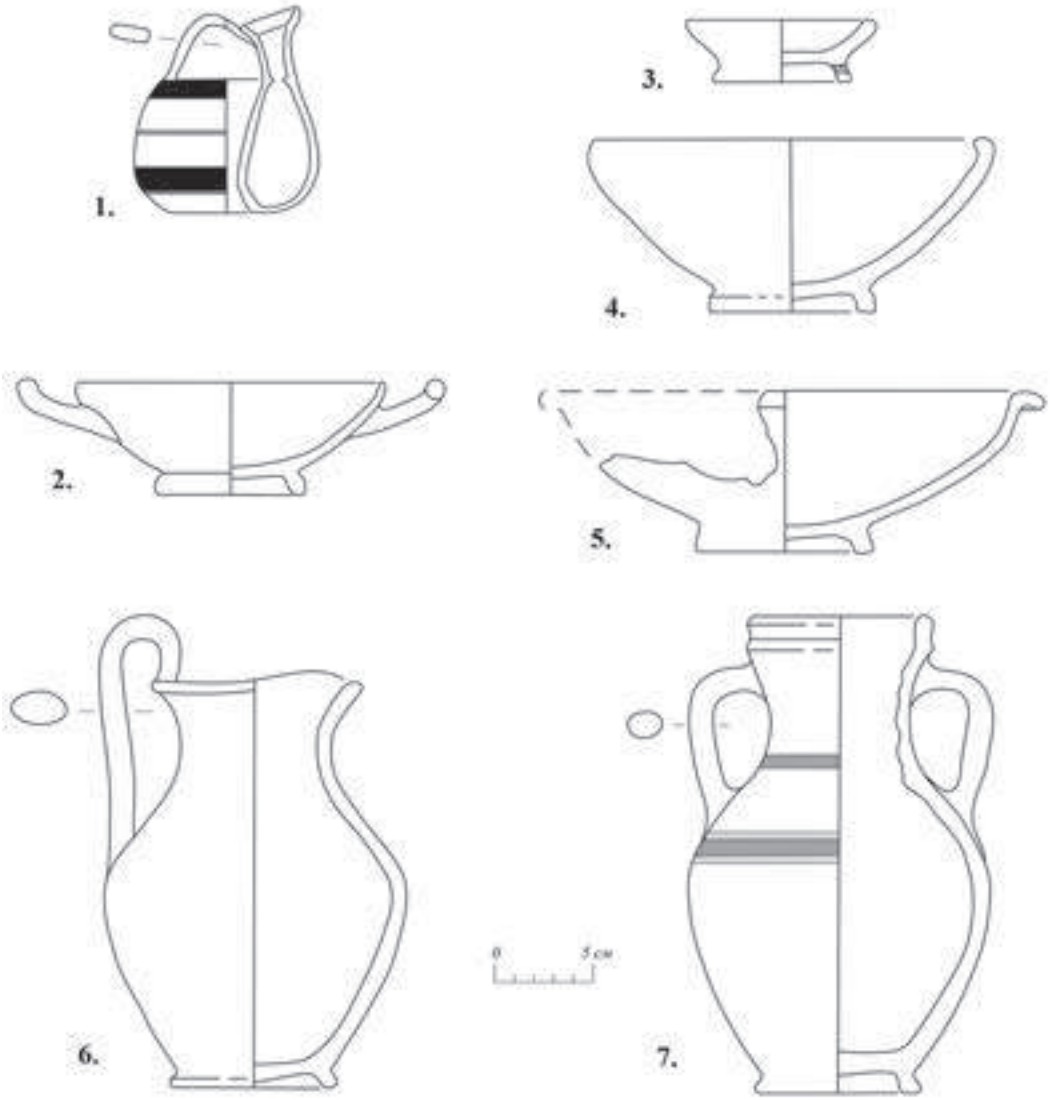

Рис.8 Некрополь Артющенко-2. Находки из парного погребения 52.
1– аск кольцевой; **2** – килик чернолаковый; **3** – мисочка красноглиняная; **4,5**– миска красноглиняная; **6** – ойнохоя красноглиняная; **7**– амфора столовая.

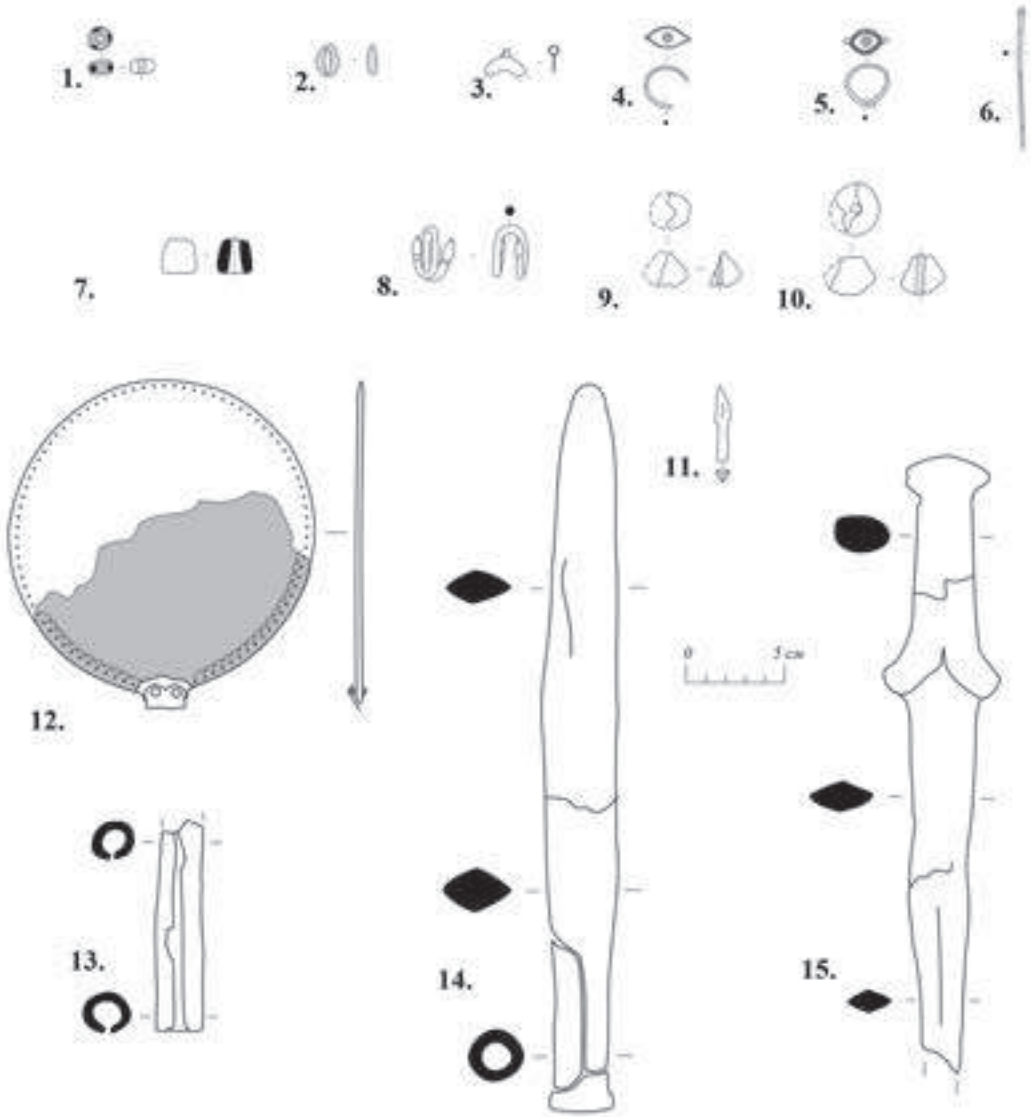

Рис.9 Некрополь Артющенко-2. Находки из парного погребения 52.
1 – бусина пастовая; **2** – раковина каури; **3** – лунница серебряная; **4, 5** – перстни бронзовые; **6** – игла бронзовая; **7**– ворворка бронзовая; **8** – спиральная подвеска бронзовая; **9, 10** – пряслица керамические; **11**– наконечник стрелы железный; **12** – зеркало бронзовое; **13** – вток копья железный; **14** – наконечник копья железный; **15** – меч железный.

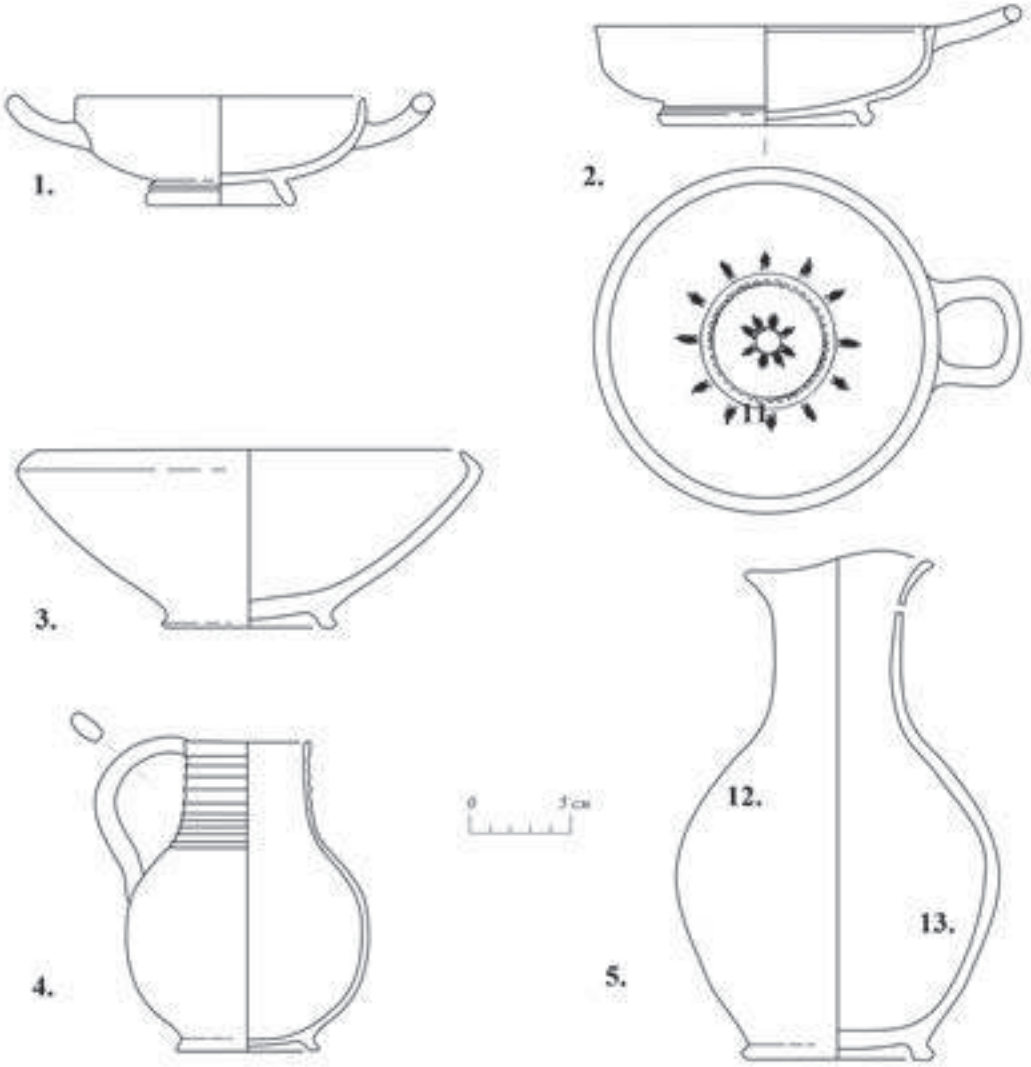

Рис.10 Некрополь Артющенко-2. Находки из парного погребения 83.
1 – килик чернолаковый; **2** – миска-одноручник чернолаковая;**3** – миска красноглиняная;
4 – кувшин сероглиняный; **5** – ойнохоя красноглиняная.

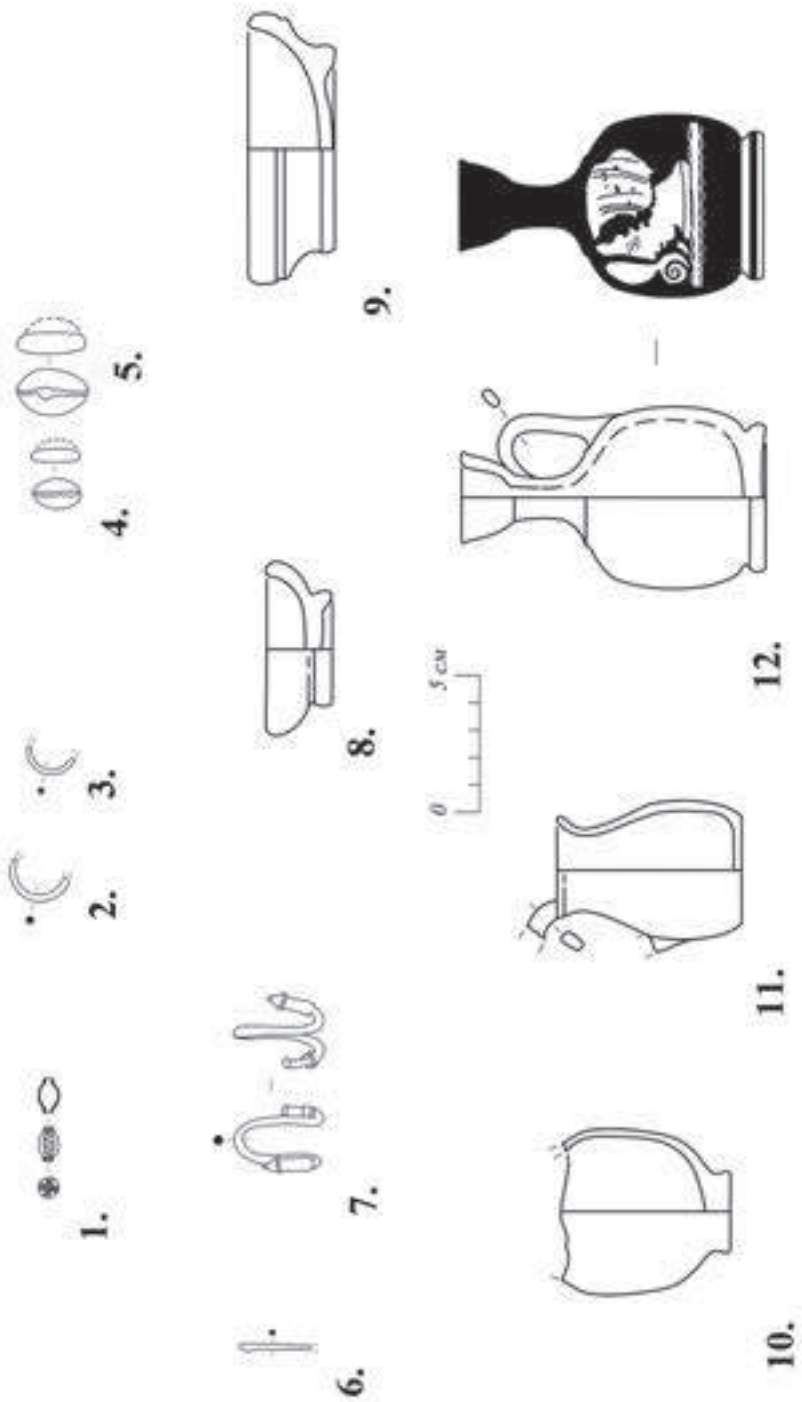

Рис.11 Некрополь Артющенко-2. Находки из парного погребения 83.
1 – бусина золотая; **2, 3**- фрагменты колечек; **4, 5** – раковины каури; **6** – фрагмент бронзовой иглы; **7** – подвеска спиральная бронзовая; **8, 9** – солонка чернолаковая; **10** – кубок(?) лепной; **11** – кувшинчик красноглиняный; **12** – лекиф чернофигурный.

В. Н. ЗИНЬКО, А.В. ЗИНЬКО
V.N. ZIN'KO, A.V. ZIN'KO

САКРАЛЬНЫЙ КОМПЛЕКС ИЗ РАСКОПОК БОСПОРСКОГО ГОРОДА ТИРИТАКА

SACRAL COMPLEX FROM EXCAVATIONS AT BOSPORAN CITY OF TYRITAKE

В 2018 г. при исследованиях боспорского города Тиритака у западной крепостной стены было выявлено небольшое помещение. Эта сырцово-каменная постройка СК–IX (рис. 1) была почти квадратной формы с внутренними размерами 1,95 (З–В) х 2,18 (С–Ю) м. Она располагалась внутри большого двора и была пристроена к южному фасу стены №7(Г). На участке СК–IX стена № 7(Г), ограждавшая это помещение с севера, сохранилась на высоту до 9 рядов кладки (0,96 м), при ширине стены до 0,72 м. Кладка постелистая, иррегулярно-регулярная, была сложена из необработанных и слегка подтесанных известняковых камней размерами от 0,10×0,07×0,04 м до 0,43×0,31×0,22 м. С юга СК–IX ограничена стеной № 61, от которой сохранился только каменный цоколь, открытый в длину на 1,95 м (внутренний фас) и шириной до 0,35 м. Кладка постелистая, иррегулярно-регулярная, в один камень. Каменный цоколь сырцово-каменной южной стены местами сохранился на высоту 2-х рядов и был сложен из необработанных и слегка подтесанных известняковых камней размерами от 0,15×0,10×0,08 м до 0,61×0,30×0,18 м.

Восточная стена № 60 – длиной 1,95 м (внутренний западный фас), шириной 0,37–0,41 м и высотой до 0,35 м. Сложена в 1–2 ряда из необработанных и слегка подтесанных известняковых камней размерами от 0,10×0,07×0,04 м до 0,45×0,30×0,25 м. В центральной части стены – проход шириной до 0,60 м. Западная стена № 59 длиной 2,15 м (внутренний восточный фас), шириной 0,37–0,41 м и высотой до 0,35 м. Сохранился каменный цоколь стены, сложенный в один ряд из необработанных и слегка подтесанных известняковых камней размерами от 0,15×0,10×0,07 м до 0,55×0,30×0,20 м. В центральной части стены – проход шириной до 0,60 м. Этот проход расположен на одной оси с проходом в стене № 60.

Помещение было заполнено развалом сырцовых стен. При расчистке заполнения СК–IX был выявлен археологический материал, который представлен 310 фрагментами керамики, которая в количественном и процентном соотношении распределяется следующим образом: строительная и хозяйственная толстостенная керамика – 6 фрагментов (1,94 %), тара керамическая – 263 фрагмента (84,84 %), столовая керамика – 27 фрагментов (8,71 %), лепная керамика – 14 фрагментов (4,52 %). Также выявлено 23 фрагмента костей мелких и крупных рогатых животных.

Строительная керамика представлена 4 фрагментами боспорской черепицы, толстостенная хозяйственная керамика – 1 фрагментом венчика боспорского пифоса (рис.2: 1) и 1 – фрагментом закраины боспорского лутерия. Тара керамическая представлена несколькими фрагментами профильных частей и 251-м фрагментом стенок амфор. Небольшая часть (примесь «снизу») относится к позднеархаическому периоду – хиосские пухлогорлые (рис. 2: 6, 11) и лесбосские красноглиняные (рис. 2: 4–5, 9), на некоторых стенках амфор сохранились полосы, нанесенные красной и бордовой краской. Среди профильных частей IV–III вв. до н.э. можно отметить фрагменты ручек амфор Хиоса (рис. 2: 8), Косса, а также ножку синопской амфоры и неопределенного центра (рис. 2: 10). II в. до н.э–I в. н.э. датируются ручка и ножка псевдокосских амфор, а также венчики красноглиняных амфор неопределенных центров (рис. 2: 2–3).

Столовая керамика представлена небольшими фрагментами красноглиняных и светлоглиняных кувшинов (рис. 2: 7; рис. 3: 2–5), 7-ю фрагментами стенок чернолаковых кубков и чаш (рис. 3: 9) IV–III вв. до н.э., а также краснолаковых тарелок и чаш I в. до н.э.–I в. н.э. Особо отметим небольшие фрагменты ручек сероглиняных кубков (рис. 3: 7–8) рубежа эр. Лепная керамика представлена маловыразительными фрагментами венчиков, стенок и дна горшков, а также закраиной миски.

Из других находок особо следует отметить трехлопастной бронзовый наконечник стрелы II типа по Мелюковой, а также прекрасно вырезанную на фрагменте левой большой берцовой кости крупного рогатого скота (быка?)[1] многофигурную композицию – обнаженный бог Гарпократ со спутниками (К.О. №84) высотой 12,4 см (рис. 4.1-4.4). Вся внешняя поверхность костяного изделия покрыта рельефными изображениями. Главное изображение – мастерски выполненная объемная фигура обнаженного бога Гарпократа (рис.4.1), левая нога которого покоится на задранной вверх голове гуся (рис. 4.1-4.2). В левой руке у Гарпократа – рог изобилия с кистями винограда и хлебными колосьями, указательный палец правой руки поднесен к губам (рис. 4.1 – 4.2). На голове бога – цветок лотоса. Правым плечом он опирается на колонну, на капители которой стоит обнаженный карлик с тимпаном (?) в руках и в головной повязке с двумя перьями (рис. 4.3). На тыльной стороне в высоком рельефе изображен алтарь, на котором стоит карлик с обнаженным торсом и амфорой в левой руке (рис. 4.4). На голове его – повязка, завязанная узлом с двумя перьями.

Это – уникальная находка, аналогов которой нет во всей 200-летней истории раскопок на Боспоре. По всей видимости, этот культовый предмет был спрятан в тайнике в сырцовой стене и поэтому так прекрасно сохранился. В сырцовом завале у северной стены помещения был найден небольшой известняковый алтарь (К.О. №73) квадратной формы высотой 30,0 см и выступающей на 2–3 см верхней поверхностью размерами 28,0х24,0 см. Судя по обработке только одного края верхней поверхности, алтарь устанавливался тыльной стороной к стене.

---

[1]Благодарим А.К. Каспарова за определение материала.

Учитывая планировку и находку сакральных предметов, можно утверждать, что эта постройка СК-IX с двумя входами являлась святилищем и функционировала в пределах рубежа II–I вв. до н.э. – начала I в. н.э. Эта небольшая одноэтажная постройка, судя по найденным в ней каменному алтарю и персонажам, изображенным на костяном вотивном предмете, предназначалась для отправления синкретического культа Диониса-Гарпократа. Необходимо также обратить внимание на то, что в непосредственной близости от святилища, за западной крепостной стеной, в насыпи вне строительных комплексов в 1937 г. была найдена мраморная статуэтка Диониса. Она датируется первой половиной III в. до н.э. и, несомненно, стояла в закрытом помещении, предположительно в «домашнем святилище купца-грека или состоятельного рыбопромышленника, обосновавшегося в Тиритаке» [Ернштедт, 1941, с.186].

Проникновение египетских культов на территорию Боспорского царства прослеживается с III в. до н.э. [Неверов, 1974, с.107]. Ко II в. до н.э. относится посвятительная надпись нимфейца Евтиха в храме Сераписа на острове Делос: «Евтих, сын Аполлония, нимфеец, в дар за себя и своего сына Евбула, и за всех плавающих Зевсу Сопутствующему, Серапису, Изиде, Анубису, Гарпократу и богам, почитаемым в одном храме и на одних алтарях…» [Граков, 1939, с.286, № 58].

При Митридате VI Евпаторе Боспор входит в состав Понтийского царства, где все мужские божества имели синкретический характер и смешанные культы [Сапрыкин 2009, с. 177]. Значительную роль в религиозных представлениях населения Малой Азии в это время начали активно играть египетские культы, а египетские боги Озирис, Гор-Гарпократ, Бел и другие ассоциировались с богом Дионисом [Сапрыкин 2009, с. 174–175]. Синкретический характер мужских божеств подразумевает общую ритуальную атрибутику их культов. В представлениях понтийских эллинов Дионис всегда выступал в двоякой роли: как покровитель виноградарства, а также как господин жизни и смерти (умирающее, но возрождающееся божество), защитник смертных в потустороннем мире, что сближает его культ с орфическими учениями [Русяева, 2005, с. 409]. В этой хтонической ипостаси культ Диониса тесно переплетается с культом Гарпократа. Так, к I в. до н.э. относится статуэтка Гарпократа из Пантикапея, тонкой работы из местной (керченской) глины. Он стоит около гермы юного Диониса. По мнению М.М. Кобылиной, сочетание изображения Гарпократа и Диониса связано с хтоническим значением того и другого [Кобылина, 1978, с. 118].

Часто Гарпократ изображался с гусем, являвшимся священным животным Исиды [Латышев, 1899, с. 86]. В нашем случае изображение гуся помещено под левой ногой бога (рис. 4:2). Изображенные карлики-уродцы, очевидно патеки, – существа полубожественные, занимавшие по отношению к божествам подчиненное положение и обслуживающие жертвоприношения и пиры. Патека – слуга Гарпократа, обычно он изображался несущим корзину, кувшин, тимпан и другие предметы [Кобылина, 1978, с. 119–120]. На нашем костяном предмете один обнаженный патека ударяет в тимпан (рис. 4: 1), а другой стоит на высоком алтаре (рис. 4: 4) с амфорой, которая,

вероятнее всего, наполнена вином. В то же время такие атрибуты, как рог изобилия с гроздьями винограда и амфора с вином, являются характерными и для изображений Диониса. Они прямо указывают на синкретизм культа Диониса-Гарпократа.

Боспорские греки почитали Диониса-Гарпократа в качестве покровителя плодородия и хтонических сил, как воплощение бессмертия и спасителя-сотера. Возрастание роли дионисийского культа среди местных жителей и переселенцев из Южного Причерноморья было следствием понтийского влияния и подъема сельского хозяйства при митридатовском господстве, когда аграрные ресурсы боспорской хоры, включая, конечно же, сельскую округу города Тиритака, использовались для снабжения митридатовских войск хлебом и вином. В этой связи необходимо отметить, что среди девяти исследованных на сегодняшний день в Тиритаке больших винодельческих комплексов семь датируются I в. до н. э.–I в. н.э. Поэтому воздействие привнесенных малоазийско-египетских культов на местный культ Диониса не изменило его аграрной сути, а только расширило хтонический аспект, придав богу виноделия и производительных сил природы функции спасителя и защитника, превратив его в синкретический культ Диониса-Гарпократа. Это полностью соответствовало политико-идеологической стороне этого культа на Боспоре, связанного с обожествлением Митридата Евпатора как Диониса.

СПИСОК ИСПОЛЬЗОВАННОЙ ЛИТЕРАТУРЫ

Граков Б.Н. Материалы по истории Скифии в греческих надписях Балканского полуострова и Малой Азии// ВДИ, № 3, 1939, с.249–295.

Ернштедт Е.В. Статуэтка Диониса из Тиритаки // СА, № VII, 1941, с.174–188.

Кобылина М.М. Изображение восточных божеств в Северном Причерноморье в первые века н.э. – М.: изд. «Наука», 1978. – 215 с.

Латышев В.В. Очерк греческих древностей, ч.2. СПб., 1899. – 214 с.

Неверов О.Я. Группа эллинистических бронзовых перстней в собрании Эрмитажа (К вопросу о времени проникновения египетских культов в Северное Причерноморье) //ВДИ, № 1, 1974, с.106 –115.

Русяева А.С. Религия понтийских эллинов в античную эпоху. – Киев: изд. Дом «Стилос», 2005. – 559 с.

Сапрыкин С.Ю. Религия и культы Понта эллинистического и римского времени. – Москва-Тула: Гриф и К, 2009. – 426 с.

REFERENCES

Grakov B.N. Materialy po istorii Skifii v drecheskih nadpisjah Balkanskogo poluostrova I Maloj Asii // VDI, 3, 1939, s.249–295.

Ershtedt E. V. Statuetka Dionisa iz Tiritaki // SA, VII, 1941, s.174–188.

Kobylina, M. M. 1978. Izobrazhenie vostochnykh bozhestv v Severnom Prichernomore v pervye veka n.e. M.: Nauka.

Latyshev, V. V. 1899. Ocherk grecheskikh drevnostei. Ch. 2. SPb.: Tipografiia V. Bezobrazova i Komp.

Neverov O.Ja. Gruppa ellinisticheskih bronzovyh perstnej v sobranii Ermitazha (K voprosu o vremeni proniknovenija egipetskih kul'tov v Severnoe Prichernomor'e) // VDI, 1, 1974, s.106–115.

Rusiaeva, A. S. 2005. Religiia pontiiskikh ellinov v antichnuiu epokhu. K.: Izdatelskii dom «Stilos».

Saprykin, S. Iu. 2009. Religiia i kulty Ponta ellinisticheskogo i rimskogo vremeni.Moskva-Tula: Grif i K.

Резюме

При археологических исследованиях в боспорском городе Тиритака была открыта небольшая одноэтажная постройка. Учитывая планировку и находку сакральных предметов, можно утверждать, что это помещение СК-IX с двумя входами являлось святилищем и функционировало в пределах рубежа II–I вв. до н.э. – начала I в. н.э. Судя по найденным в ней каменному алтарю и персонажам, изображенным на костяном вотивном предмете, оно предназначалось для отправления синкретического культа Диониса-Гарпократа.

Боспорские греки почитали Диониса-Гарпократа в качестве покровителя плодородия и хтонических сил, как воплощение бессмертия и спасителя-сотера. Возрастание роли дионисийского культа среди местных жителей и переселенцев из Южного Причерноморья было следствием понтийского влияния и подъема сельского хозяйства при митридатовском господстве, когда аграрные ресурсы боспорской хоры, включая, конечно же, сельскую округу города Тиритака, использовались для снабжения митридатовских войск хлебом и вином. Поэтому воздействие привнесенных малоазийско-египетских культов на местный культ Диониса не изменило его аграрной сути, а только расширило хтонический аспект, придав богу виноделия и производительных сил природы функции спасителя и защитника, превратив его в синкретический культ Диониса-Гарпократа.

Ключевые слова: боспорский город Тиритака, святилище, алтарь, вотивный костяной предмет, культ Диониса- Гарпократа.

Summary

During archaeological research in the Bosporus city of Tyritake, a small one-story building was found. Taking into account the planning and finds of sacred objects, it can be argued that this room SK-IX with two entrances was a sanctuary. It functioned within the period from the II-I centuries BC to the beginning of the I century AD. Judging by the stone altar found in it and the characters depicted on a bone votive object, it was intended for the worshipping of the syncretic cult of Dionysus-Harpokrates.

The Bosporan Greeks revered Dionysus-Harpokrates as the patron of fertility and chthonic forces, as the embodiment of immortality and savior-Soter. The growing role of the Dionysian cult among local residents and migrants from the Southern Black Sea region was a consequence

of Pontic influence and the rise of agriculture under Mithridates' domination. Then, the agrarian resources of the Bosporus chora, including, of course, the rural district of the city of Tyritake, were used to supply Mithridates troops with bread and wine. Therefore, the impact of the introduced Asian Minor and Egyptian cults on the local cult of Dionysus did not change its agrarian essence, but only expanded the chthonic aspect, giving the god of winemaking and the productive forces of nature the functions of a savior and protector, turning it into a syncretic cult of Dionysus-Harpokrates.

Key words: the Bosporan city of Tyritake, sanctuary, altar, votive bone object, the cult of Dionysus-Harpokrates.

СВЕДЕНИЯ ОБ АВТОРАХ
Зинько Виктор Николаевич, д.и.н.,
Крымский федеральный университет,
Научно-исследовательский центр истории и археологии Крыма,
ведущий научный сотрудник.
zinko@bf-demetra.ru

Зинько Алексей Викторович, к.и.н.,
Крымский федеральный университет,
Научно-исследовательский центр истории и археологии Крыма,
старший научный сотрудник
a.zinko@mail.ru

INFORMATION ABOUT THE AUTHOR
Viktor N. Zin'ko, DSc,
Crimean Federal University,
Research center of History and Archaeology of the Crimea,
Leading Researcher.
zinko@bfdemetra.org

Alexej V. Zin'ko, Csc,
Crimean Federal University,
Research center of History and Archaeology of the Crimea,
Senior Researcher.
a.zinko@mail.ru

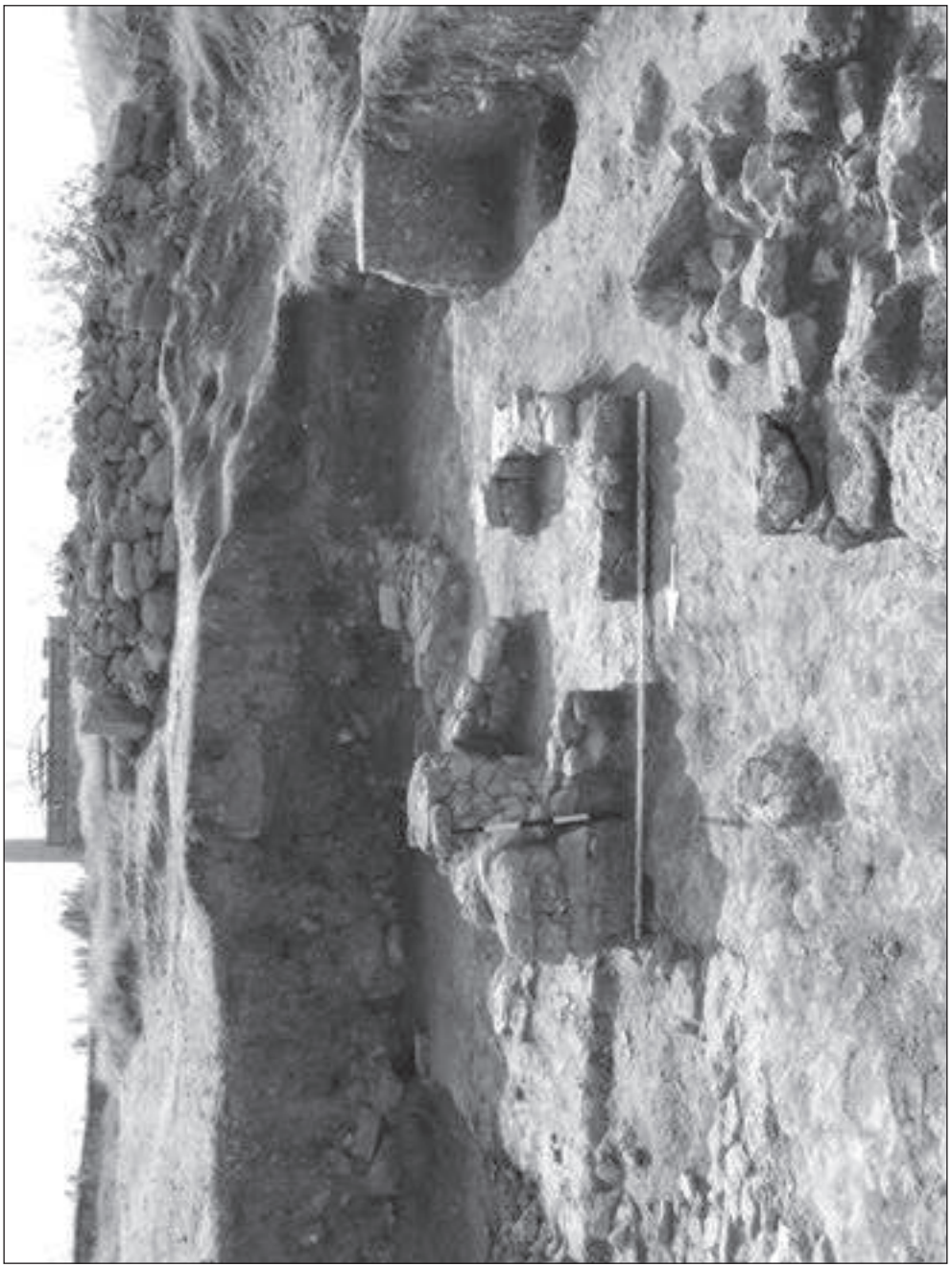

Рис. 1. Помещение СК–IX, вид с запада.

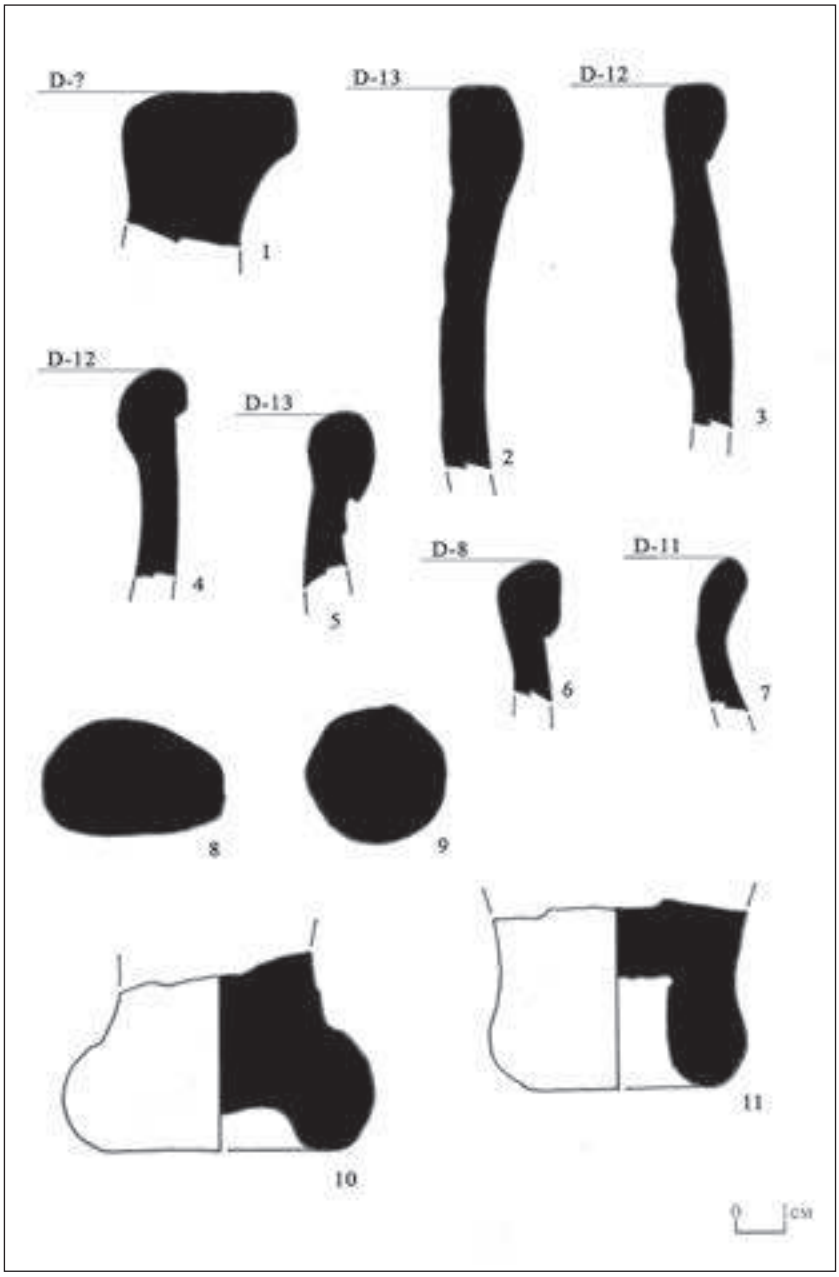

Рис. 2. Фрагменты пифоса (1) и амфор (2–10) из заполнения СК–IX.

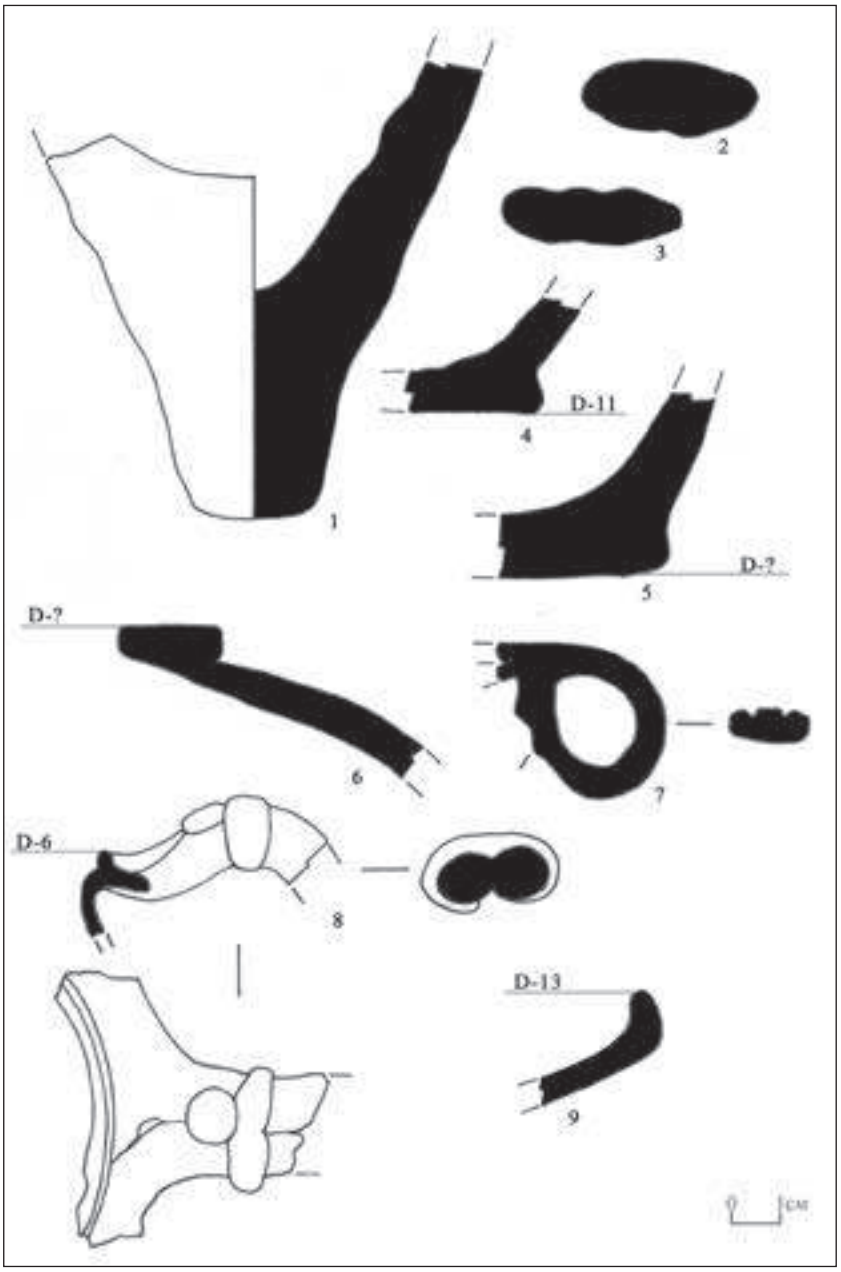

Рис. 3. Фрагменты столовой керамики из заполнения СК–IX.

Рис. 4.1. Костяной вотивный предмет: изображение Гарпократа.

Рис. 4.2. Костяной вотивный предмет: изображение рога изобилия и гуся.

Рис. 4.3. Костяной вотивный предмет: изображение карлика с тимпаном на колонне.

Рис. 4.4. Костяной вотивный предмет: изображение карлика с амфорой на алтаре.

Рис. 5. Каменный алтарь из заполнения СК–IX.

Н. И. ВИНОКУРОВ
N. I. VINOKUROV

ГИПСОВАЯ ПОЛИХРОМНАЯ СИМФОНИЯ: ДЕКОРАТИВНЫЕ НАЛЕПЫ ДЕРЕВЯННЫХ САРКОФАГОВ I–II вв. НЕКРОПОЛЯ ГОРОДИЩА АРТЕЗИАН

POLYCHROME GYPSUM SYMPHONY: DECORATIVE APPLICATIONS ON WOODEN SARCOPHAGI OF THE I – II CENTURIES IN THE NECROPOLIS OF ARTESIAN SETTLEMENT

На некрополе городища Артезиан в ряде гробниц I–II вв. н. э[1]. обнаружены серии гипсовых налепов, которые являлись декоративным украшением деревянных саркофагов. Их рассмотрению уделялось внимание в нескольких публикациях [Винокуров, 2009, с. 171–179; 2014, с. 9 и сл.; 2020]. Артезианские налепы (общим числом 208 экземпляров) разнообразны по внешнему виду, способам изготовления, использованным матрицам, отличались друг от друга красочным обрамлением и символическим назначением. Все они, за исключением одного экземпляра, найдены в разграбленных могилах.

Природного кристаллического гипса для изготовления налепов в осадочных породах месторождений Крымского Приазовья вполне достаточно. Ближайшие к городищу выходы гипсовых жил на поверхность зафиксированы в срезах береговых откосов бухт Азовского побережья между античными поселениями Сююрташ и Куль-тепе. Они могли использоваться древними мастерами – коропластами для добычи гипса открытым способом или в шахтах. Полученное минеральное сырье измельчалось и обжигалось. Далее гипс растирался до порошкового состояния, тщательно просеивался. В него добавлялась вода. Не исключено внесение добавок, органических или химических клеевых пластификаторов (например, молока, обрата, яичного белка, золы, муки, соли и пр.), которые были способны снижать водопотребление гипса, разжижать его раствор, увеличивать прочность гипсовых изделий. Образовавшийся раствор при затвердевании, немного увеличиваясь в объеме, полностью заполнял пустоты в подготовленных формах [Иллариошкина, 2001, с. 213 и сл.; Берзина, 1962, с. 237–256]. Чем мельче был истёрт порошок, тем лучше он поглощал воду, застывал без трещин и каверн. Извлечённые из форм налепы расписывались. Готовые изделия крепились к саркофагу с помощью гипса, клея, битума или смолы. Когда для

[1]В ходе многолетних охранных археологических работ (1999–2007, 2019 гг.) на северо-восточном некрополе городища Артезиан в Крымском Приазовье было раскопано на площади 3590 кв. м более 264 погребальных памятников, среди них – восемь монументальных каменных склепов.

этой цели использовались лепёшки мягкого гипса, то на оборотной стороне налепов оставался стыковочный шов и нередко сохранялся отпечаток деревянной основы. В любом случае, чтобы исследовать все нюансы античного гипсового производства, потребуются детальные анализы состава примесей налепов, их структуры и проведение ряда технологических экспериментов.

Исследователи, которые специально занимались изучением боспорских гипсовых налепов, декора деревянных саркофагов, вполне согласно указывали на художественное своеобразие боспорской гипсовой традиции, искали и находили отдельные их сюжетные прототипы за пределами Боспора – в различных регионах античного мира, обращая внимание на прославленные древнегреческие образцы мелкой художественной пластики, скульптуры и ордерной архитектуры [Иванова, 1955, с. 409 и сл.; Сокольский, 1969, 1971, с. 113 и сл.; Берзина 1962, с. 237–256; Жижина, 1990, с. 228–235; 1997, с. 149–166; 2007, с. 9–27; Хршановский, 1997, с. 267; Иллариошкина, 2001, с. 213 и сл.; Ворошилова, 2012, с. 81–89; Власова, 2014, с. 41–46].

Налепы прикреплялись на крышки, углы, торцы, боковые фасадные внешние поверхности гробов и саркофагов, включая ножки, с большим вкусом и чувством пропорций заполняя полихромным сакрально-декоративным «узорочьем» пространство между деревянными деталями или же дополняя их. На наш современный скептически-оценивающий взгляд, раскраска саркофагов, их невероятно пёстрое декоративное оформление, в котором причудливо сочетались не только гипсовые налепы, но восковые, металлические, деревянные, костяные, украшения, драпировки из ткани, резьба, инкрустации, могут показаться странным, дорогостоящим и выспренным излишеством. Но традиция проведения пышных похорон, чрезмерного украшения погребальных атрибутов в высших слоях общества была удивительно устойчива на протяжении многих тысяч лет. Любые похороны были не просто исполнением религиозного обряда, но и своего рода наглядной горделивой демонстрацией всем окружающим, живым и ушедшим людям, предкам, героям и богам достигнутого уровня материального достатка организаторов похорон и последующих поминок. На античном Боспоре она отчасти проявилась и в гипсовой художественной пластике I–II вв. н. э.

Такие декоративные «излишества» в погребальной практике, недоступные простым боспорянам, были по силам лишь зажиточной, хорошо образованной элите, посвящённой в тонкости культово-мифологических традиций и обрядовых таинств. По их заказам могли составляться нужные наборы украшений, которые в соответствии с обычаем и религиозными предписаниями правильным образом украшали погребальные «колыбели» своих дорогих умерших родственников.

Не случайно пиковый период применения гипсовых налепов в погребальной практике пришелся на один из самых стабильных этапов развития Боспора, когда после потрясений боспоро-римской войны 44/45–49 гг. экономика государства, торговля, финансы, ремёсла, общественная жизнь находились в состоянии

подъёма. И закономерно, что позже, когда в Боспорском царстве назревали кризисные явления, ударившие по благосостоянию, верованиям, социальным институтам боспорских жителей, элитарных прослоек населения, эта затратная погребальная традиция начала деградировать, переходить в менее выразительные экономные варианты, пока к III в. н. э. выродившись, постепенно не ушла. Именно тогда из боспорских гробниц окончательно исчезают гипсовые налепы. Конечно, определённую роль на финальном этапе сыграли приток на Боспор новых групп населения из варварских территорий с иными религиозными воззрениями, постепенное распространение среди боспорян религиозного синкретизма, монотеистических представлений да и определённого разочарования в прежних богах, опосредованно связанного с началом проникновения христианства. Все эти сложные процессы в конце концов заметно повлияли на устоявшуюся погребальную практику, привели её на позднеантичном Боспоре к известной трансформации. Впрочем, применение гипса в погребальной практике продолжалось, но уже иначе, не для декоративных рельефов и скрепления швов саркофагов, а для наружной облицовки гробов. К примеру, следы гипсовой обмазки деревянных гробов зафиксированы в боспорских богатых погребениях второй половины – конца III–IV вв. н. э. [Ворошилова, 2019, с. 145–162]. Она могла служить защитой от гниения, замедляя разрушение структуры дерева бактериями и грибками, препятствовала воздействию влажности и химически активных элементов из окружающего грунта. Возможно, по подобной гипсовой штукатурке было легче расписывать гробы и уменьшать расход краски. Но это только предположение, требующее экспериментальной проверки.

Среди гипсовых поделок в боспорской погребальной практике наиболее популярны были имитации разнообразных ордерных архитектурных деталей, включая отдельные части колонн, карнизов и архитравов, геометрические фигуры, растительные орнаменты, трагические и комические театральные маски, зооморфные сюжеты, головы животных (львов, пантер, быков), связанных с дионисийскими и орфическими культами, изображения мифологических персонажей, фаллических символов, обладавших выраженными хтоническими свойствами (Коры, Деметры, букрания как ипостаси Диониса, силенов, сатиров и других спутников из свиты Диониса, Ниобид, змееногой богини, Эрота, Геракла, Артемиды, Медузы Горгоны, сфинксов, кабанов, львов в качестве символа Кибелы) [Иванова, 1955, с. 409 и сл.; Жижина, 1990, с. 228–235; 1997, с. 149–166; 2007, с. 9–27; Иллариошкина, 2001. С. 213 и сл.; Ворошилова, 2012, с. 81–89]. Подобные магические апотропеи, охранявшие покой умерших от злых сил и внешних посягательств (например, грабителей), также помогали покойным в загробном мире [Иванова, 1955, с. 423 и сл.]. Вполне очевидна в этой связи и охранная роль предметов, хорошо отраженная в античных культовых мифологических сюжетах и в погребальной традиции в виде гипсовых имитаций замков, прикреплённых по четырем сторонам саркофага. Круглые гипсовые розетки с рельефными валиками на лицевой стороне могли ассоциироваться с дисками веретён, щитами или зеркалами,

атрибутами, игравшими важную роль в символике погребального обряда (ср.: Незабитковская, 2001, с. 264].

Ансамбль гипсовых налепов, своеобразная погребальная симфония раскрашенных символов и персонажей, «звучал» особым образом для посвящённых, знавших явный и тайный смысл каждого элемента декора, расположенного не случайно, не хаотично, не бессмысленно, но строго на положенном месте, в определённом обычаем и традицией порядке. Конечно, могли быть и некоторые отступления от устоявшихся канонов, но все они имели важное смысловое значение, далеко не всегда нам понятное и прочитываемое. Ситуацию с их интерпретацией осложняет, и довольно серьёзно, то обстоятельство, что в момент обнаружения гробниц с саркофагами многие налепы уже оказывались не на своих местах. Они осыпались, отваливались от основы, смещались от места падения, раздавливались, разрушались и похищались при ограблениях могил (рис. 1) [Сокольский, 1969, 1971, с. 113 и сл.; Журавлёв, Ломтадзе, 2014, с. 33–40; Бейлин, Рукавишникова, Куликов, 2019, с. 26–58]. Редкий случай, когда гипсовый декор саркофагов удавалось воссоздать с абсолютно достоверной точностью, но даже и тогда возникают дискуссии по конкретному местоположению тех или иных налепов [Иванова, 1955, с. 409 и сл.; Жижина, 1990, с. 228–235; 1997, с. 149–166; 2007, с. 9–27; Иллариошкина, 2001. С. 213 и сл.].

Конечно, стремление украсить последние минуты пребывания умершего в кругу родственников и друзей пышными декоративными атрибутами вполне естественно и на психологическом уровне понятно. Таким образом близкие старались проявить свою любовь к усопшему и отвлечься от горечи утраты. На пути в страну мертвых требовалось, по представлению древних, защищать покойного от влияния злых сущностей. Все места для их потенциального проникновения (борта саркофагов, место стыковки крышки и основания, углы, ножки) предохранялись рельефными изображениями с обереговой символикой, металлическими, резными (из дерева и кости), лепными (из воска, глины и гипса). В первые века боспорские саркофаги «защищали» десятки полихромных гипсовых налепов (рис. 2–10). Числовые и сюжетные сочетания, форма и цветовая гамма гипсовых налепов обусловлены защитной культовой потребностью.

Эстетическая, художественная составляющая в данном случае, вероятно, играла вторичную роль, а первичную – необходимость правильного (должного) сакрального устройства могильного сооружения во всех его важных конструктивных составляющих. Красивые декорации, гипсовые налепы от верха крышки до ножек саркофага в буквальном смысле «маскировали», символически скрывали умершего от воздействия зловредных инфернальных сущностей, отпугивали их, способствовали спокойному пути в подземное царство [Винокуров, 2009, с. 171–179]. Яркая полихромная окраска налепов служила той же цели. Видимо, для предохранительной функции раскрашивались и саркофаги в соответствующие цвета, имевшие в древности значимую обереговую и возрожденческую символику. На артезианском

некрополе прослежено использование черной, синей, зеленой, розовой и малиновой красок. Символика использованных цветов вполне характерна для представлений об устройстве мира в античное время [Винокуров, 2009; 2020][2]. Полную цветовую палитру на гипсовой поверхности налепов воссоздать бывает проблематично, так как древние краски сохранялись по-разному, некоторые оттенки и цвета пропадали полностью, другие могли со временем поменять цветовую гамму и даже заместиться преобладавшим фоновым красителем.

Трудно допустить, что такие дорогостоящие и сложные в изготовлении саркофаги с пышным гипсовым убранством могли производиться ремесленниками непосредственно на городище Артезиан. Высокое качество обработки деталей, унификация конструкции, украшений саркофагов и гробов предполагают существование специализированных городских мастерских с высококвалифицированными работниками. Впрочем, доставка уже полностью выполненных и украшенных саркофагов на место была непростой. Не исключено, что хрупкие гипсовые детали, предварительно изготовленные и раскрашенные, прикреплялись к саркофагу неподалёку от места захоронения. Им противопоказана любая вибрация и тряска, неизбежные при транспортировке на отдалённые расстояния, которые могли привести к повреждению и частичной утрате декора.

Большая часть гипсовых налепов артезианских погребальных комплексов, входивших в художественное убранство саркофагов, была открыта в перемещённом состоянии. Но нет сомнений в том, что эти налепы декорировали саркофаги. На месте их крепления сохранились отпечатки поверхности досок. Для артезианских гипсовых поделок характерны симметричность, почти идеальные классические формы. В данном случае не наблюдается преувеличенность и асимметричность в трактовке рельефных пластических форм, а также крупных, неправильных черт лиц, нередких для подобных боспорских артефактов. Для изготовления налепов использовались одна, изредка две или три формы[3]. Что говорит о моделировании их в одной мастерской.

Далеко не все известные на Боспоре типы гипсовых налепов обнаружены в гробницах некрополя Артезиан. Возможно, это отражает какие-то особенности погребальной практики и религиозных верований местного населения, но, скорее всего, явилось последствием грабительских вторжений в погребальные комплек-

---

[2] Как уже писалось, синий цвет часто ассоциировался с небесным сводом, богами, будущим возрождением; белый цвет (гипса) – с чистотой, окончательным очищением сущности от формы, костей от тленной плоти (т. е. мог выступать как символ смерти, первоосновы и покоя); черный цвет – со смертью и трауром, потусторонним мраком, хтоническими культами и богами; зелёный цвет – с возрождающейся природой, жизнью и ростом всего сущего, возрождением умерших в новом качестве; красный и красно-бурый – с жизнью и кровью, рождением и смертью; розовый цвет – с возрождением и умиранием, утренней зарёй и закатом [Винокуров, 2009; 2020].

[3] В 1991 г. в Фанагории была найдена уникальная терракотовая форма для изготовления масок в виде головы Медузы Горгоны из глины или гипса [Ворошилова, 1912, с. 81–89, рис. 4. 3].

сы, которые приводили к расхищению наиболее интересных гипсовых изделий.

На данный момент среди артезианских находок выделено 13 основных типов налепов:

1. полукруглые профилированные налепы на ножки саркофага[4] (рис. 2–3);
2. полуфигурки Деметры (рис. 4);
3. полуфигурки дочери Деметры Коры (рис. 5);
4. налепы в виде головы Медузы Горгоны. Среди них можно выделить два или три варианта по форме, профилировке и манере полихромной росписи (рис. 6);
5. налепы в виде змееногой богини, вылеплены из одной формы, но раскрашены не одинаково, оттенки краски имеют заметные отличия (рис. 7,1);
6. налепы в виде трагических масок актёров, не менее двух форм (рис. 7,2);
7. налепы в виде головы быка (рис. 8,1);
8. налепы в виде морды (головы) льва, не менее двух форм, отличных в деталях (рис. 8,2–3);
9. округлые уплощенные налепы-розетки, профилированные глубокими желобками, возможный аналог щита, зеркала или кольца-ограничителя веретена (рис. 8,4);
10. округлые налепы, некоторые из которых похожи на пешки; они имеют несколько вариантов форм, отличных друг от друга размером и видом верхней выступающей части, сформованной в виде круглого выпуклого щита с умбоном по центру, стилизованной женской груди с выделенным соском (рис. 8,5–7) или фалловидного окончания (рис. 8,8);
11. массивные с угловым уступом цилиндрические или трапециевидные в сечении налепы в виде замка или архитектурной детали (части колонн?) (рис. 9,1–4);
12. налепы в виде вытянутых брусков трапециевидного в разрезе сечения (архитектурных деталей?) (рис. 9,5);
13. округлые небольшие налепы-хлебцы(?) с насечкой-сеткой на уплощённой длинной ножке (рис. 10,1–3) (см. приложение I).

Рассмотрим комплексы находок налепов из артезианского некрополя последовательно, по годам открытия, указывая их типы.

2000 г.

В гробнице 6/2000 I–II вв. н. э. в ямках для установки ножек саркофага глубиной 0,10–0,18 м in situ расчищены сильно истлевшие ножки саркофага длиной около 0,19м, украшенные полукруглыми гипсовыми налепами со следами синей и розовой красок (к. о. 134/2000) (рис. 1. 2). [Винокуров, 2014, рис. 84]. Каждую из четырёх ножек саркофага опоясывали три профилированных валиками налепа, которые полностью закрывали деревянную основу. Они располагались вертикально друг над другом. На оборотной стороне 12 налепов отпечатались детали резной поверхности саркофага.

---

[4] Такие накладные элементы на ножки саркофагов называют также дуговидными [Ворошилова, 1912, с. 86]. Ассоциативно их можно воспринимать как стилизацию под барабаны колонн ордерного здания.

2001 г.

В гробнице 35/2001 под необрушенной плитой перекрытия in situ раскопаны днище деревянного саркофага и многочисленные гипсовые налепы [Винокуров, 2014, рис. 151–152, 155–156). Налепы в процессе обветшания саркофага отваливались от его фасадов, оказавшись на дне могилы между стенками саркофага и бортами погребальной камеры. Интересно, что после падения они не смещались и сохранили положение по месту прикрепления. Налепы имели хорошую сохранность. Полихромная раскраска осыпалась, на внешней поверхности налепов остались следы раскраски кремово-розовой, ярко-синего и чёрного цветов. Ансамбль украшений неполон, так как два грабительских шурфа с торцов могилы уничтожили какую-то их часть.

По длинным сторонам саркофага найдены [Винокуров, 2014, рис. 152, 155–156]:

1. Четыре рельефных налепа с изображением торса Деметры (к. о. 28/2001, 59/2001).

2. Шесть рельефных налепов с изображением торса дочери Деметры Коры (к. о. 58/2001). Черты лиц Деметры и Коры, складки драпировки одеяний подчёркнуты черной краской, нанесенной очень тонкой кисточкой.

3. Четыре уплощенных округлых налепа в виде головы Медузы Горгоны (к. о. 57/2001).

4. Семнадцать круглых налепов-розеток с рельефными поясками в виде стилизованного щита или зеркала (к. о. 53/2001).

5. Двадцать круглых фалловидных налепов, внешне похожих на пешки (к. о. 54/2001).

6. Четыре налепа в виде массивных моделей замков с цилиндрическим основанием (к. о. 55/2001), но, возможно, их следует трактовать иначе. Это могли быть стилизованные архитектурные детали деревянных колонн саркофага, на некоторых сохранились горизонтальные пояски, похожие на профилировки карнизов дорического ордера.

7. Три небольших округлой формы налепа-хлебца(?) на уплощённой длинной ножке, округлые головки которых покрыты мелкой сеткой из пересекающихся под прямым углом линий, прорезанных по мягкому гипсу металлическим орудием с очень тонким и острым рабочим краем: резцом, бритвой или ножом (к. о. 56/2001). Возможно, это были самостоятельные фигуры, где сделанная насечка (подобная разметке игрового поля, лабиринту или планировке надела-клера) могла нести определённую смысловую нагрузку. Но нельзя исключить, что они были основой для закрепления других налепов или закрывали какие-то изъяны или отверстия снаружи саркофага.

8. Четыре рельефных полукруглых налепа на ножки саркофага (к. о. 52/2001). Налепы на ножки имели полукруглую форму, повторяя форму ножек саркофага в виде усеченного конуса [высотой около 150–200 мм, диаметром в нижней части около 140 мм).

Следует здесь же учесть гипсовые налепы, происходившие из грабительских

раскопок 2000 г.[5], которые оказались после продажи вместе с артезианским деревянным саркофагом в частной коллекции Днепропетровска [Винокуров, 2020]. Из какой конкретно они были гробницы, одной или нескольких, установить невозможно.

В коллекции похищенных налепов, общим числом более шести десятков, находились:

1. *Четыре* изображения так называемых «змееногих богинь» очень хорошей сохранности, почти не потерявших яркость цветовой раскраски. Матрица для их изготовления, по-видимому, была одна. При этом использовались в основном красители голубого, розового, синего, жёлтого оттенков, складки одеяния, пояса, отдельные детали убранства фигурок подчёркивались чёрным цветом. Только на одном налепе вместе с розовой ещё применялась оранжевая краска. Аналогов среди артезианских находок эти налепы не имеют [Винокуров, 2020, рис. 6–7].

2. *Восемь* налепов отменной сохранности с изображением стилизованной головы Медузы Горгоны. Краска хорошо сохранилась на всех налепах, кроме одного, где она осыпалась [Винокуров, 2020, рис. 8–9]. Волосы Медузы раскрашены в жёлто-коричневый цвет, глаза и детали лица выделены интенсивно чёрным цветом, стилизованные змеи – синим оттенком с чёрными тонкими полосками светотеней, рот обозначен розовым и жёлто-оранжевым цветом. Они были подобны налепам из гробницы 35/2000. Матрица, похоже, была одной.

3. *Четыре* налепа-маски с изображением головы львов средней сохранности. Они были расписаны оранжевой, синей и черной красками. Глаза, как и у Медуз, выписаны тонкой кисточкой чёрным цветом [Винокуров, 2020, рис. 10]. Подобные налепы также открыты в могилах артезианского некрополя.

4. *Две* маски трагических актёров (иначе называемых «масками гневного персонажа») плохой сохранности с подчёркнуто утрированными с помощью чёрной краски скошенными глазами, неестественно большим носом и ртом, с опущенными вниз уголками губ [Винокуров, 2020, рис. 11]. При этом зрачки устроены в виде сквозных отверстий. На поверхности прослеживались следы розового и жёлтого пигментов.

5. *Двенадцать* оббитых полуфигурок Кор хорошей и средней сохранности, расписанных оранжевой, жёлтой, красно-бурой, розовой, синей, голубой, чёрной красками [Винокуров, 2020, рис. 12–13]. На отдельных фигурках уцелели необычно подчёркнутые драпировки складок одежды розовым, жёлто-коричневым и оранжевым цветом с выделенными чёрной краской треугольниками, внутри которых нанесены той же краской узоры из округлых мелких точек. Глаза

---

[5] В это время на центральном участке северо-восточного некрополя городища Артезиан было ограблено несколько десятков богатых гробниц I–II вв. н. э. Установить, какие из налепов относились собственно к саркофагу, не представляется возможным. Тем не менее синхронность всех украденных артефактов сомнений не вызывает. По сообщениям грабителей, фалловидные «пешки» крепились по верху крышки саркофага, змееногие богини находились на треугольном фронтоне крышки, а маски актёров, львов, Медузы Горгоны и другие украшения – по полям, разделённым полуколоннами расположения налепов, но полного доверия к этим данным нет.

традиционно выделены тонкой кисточкой чёрным цветом. Такие налепы также известны на артезианском некрополе.

6. Двадцать один налеп в виде сосковидных и фалловидных «пешек», практически без следов окраски [Винокуров, 2020, рис. 14.1]. В других могилах некрополя такие фигурки встречались, часть из них была окрашена.

7. Двенадцать полукруглых налепов на ножки саркофага, оббитых, средней сохранности, с десятью мелкими фрагментами [Винокуров, 2020, рис. 14.2–3].

В гробнице 56/2001 первой четверти II в. н. э. обнаружено два оплывших гипсовых налепа вытянутой продолговатой формы на саркофаг, разломанных на несколько частей, со следами розовой краски на поверхности [Винокуров, 2014, рис. 213.10]. Вполне возможно, что они остались от архитектурных деталей или замазанных гипсом щелей саркофага.

В гробнице 57/2001 найдено три продолговатых, амфорных в сечении, раскрашенных розовой краской гипсовых налепа, которые могли относиться к остаткам архитектурного декора саркофага [Винокуров 2014, рис. 214.14].

2003 г.

В гробнице I–II вв. н. э. 90/2003 выявлен среди прочих находок единственный оставшийся после ограбления округлый гипсовый налеп на саркофаг в виде розетки с рельефными поясками, стилизованного щита или зеркала (к. о. 26/2003) [Винокуров, 2014, рис. 287]. Его диаметр 27–28 мм.

В гробнице 106/2003 I в. н. э. в ямках под ножками саркофага, в заполнении и на дне погребальной камеры обнаружены:

1. Тридцать четыре фалловидных гипсовых налепа на саркофаг, условно названных «пешками» (к. о. 41.1–34/2003).

2. Четыре дуговидных налепа на ножки саркофага округлой или цилиндрической формы со следами розовой и голубой краски (высотой 150–200 мм, диаметром в нижней части до 140 мм) (к. о. 42.1–4/2003).

3. Прекрасно сохранившийся налеп на угол саркофага в виде головы быка (букраний) со следами раскраски черной, розовой и красно-бурой красок и один фрагментированный (остались только два рога) (к. о. 43.1–2/2003). На голове быка сразу за ноздрями розовым цветом нарисованы два поперечных ремня узды, к которым должны были крепиться через особые кольца поводья, а на лбу – между рогами – обозначены красно-бурой краской два вписанных друг в друга ромба [Винокуров, 2014, рис. 332.10). По-видимому, так могли украшать быков в религиозных процессиях. Очень тонкой кисточкой нарисованы чёрной краской глаза животного. Его рога полностью чёрные, уши и основание головы – розовые. От второго букрания остались только рога и небольшие аморфные фрагменты.

4. Три раздавленных фрагментированных гипсовых налепа с изображением Медузы Горгоны. Они раскрашены черной, синей, малиновой красками (п. о. 497–499/2003) [Винокуров, 2014, рис. 332.5–12; 333].

В гробнице 125/2003, единственной неразграбленной из всех могил некрополя, где находились саркофаги с гипсовыми налепами, найден среди полностью сохранившегося сопроводительного инвентаря небольшой фрагмент уплощённого гипсового налепа или бруска прямоугольного сечения (76х22х18 мм) [Винокуров, 2014, рис. 367.1], похожий на остатки архитектурного обрамления саркофага. Налеп необычен по форме. Среди артезианских материалов точных аналогов ему не найдено. Конечно, он мог оказаться здесь случайно, к примеру, из соседнего захоронения. Датировка гробницы I–II вв., но не исключена и более поздняя дата.

2005 г.

В гробнице 193/2005 I в. н. э. обнаружен развал полукруглых гипсовых налепов, профилированных рельефными желобками, на четыре ножки саркофага со следами синей краски (к. о. 92/2005) [Винокуров, 2014, рис. 504].

2007 г.

В гробнице 241/2007 I–II вв. н. э. открыты следующие гипсовые налепы на саркофаг:

1. Семь округлых в плане фаловидных налепов в виде пешек(?), возможно, с утраченным верхом (к. о. 71/2007).
2. Пять стилизованных львиных голов со следами окраски на поверхности: пасть розовая, глаза и грива чёрные (к. о. 72/2007) [Винокуров, 2014, рис. 601, 603].

Обращает на себя внимание то обстоятельство, что представленные типы гипсовых аппликаций не исчерпывают всей палитры налепов, известных на Боспоре. Редкие для Артезиана типы налепов в виде масок трагических актёров, змееногих богинь, львиных и бычьих голов отличаются лучшим исполнением. Исключительно художественны полуфигурки, точнее, бюсты Деметр и Кор. Они изображены с характерным небольшим поворотом головы влево или вправо, копируя определённый стандарт, принятый в античной коропластике и скульптуре ещё с эллинистического периода. Реалистичны, несмотря на весь схематизм, букрании – красочно украшенные головы быков, явный сюжет дионисийского жертвенного круга. Остальные типы, сравнительно простые в изготовлении, более многочисленны среди находок. Наиболее массовые – головы Медузы Горгоны, мелкие налепы в виде пешек и округлых розеток. Однако такая выборка материала, отражающая определённые религиозные представления местной элиты, не имеет особой статистической значимости, так как она сформировалась искусственно, явилась результатом тотального грабежа могил некрополя, когда лучшие, наиболее интересные артефакты расхищались, а

оставались налепы по каким-то причинам не заинтересовавшие мародёров: худшего качества, фрагментированные или раздавленные, утратившие окраску или случайно пропущенные. Ни в одном случае во время раскопок ААЭ не удалось найти непотревоженный погребальный комплекс с целым саркофагом и налепами, не повреждённые мародёрами. В тех случаях, когда налепы представлены в большом количестве почти в полном ансамбле, отсутствует полностью или частично должный историко-археологический контекст.

Отсюда вполне очевиден масштаб катастрофы, случившейся в ходе ограбления некрополя городища Артезиан. Причинённый ущерб археологическим объектам настолько велик, что заметно пострадали целые категории археологического материала, подобные гипсовым декоративным налепам, значимые для понимания особенностей погребального обряда и уровня развития боспорского ремесленного производства. Артезианская гипсовая симфония оказалась с большими потерями в партитуре.

Исследование некрополя городища Артезиан продолжается, будут появляться новые свидетельства, связанные с античными погребальными традициями первых веков нашей эры, которые позволят вновь вернуться к рассмотрению данной, далеко не исчерпанной темы.

ПРИЛОЖЕНИЕ 1.

СВОДНАЯ ТАБЛИЦА
ОСНОВНЫХ ТИПОВ АРТЕЗИАНСКИХ ГИПСОВЫХ НАЛЕПОВ
ИЗ ГРОБНИЦ I–II вв.

№	Тип налепа	Год обнаружения	гробница	Количество в комплексе	Всего по типам
1	Налепы на ножки саркофага	2000	6/2000	12	
		2001	35/2001	4	
		2001(?)	? (из грабежей) +саркофаг	12	
		2003	106/2003	4	
		2005	193/2005	4	36
2	Полуфигурка в виде торса Деметры	2001	35/2001	4	4
3	Полуфигурка в виде торса Коры	2001	35/2001	6	
		2001(?)	? (из грабежей) +саркофаг	12	18
4	Уплощённо-овальные налепы в виде головы Медузы Горгоны	2001	35/2001	4	

		2001(?)	? (из грабежей) +саркофаг	8	
		2003	106/2003	3	15
5	Налепы в виде змееногих богинь	2001(?)	? (из грабежей) +саркофаг	4	4
6	Налепы в виде масок трагических актёров	2001(?)	? (из грабежей) +саркофаг	2	2
7	Налепы в виде головы быка (букрании)	2003	106/2003	2	2
8	Налепы в виде морды (головы) льва	2001(?)	? (из грабежей) +саркофаг	4	
		2007	241/2007	5	9
9	Округлые уплощенные налепы-розетки с профилированными желобками в виде щита, зеркала или кольца-ограничителя веретена	2001	35/2001	17	
		2003	90/2003	1	18
10	Округлые фалловидные налепы, похожие на пешки	2001	35/2001	20	
		2001(?)	? (из грабежей) +саркофаг	21	
		2003	106/2003	34	
		2007	241/2007	7	82
11	Массивные цилиндрические в виде замка или архитектурной детали (части колонн)	2001	35/2001	4	4
12	Налепы в виде брусков	2001	56/2001	2	
		2001	57/2001	3	
		2003	125/2003	1	6
13	Округлые небольшие налепы-хлебцы(?) на уплощённой длинной ножке с насечкой-сеткой	2001	35/2001	3	3
Общее количество налепов за все годы исследования					**203**

СПИСОК ИСПОЛЬЗОВАННОЙ ЛИТЕРАТУРЫ

Бейлин Д.В., Рукавишникова И.В., Куликов А.В. Погребения с монетами могильника Александровские скалы 1 // Древности Боспора. Т. 24. М. 2019. С. 26–58.

Берзина С. Я. Производство гипсовых изделий на Боспоре // Археология и история Боспора. Симферополь. 1962. Вып. II. С. 237–256.

Блаватский В. Д. Земледелие в античных государствах Северного Причерноморья. М.: Изд-во Ак. наук СССР. 1953. 205 с.

Винокуров Н.И Виноградарство и виноделие античных государств Северного Причерноморья. Симферополь-Керчь: АДЕФ-Украина. 2007. 456 с.

Винокуров Н. И. Художественно-декоративные элементы украшений боспорских саркофагов (по материалам некрополя городища Артезиан) // Боспорский феномен: искусство на периферии античного мира. Материалы международной научной конференции. СПб: Изд-во «Нестор–История». 2009. С. 171–179.

Винокуров Н. И. Некрополь античного городища Артезиан в Крымском Приазовье (материалы раскопок 1999–2007 гг.) // Серия: Боспорские исследования. Supplementum 12. Симферополь-Керчь. Киев: ТОВ «Оранта Арт Бук». 2014. 680 с.

Винокуров Н.И., Федосеев Н.Ф. Артезианский деревянный саркофаг: украденный и(ли) спасённый? // ДБ (в печати). 2020.

Власова Е. В. О саркофагах из кургана Куль-Оба // Погребальная культура Боспорского царства. Материалы Круглого стола, посвящённого 100-летию со дня рождения Михаила Моисеевича Кубланова (1914–1998) (Санкт-Петербург, 25–26 ноября 2014 г.). СПб.: Нестор-История. 2014. С. 41–46.

Ворошилова О. М. Рельефные украшения деревянных саркофагов Фанагории // РА. № 2. 2012. С. 81–89.

Ворошилова О. М. Двухкамерный склеп 170 из Фанагории // Проблемы истории, филологии, культуры, 2019, №4. Магнитогорск. С. 145–162.

Жижина Н. К. Изделия из дерева и гипсовые украшения деревянных саркофагов из Пантикапея в собрании Лувра // Вестник древней истории. № 1. М. 1990. С. 228–235.

Жижина Н. К. Комплекс гипсовых рельефов из земляного склепа некрополя Нимфея и вопросы реконструкции декора боспорских деревянных саркофагов римского времени // Труды Государственного Эрмитажа 28. СПб, 1997. С. 149–166.

Жижина Н. К. Гипсовый рельеф в погребальных памятниках Европейского Боспора первых веков новой эры (по материалам коллекции Государственного Эрмитажа) // Автореф. дис. … канд. ист. наук. Санкт-Петербург, 2007. 27 с.

Журавлёв Д.В., Ломтадзе Г.А. Погребение с деревянным саркофагом из некрополя Пантикапея (раскопки Ю.А. Кулаковского в 1890 г.) // Погребальная культура Боспорского царства. Материалы Круглого стола, посвящённого 100-летию со дня рождения Михаила Моисеевича Кубланова (1914–1998) (Санкт-Петербург, 25–26 ноября 2014 г.). СПб.: Нестор-История. 2014. С. 33–40.

Иванова А. П. Художественные изделия из дерева и кости // Античные города Северного Причерноморья. М.-Л.: Изд-во Ак. наук СССР. 1955. С. 406–438.

Иллариошкина Е. Н. Боги и герои греческих мифов в боспорской коропластике // Боспорские исследования. Вып. I. Симферополь. 2001. С. 213–218.

Незабитковская В. Коллекция вещей из Керчи и с Кавказа в собрании археологического музея во Вроцлаве// Боспорские исследования. Вып. I. Симферополь. 2001. С. 250–267.

Сокольский Н.И. Античные деревянные саркофаги Северного Причерноморья. М.: Наука, САИ. Вып. Г1–17. 1969. 192 с.

Сокольский Н.И. Деревообрабатывающее ремесло в античных государствах Северного Причерноморья. М.: Наука, 1971. МИА. № 178. 328 с.

Хршановский В. А. Раскопки некрополя Китея и верхнего некрополя Илурата // Археологические исследования в Крыму.1994 год. Симферополь. 1997. С. 263–268.

REFERENCES

Bejlin D.V., Rukavishnikova I.V., Kulikov A.V. Pogrebeniya s monetami mogil'nika Aleksandrovskie skaly 1. *Drevnosti Bospora.* T. 24. M. 2019, pp. 26–58.

Berzina S. YA. Proizvodstvo gipsovyh izdelij na Bospore. *Arheologiya i istoriya Bospora. Simferopol'.* Vyp. II. 1962, pp. 237–256.

Blavatskij V. D. *Zemledelie v antichnyh gosudarstvah Severnogo Prichernomor'ya.* M., Izd-vo Ak. nauk SSSR, 1953, 205 p.

Vinokurov N.I *Vinogradarstvo i vinodelie antichnyh gosudarstv Severnogo Prichernomor'ya.* Simferopol'–Kerch', ADEF-Ukraina, 2007, 456 p.

Vinokurov N. I. Hudozhestvenno-dekorativnye elementy ukrashenij bosporskih sarkofagov (po materialam nekropolya gorodishcha Artezian). *Bosporskij fenomen: iskusstvo na periferii antichnogo mira. Materialy mezhdunarodnoj nauchnoj konferencii.* SPb, Izd-vo «Nestor–Istoriya», 2009, pp. 171–179.

Vinokurov N. I. *Nekropol' antichnogo gorodishcha Artezian v Krymskom Priazov'e (materialy raskopok 1999–2007 gg.).* Seriya: Bosporskie issledovaniya. Supplementum 12. Simferopol'–Kerch'. Kiev, TOV «Oranta Art Buk», 2014, 680 p.

Vinokurov N.I., Fedoseev N.F. Artezianskij derevyannyj sarkofag: ukradennyj i(li) spasyonnyj?. *DB* (v pechati), 2020.

Vlasova E. V. O sarkofagah iz kurgana Kul'-Oba. *Pogrebal'naya kul'tura Bosporskogo carstva. Materialy Kruglogo stola, posvyashchyonnogo 100-letiyu so dnya rozhdeniya Mihaila Moiseevicha Kublanova (1914–1998) (Sankt-Peterburg, 25–26 noyabrya 2014 g.).* SPb., Nestor-Istoriya, 2014, pp. 41–46.

Voroshilova O. M. Rel'efnye ukrasheniya derevyannyh sarkofagov Fanagorii. *RA,* № 2, 2012, pp. 81–89.

Voroshilova O. M. Dvuhkamernyj sklep 170 iz Fanagorii. *Problemy istorii, filologii, kul'tury,* 2019, №4, Magnitogorsk, pp. 145–162.

ZHizhina N. K. Izdeliya iz dereva i gipsovye ukrasheniya derevyannyh sarkofagov iz Pantikapeya v sobranii Luvra. *Vestnik drevnej istorii,* № 1, M., 1990, pp. 228–235.

ZHizhina N. K. Kompleks gipsovyh rel'efov iz zemlyanogo sklepa nekropolya Nimfeya i voprosy rekonstrukcii dekora bosporskih derevyannyh sarkofagov rimskogo vremeni. *Trudy Gosudarstvennogo Ermitazha 28.* SPb., 1997, pp. 149–166.

ZHizhina N. K. *Gipsovyj rel'ef v pogrebal'nyh pamyatnikah Evropejskogo Bospora pervyh vekov novoj ery (po materialam kollekcii Gosudarstvennogo Ermitazha)*. Abstract of kandidat. diss. St. Petersburg, 2007, 27 p.

ZHuravlyov D.V., Lomtadze G.A. Pogrebenie s derevyannym sarkofagom iz nekropolya Pantikapeya (raskopki YU.A. Kulakovskogo v 1890 g.). *Pogrebal'naya kul'tura Bosporskogo carstva. Materialy Kruglogo stola, posvyashchyonnogo 100-letiyu so dnya rozhdeniya Mihaila Moiseevicha Kublanova (1914–1998) (Sankt-Peterburg, 25–26 noyabrya 2014 g.).* SPb., Nestor-Istoriya, 2014, pp. 33–40.

Ivanova A. P. Hudozhestvennye izdeliya iz dereva i kosti. *Antichnye goroda Severnogo Prichernomor'ya.* M.-L., Izd-vo Ak. nauk SSSR, 1955, pp. 406–438.

Illarioshkina E. N. Bogi i geroi grecheskih mifov v bosporskoj koroplastike. *Bosporskie issledovaniya.* Vyp. I. Simferopol', 2001, pp. 213–218.

Nezabitkovskaya V. Kollekciya veshchej iz Kerchi i Kavkaza v sobranii arheologicheskogo muzeya vo Vroclave. Bosporskie issledovaniya. Vyp. I. Simferopol', 2001, pp. 250–267.

Sokol'skij N.I. Antichnye derevyannye sarkofagi Severnogo Prichernomor'ya. M., Nauka, SAI, Vyp. G1–17, 1969, 192 p.

Sokol'skij N.I. Derevoobrabatyvayushchee remeslo v antichnyh gosudarstvah Severnogo Prichernomor'ya. MIA, № 178, 1971, M., Nauka, 328 p.

Hrshanovskij V. A. Raskopki nekropolya Kiteya i verhnego nekropolya Ilurata. *Arheologicheskie issledovaniya v Krymu.*1994 god. Simferopol', 1997, pp. 263–268.

Резюме

На некрополе городища Артезиан в ряде гробниц I–II вв. н. э. обнаружены серии гипсовых налепов, которые являлись декоративным украшением деревянных саркофагов. Их рассмотрению уделялось внимание в нескольких публикациях. Артезианские налепы (общим числом 208 экземпляров) разнообразны по внешнему виду, способам изготовления, использованным матрицам, отличались друг от друга красочным обрамлением и символическим назначением. Все они, за исключением одного экземпляра, найдены в разграбленных могилах.

На данный момент среди артезианских находок выделено 13 основных типов налепов. При их изготовлении могли вноситься в гипсовый раствор добавки органических или химических клеевых пластификаторов (например, молока, обрата, яичного белка, золы, муки, соли и пр.), которые были способны снижать водопотребление гипса, разжижать его раствор, увеличивать прочность гипсовых изделий.

Ключевые слова: Боспорское царство, городище Артезиан, гипсовые налепы.

Summary

A series of gypsum applications, which served as decorations on wooden sarcophagi, have been found at the necropolis of Artesian settlement in a number of tombs of the 1st – 2nd centuries AD. Their consideration has received attention in several publications. Artesian applications (two hundred and eight ones in total) are diverse in their appearance, manufacturing methods, and used matrices. They differed from each other in their colorful framing and symbolic purposes. All of them, except for one item, were found in plundered graves.

Now, thirteen main types of applications have been identified among Artesian finds. When making them, additives of organic or chemical adhesive plasticizers (for example, milk, skim milk, egg whites, ash, flour, salt, etc.) could be added to the gypsum solution. They were able to reduce water consumption of gypsum, dilute its solution, and increase the strength of gypsum products.

Key words: Bosporus Kingdom, Artesian settlement, gypsum applications.

СВЕДЕНИЯ ОБ АВТОРЕ

Николай Игоревич Винокуров – д.и.н.,
профессор кафедры истории древнего мира
и средних веков им. проф. В.Ф. Семёнова,
МПГУ, ул. Малая Пироговская ул., 1/1, Москва, 119435.
Тел.: 8 (499) 245-03-10.
E-mail: vinokurovn@list.ru

INFORMATION ABOUT THE AUTHORS

Nikolai Igorevich Vinokurov – Ph.D,
professor of Department of Ancient History
and Middle Ages n.a. Prof. V.F. Semyonov, MSPU,
Malaya Pirogovskaya str., 1/1, Moscow, 119435.
Tel.: +7 (499) 245-03-10.
E-mail: vinokurovn@list.ru

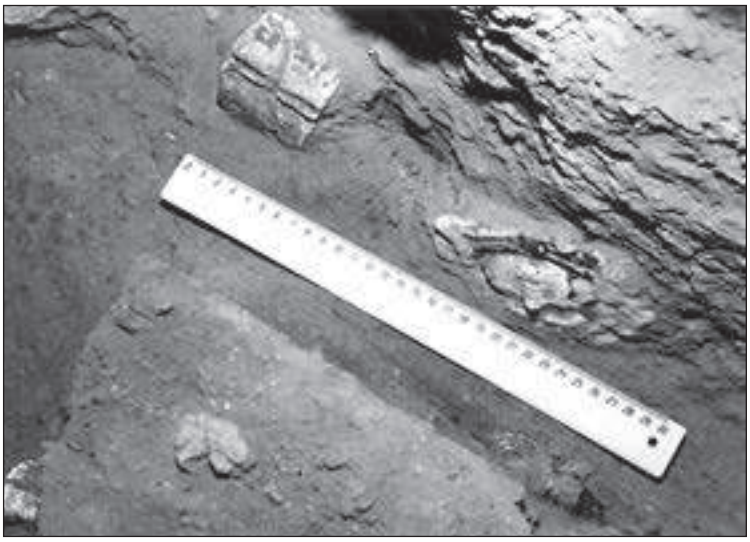

Рис. 1. Типичный пример обнаружения находок полихромных гипсовых налепов в ограбленных могилах I–II вв. н. э. некрополя городища Артезиан: между бортом гробницы и стенкой деревянного саркофага в западной части (гробница 35/2001).

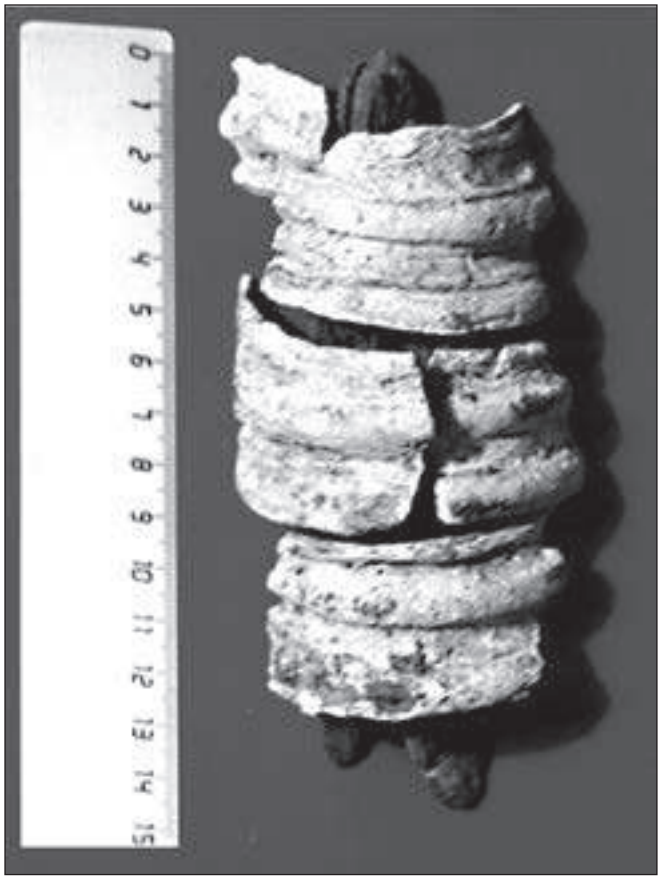

Рис. 2. Одна из деревянных ножек саркофага (из гробницы 6/2000), украшенная гипсовыми полукруглыми профилированными налепами.

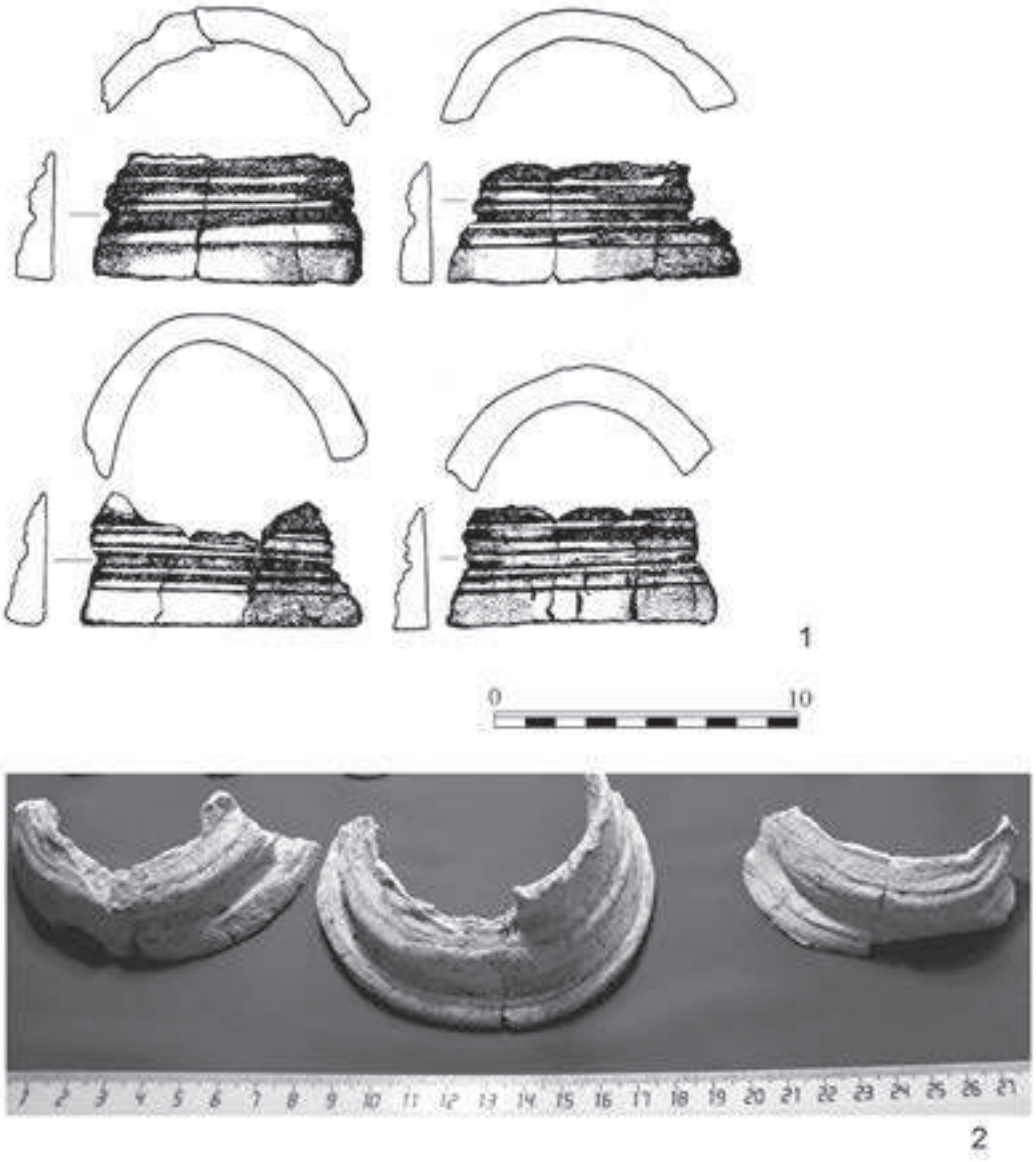

Рис. 3, 1–2. Полукруглые профилированные налепы (из гробниц 35/2001, 106/2003).

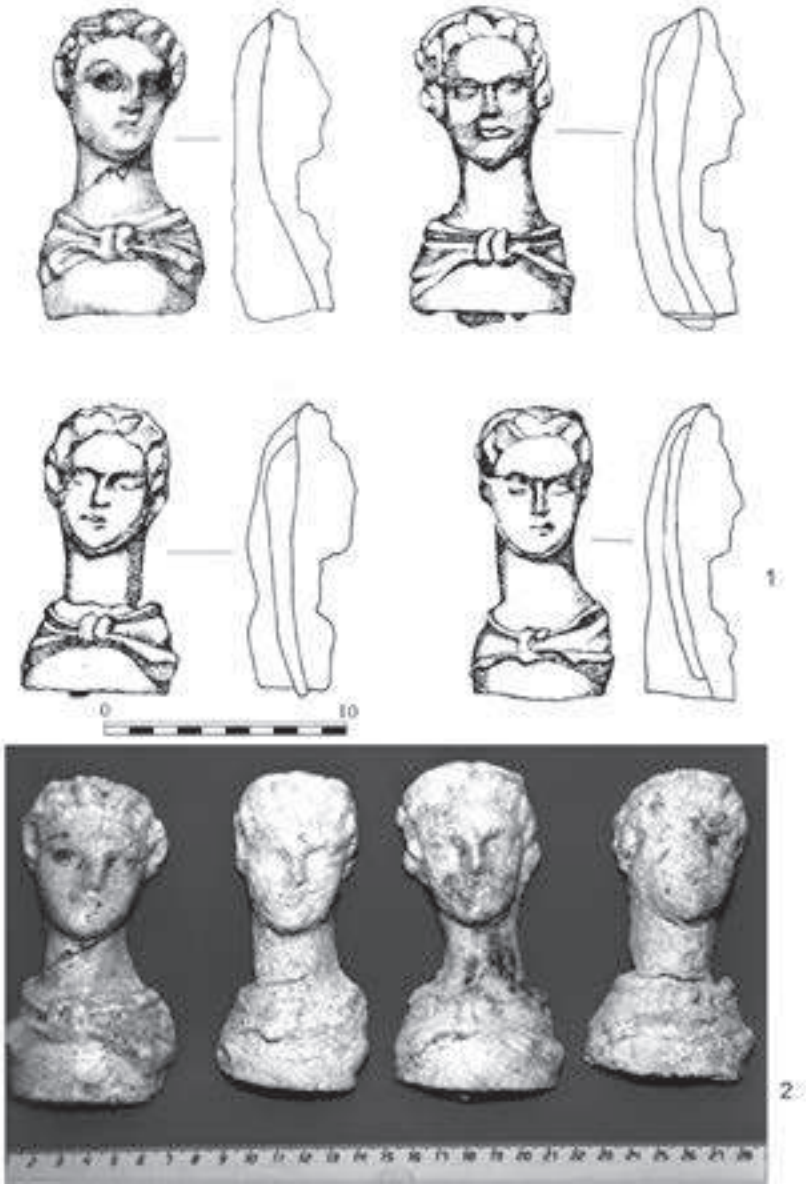

Рис. 4. Налепы в виде полуфигурок Деметры (из гробницы 35/2001).
1–2. Прорисовка и фотография.

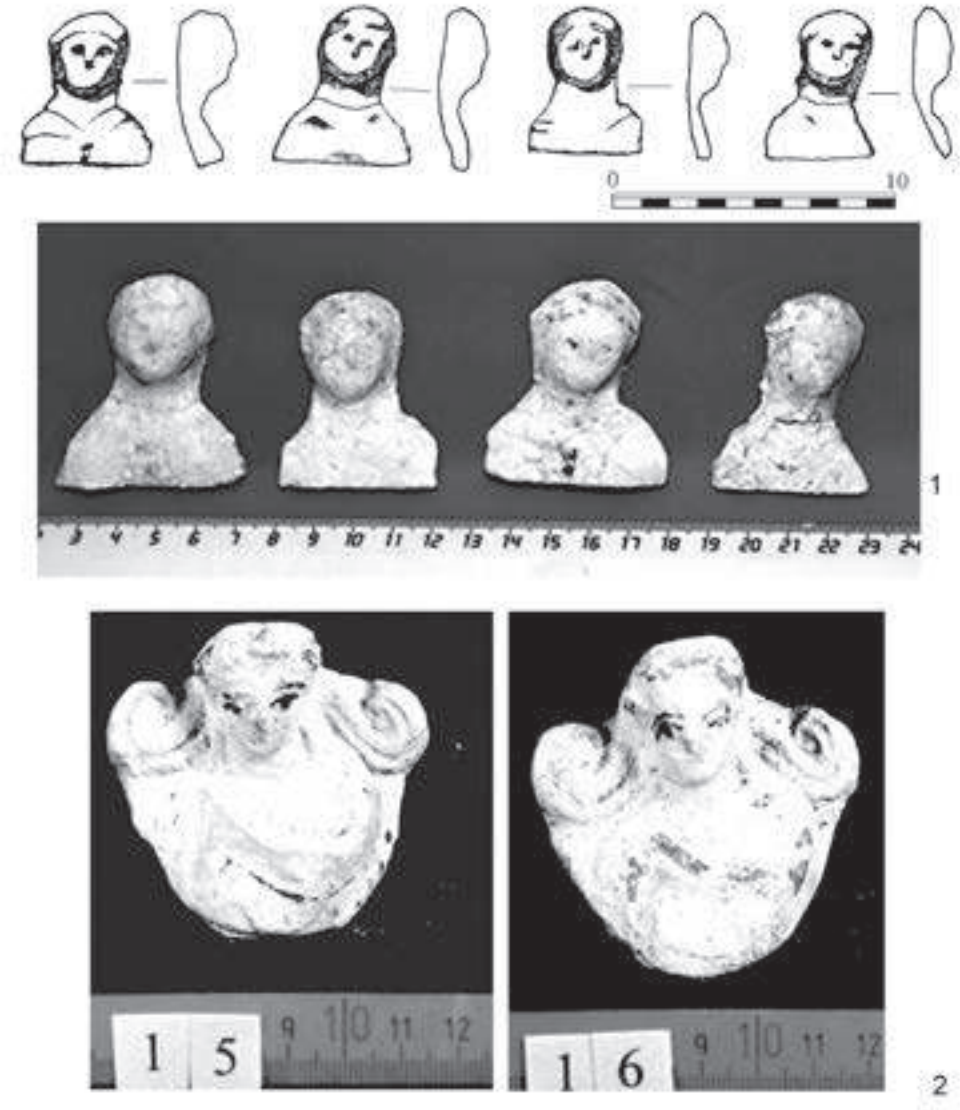

Рис. 5. Налепы в виде полуфигурок Кор (Персефон):
1. из гробницы 35/2001; **2**. из неизвестной гробницы почти с целым деревянным саркофагом, из грабительских раскопок 2001 г. Разные варианты гипсовых форм и манеры полихромной росписи.

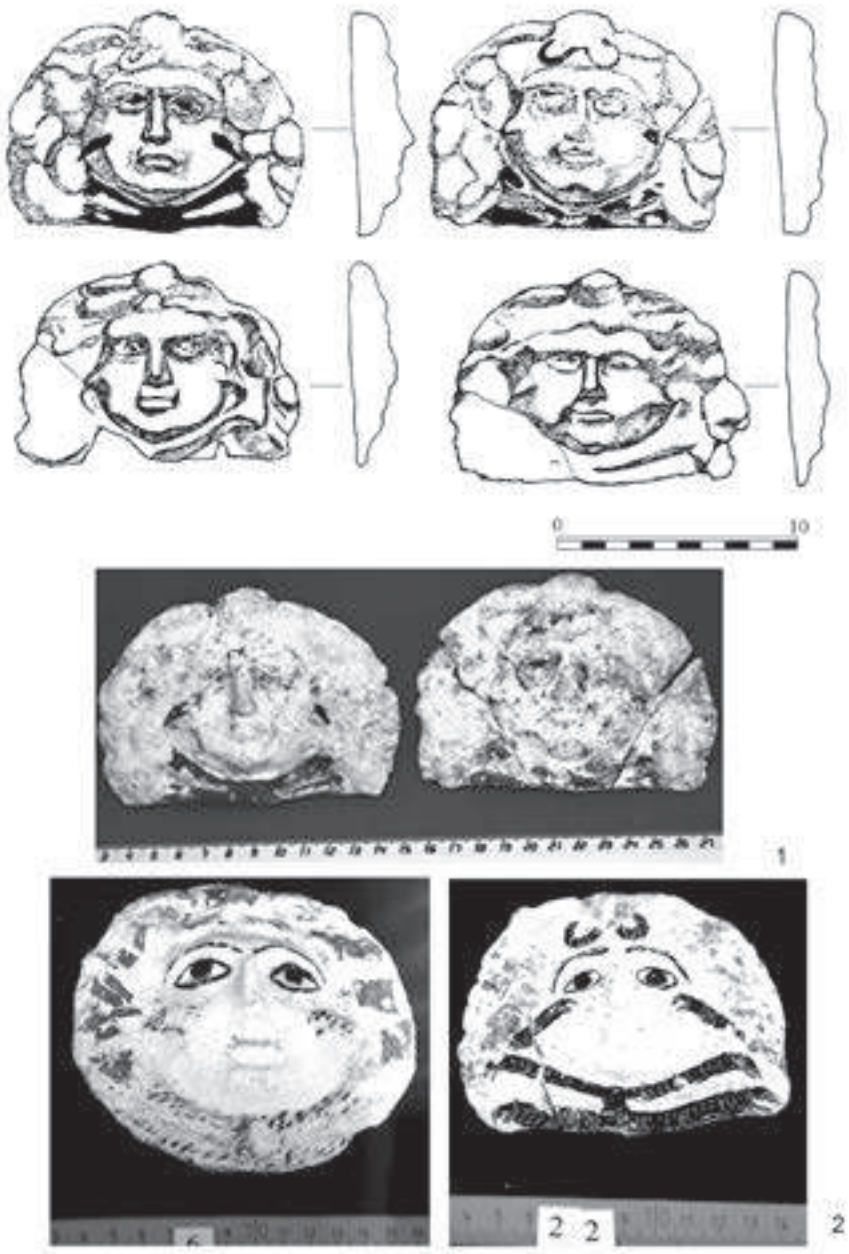

Рис. 6. Налепы в виде масок Медузы Горгоны:
1. из гробницы 35/2001 (прорисовки и фотографии); **2**. из неизвестной гробницы почти с целым деревянным саркофагом, из грабительских раскопок 2001 г. (фотографии).

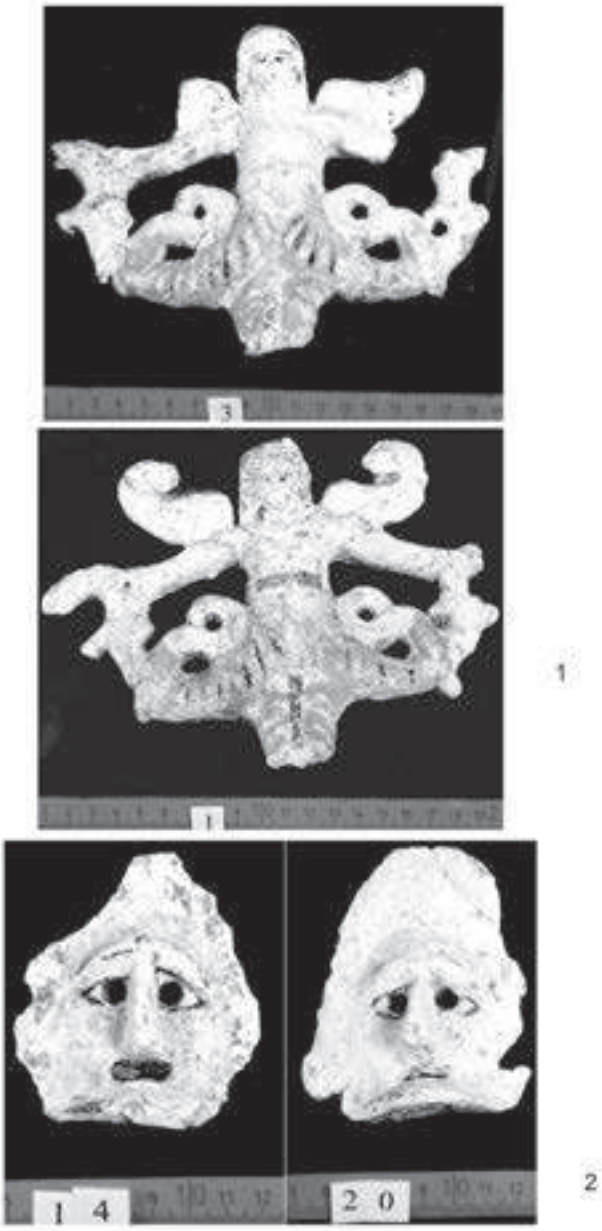

Рис. 7, 1. Налепы в виде змееногой богини. **2** Налепы в виде трагических масок актёров из неизвестной гробницы почти с целым деревянным саркофагом, из грабительских раскопок 2001 г.

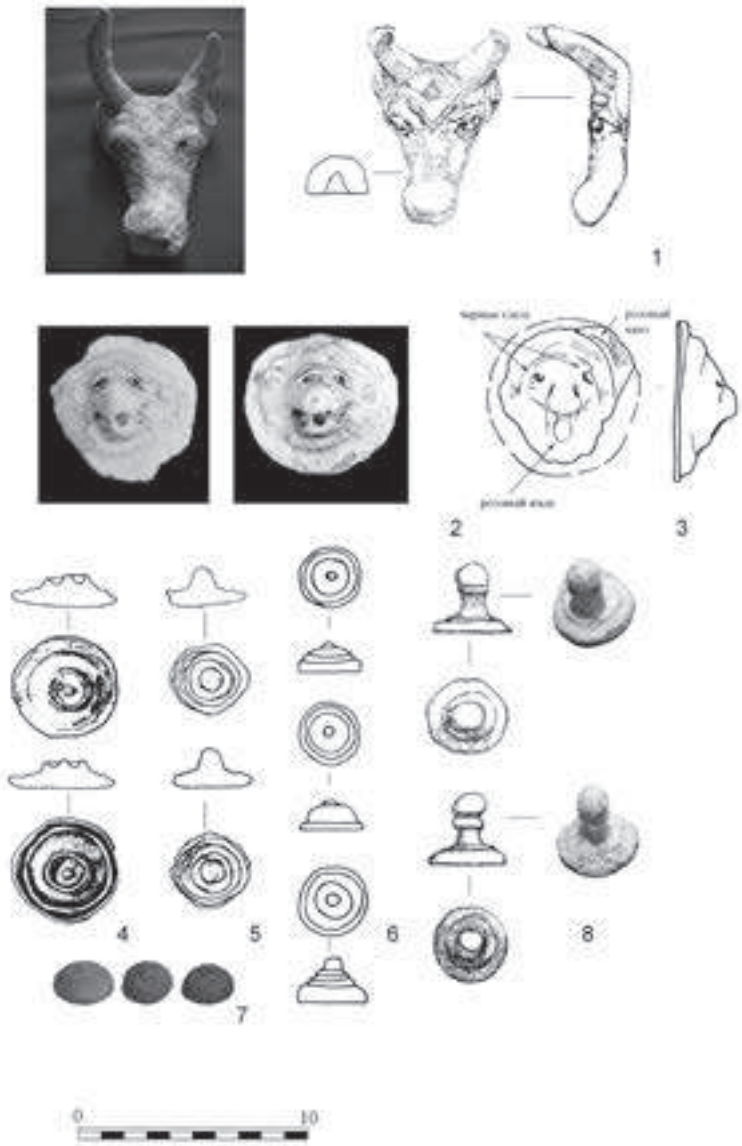

Рис. 8, 1. Налеп в виде головы быка (букраний) из гробницы 106/2003. **2–3.** Налепы в виде морды (головы) льва (рис. 3) (из неизвестной ограбленной гробницы 2001 г. и гробницы 241/2007). **4.** Округлые уплощенные налепы-розетки, профилированные глубокими желобками, возможный аналог щита, зеркала или кольца-ограничителя веретена (из гробницы 35/2001). **5–8.** Округлые налепы, некоторые из которых похожи на пешки нескольких вариантов, отличных друг от друга размером и видом верхней выступающей части, сформованной в виде круглого выпуклого щита с умбоном по центру, стилизованной женской груди с выделенным соском (8,5–7) или фалловидного окончания (8,8) (5 – из гробницы 35/2001, 6 –7 – из гробницы 241/2007, 8 – 106/2003).

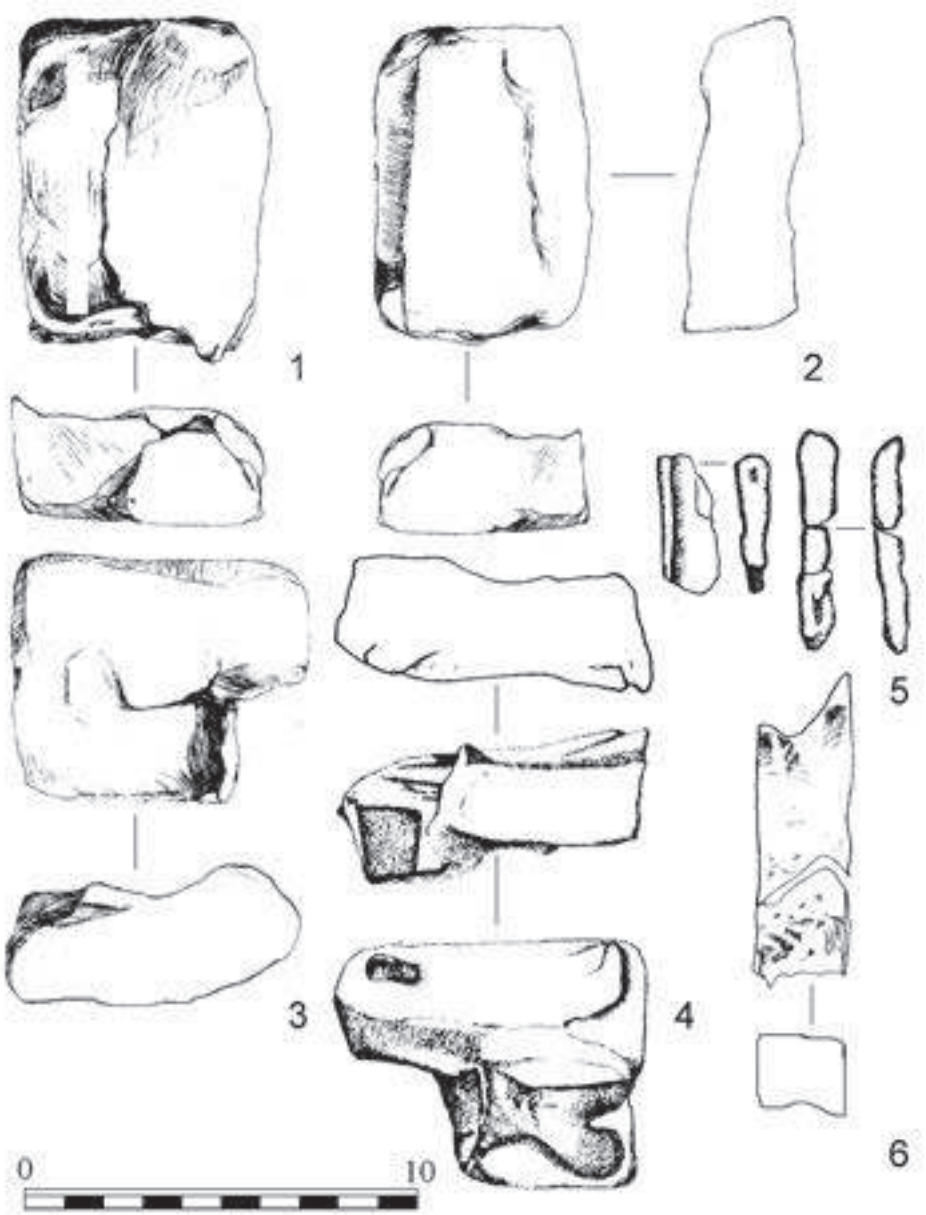

Рис. 9,1–4. Массивные с угловым уступом цилиндрические или трапециевидные в сечении налепы в виде замка или архитектурной детали (части колонн?), имеют не менее двух разных форм (из гробницы 35/2001). **5–6.** Налепы в виде вытянутых брусков трапециевидного в разрезе сечения (архитектурных деталей?) (из гробниц 56/2001, 125/2003).

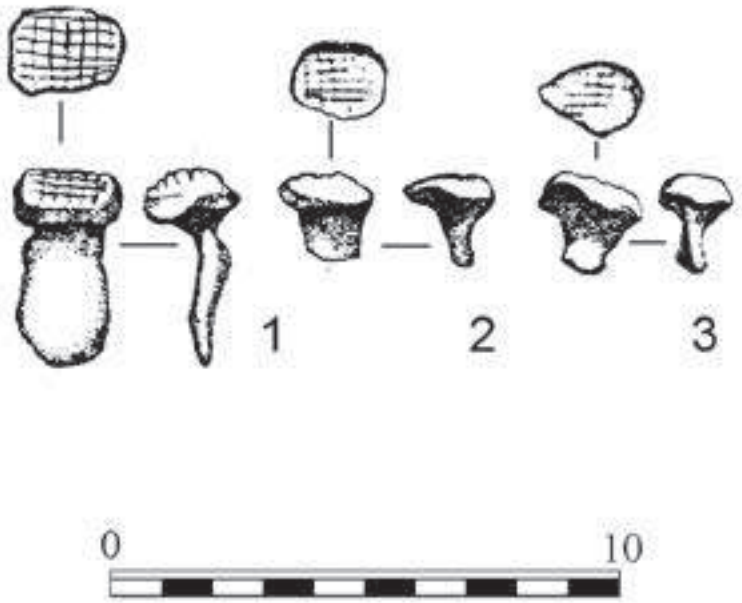

Рис. 10, 1–3. Однотипные округлые небольшие налепы-хлебцы(?) с насечкой-сеткой на уплощённой длинной ножке (из гробницы 35/2001) (рис. 10,1–3).

П У Б Л И К А Ц И И

Н.И. СУДАРЕВ [1], С.В. КАШАЕВ [2]
N.I. SUDAREV, S.V. KASHAEV,

РЕЗУЛЬТАТЫ ИССЛЕДОВАНИЯ ПОСЕЛЕНИЯ ВИНОГРАДНЫЙ-7 В 2015-2016 гг. [3]

THE RESULTS OF RESEARCHS AT THE SETTLEMENT VINOGRADNY-7 IN 2015-2016 gg.

В 2015-2016 гг. сотрудниками Восточно-Боспорской АЭ проводились археологические раскопки поселения Виноградный-7 и расположенного на площади поселения грунтового некрополя, а также курганной группы Вышестеблиевская-21. В ходе раскопок памятник исследован на площади около 100 тыс. кв. м (рис.1).

За два сезона работ было обнаружено более 400 погребений античного времени и 155 погребений эпохи Средневековья. Основная часть античных захоронений датируется периодом V в. до н.э. – II в.н.э., средневековые относятся к IX-X вв. н.э. [Сударев, 2016, с.333–340; Сударев, 2017, с. 182; Сударев, Кашаев, 2016, с.471–479].

В 2015 г. раскопкам подверглась северная часть памятника, расположенная к северу от существующих железнодорожных путей. Поверхность памятника в этом месте в целом ровная, слабо понижающаяся к северу, в сторону Таманского залива. В недалёком прошлом она подвергалась регулярным распашкам плантажным плугом. Вдоль железной дороги идёт полоса лесопосадки. С её северной стороны проходит просёлочная дорога. К началу проведения археологических раскопок поверхность памятника была слабо задернована. Восточная часть территории, подлежащей раскопкам, частично покрыта виноградником.

Общая раскопанная площадь составила около 50000 кв. м. В ходе исследования археологического памятника Виноградный-7 широкими площадями постепенно стала выявляться его структура. В западной части культурный слой поселения сильно нарушен распашкой. Обнаруженные находки датируются III–II вв. до н.э. В восточной части исследован грунтовой некрополь (рис.2).

---

[1] Отдел классической археологии, Институт археологии Российской академии наук, г. Москва, 117036, Россия.

[2] Отдел истории античной культуры, Федеральное государственное бюджетное учреждение науки Институт истории материальной культуры Российской академии наук, г. Санкт-Петербург, 191186, Россия.

[3] Сударев Н.И. работа выполнена в ИВИ РАН по проекту РНФ № 18-18-00237 «Боспор и Северная Колхида. Греческие колонии в негреческом окружении: динамика взаимодействия разнотипных обществ».

Кашаев С.В. Исследование проведено в рамках выполнения программы фундаментальных научных исследований государственных академий наук по теме государственной работы: 0184-2019-0005 «Культура античных государств Северного Причерноморья. Субкультуры правящей элиты и рядового населения».

В ходе раскопок стало понятно, что остатки культурного слоя памятника повсеместно оказались в толще слоя многолетней плантажной распашки, глубина которой достигала 0,6 м от уровня современной дневной поверхности. При этом следы поселенческих археологических объектов полностью отсутствовали. Был сделан вывод о том, что территория раскопа находилась на дальней северной периферии памятника. Этому соответствовала и крайне низкая насыщенность массовым археологическим материалом, представленным, как правило, мелкими фрагментами керамики античного времени.

Всего при раскопках обнаружено 25 различных объектов и 61 погребение. По большей части все обнаруженные комплексы сконцентрированы в восточной части раскопа (рис.2).

Среди погребений встречены захоронения разных конструкций – простые грунтовые ямы, могилы с перекрытием, подбойные могилы, детские погребения в амфорах, сырцовые и каменные ящики, и грунтовые склепы с дромосом [Сударев, Кашаев, 2018. с. 476–484]. Общая датировка обнаруженных погребений укладывается в IV–I вв. до н.э. В качестве примера можно привести несколько погребений разных конструкций.

Погребение 7(2015) – грунтовое с перекрытием (рис.3; 4). Обнаружено в кв. Д-75. Было выявлено на уровне зачистки четвертого штыка на глубине 0,8 м от уровня современной поверхности. Могильное пятно в момент обнаружения хорошо прослеживалось по темному заполнению. Размеры могильной ямы около 2,0 х 0,7 м, заполнение: тёмно-серый суглинок. Скелет лежал по линии запад-восток вытянуто на спине, головой был ориентирован на восток. Костяк средней сохранности, принадлежал мужчине 40-50 лет. Сохранились длинные кости рук и ног, ключицы, фрагменты костей таза, ребер, череп. Предположительно погребение имело перекрытие из деревянных досок, которые со временем полностью истлели. Захороненного могли положить в погребение с подогнутыми ногами, в процессе разложения тела кости ног распались «ромбом».

Инвентарь:

1. Монета бронзовая. Овальная. Размер 1,8 х 1,6 см. Монета целая, сохранность металла плохая. Находилась на черепе погребенного с правой стороны.

2. Миска с загнутым внутрь венцом. Сосуд с отогнутым вниз венчиком и усеченно-коническим туловом на низком кольцевом поддоне. Высота 5,4 см, диаметр венчика 16,8 см, диаметр дна 6,8 см. Сосуд полностью целый, стоял на верхней части левой плечевой кости погребенного вплотную к левой лопатке.

3.Кувшин красноглиняный. Одноручный сосуд с валикообразным подрезанным снизу венчиком, цилиндрическим горлом и яйцевидным туловом на низком кольцевидном поддоне; максимальное расширение тулова приходится на его верхнюю треть. Высота 22,5 см, диаметр венчика 8,8 см, диаметр тулова 15,8 см, диаметр кольцевого поддона 8,2 см. Раздавлен грунтом на фрагменты, склеен, находился возле юго-западной стенки могилы у левого колена погребенного.

4. Нож железный. Лезвие прямое, плавно сужающееся к концу, в сечении клиновидное. Сохранились фрагменты костяной рукоятки, равной по ширине лезвию, и железные заклепки округлой формы. Длина 14,1 см, ширина лезвия (максимальная) 1,9 см, толщина обуха 0,3 см, размеры костяной накладки 6,8 х 1,6 см, размеры заклепок 1,5 х 0,5 см. Фрагментированный, острие отломано. Сохранность металла удовлетворительная. Был положен в 9,0 см от северо-восточной стенки могильной ямы вплотную к внешней стороне правого предплечья погребенного.

5. Игла бронзовая. С ушком, в сечении округлая. Длина 8,5 см, диаметр на середине длины 0,4 см. Изделие полностью целое, сохранность металла хорошая. Лежала недалеко от северо-восточной стенки могилы возле правого предплечья погребенного, вплотную справа примыкая к ножу № 40.

По составу инвентаря погребение можно датировать в IV–III вв. до н.э.

Погребение 18(2015) – подбойное (рис.5; 6). Обнаружено в кв. Е-73. Было выявлено на уровне зачистки пятого штыка на глубине 1,0 м от уровня современной поверхности. Могильное пятно в момент обнаружения прослеживалось по темному заполнению и наличию заклада из сырцовых кирпичей. Конструктивно погребение представляет из себя подбойную могилу, состоящую из впускной ямы и ямы подбоя. Подбой был закрыт закладом из вертикально поставленных сырцовых кирпичей толщиной до 0,10 м. Общий размер могильной конструкции около 1,85х0,85 м, заполнение – тёмно-серый суглинок. Скелет лежал по линии запад–восток вытянуто на спине, головой был ориентирован на восток. Костяк средней сохранности, принадлежал женщине 45–50 лет. Сохранились длинные кости рук и ног, ключицы, фрагменты костей таза, ребер, череп.

Из индивидуальных находок в погребении можно отметить: кувшин красноглиняный, унгвентарий, бронзовые колечки.

Инвентарь:

1. Кувшин красноглиняный с витой ручкой. Сосуд на низком кольцевом поддоне, с шаровидный туловом, цилиндрическим горлом, отогнутым наружу венчиком и витой ручкой. Высота 24,0 см, диаметр венчика 11,5 см, диаметр тулова 17,3 см, диаметр кольцевого поддона 9,3 см. Сосуд почти целый, горло склеено, находился в северо-восточной части могильной ямы над правым плечом погребенного, возле черепа вплотную к нему справа от него.

2. Унгвентарий красноглиняный. Сосуд веретенообразный с отогнутым наружу венчиком, высоким цилиндрическим горлом, яйцевидным туловом, низкой ножкой и плоским дном. Высота 19,0 см, диаметр венчика 3,1 см, диаметр тулова 6,3 см, диаметр плоского дна 2,2 см. Сосуд почти целый, ножка склеена, находился в северо-западном углу могилы в 12,6 см к западу от нижнего окончания берцовых костей левой ноги чуть правее их.

3. Колечко бронзовое. Овальное с несомкнутыми концами из округлой в сечении проволоки. Размеры кольца 0,8 х 0,7 см, диаметр сечения 0,15 см.

Целое, сохранность металла плохая, находилось в юго-западном углу могильной

ямы в 12,6 см к западу от нижнего окончания берцовых костей левой ноги чуть левее их.

4. Колечко бронзовое. Овальное с несомкнутыми концами из округлой в сечении проволоки. Размеры кольца 0,82 х 0,72 см, диаметр сечения 0,2 см. Целое, сохранность металла плохая, находилось в западной части могильной ямы почти вплотную к нижнему краю берцовых костей правой ноги погребенного к западу от них.

5. Монета бронзовая. Форма округлая. Диаметр 1,8 см. Целая, сохранность металла плохая, находилась в юго-восточной части могилы вплотную к черепу погребенного слева от него.

По составу инвентаря погребение можно датировать в пределах II в. до н.э.

Погребение 20(2015) – сырцовый ящик (гробница) (рис.7; 8). Погребение обнаружено в кв. Д,Е-76, представляет собой склеп, сложенный из сырцовых кирпичей. В плане пятно камеры и дромоса выявлено на зачистке после второго штыка на глубине 0,4-0,5 м от современной поверхности, сразу под слоем распашки. Склеп ориентирован по линии запад–восток. Пятно камеры образовалось после обрушения свода склепа и распашки его верхней части. В верхней части заполнение камеры склепа – рушенные сырцовые кирпичи и темно-серый суглинок, представляющий собой обрушившееся перекрытие склепа. Склеп имеет прямоугольную форму, его размер 3,2 х 2,5 м. Реконструируемая высота склепа от дна до свода примерно до 0,8-1,0 м. При разборке костяков выявлены останки 2 взрослых человек, располагавшиеся в северной и средней части склепа. Скелеты лежали на спине вытянуто, головой ориентированы на восток. Костяки средней сохранности, сохранились длинные кости рук и ног, позвонки, ребра, кости таза, пальцев рук и ног, череп.

В северной части склепа находился костяк женщины 40-45 лет, у него сохранился анатомический порядок костей. В средней части склепа находился костяк мужчины 40-45 лет, у него анатомический порядок костей нарушен. Это может свидетельствовать о попытке подзахоронения в склеп кого-то еще или об ограблении могилы в древности.

В склепе обнаружены различные предметы погребального инвентаря, а также череп коня. Скорее всего, изначально череп коня был положен на перекрытие склепа и провалился в могилу в процессе ее естественного разрушения. Из индивидуальных находок в погребении можно отметить: пелику красноглиняную, бронзовый киаф (черпак), 2 сетчатых лекифа, чернолаковую кружечку.

Инвентарь:

1. Лекиф сетчатый. Одноручный сосуд с высоким узким цилиндрическим горлом, петлевидной ручкой и шаровидным туловом на низком профилированном кольцевом поддоне. Высота 9,0 см, диаметр тулова 5,5 см, диаметр кольцевого поддона 4,4 см. Горло с венчиком отсутствует, находился в северо-западной части могильной ямы на расстоянии 20,0 см от северной стенки и 50,0 см от западной, лежал на боку горлом на север – северо-запад.

2. Пелика красноглиняная. Двуручный сосуд с отогнутым вниз венчиком, прогнутым посередине горлом и шаровидным туловом на низком плоском дне. По

тулову и венчику идут следы темной краски, в средней части горла спереди и сзади сосуда находятся незначительные углубления в форме равнобедренной трапеции, полученные путем снятия тонкого верхнего слоя поверхности сосуда. Высота 23,5 см, диаметр венчика 12,0 см, диаметр тулова 14,2 см, диаметр дна 8,0 см, высота углублений на горле 2,8 см, длина больших оснований 3,55 см, меньших 3,2 см. Плохо обожженная часть венчика отсутствует, склеены часть тулова, венчик и ручки, стояла на дне могильной ямы в ее северо-восточной части вплотную к северной стенке в 32,0 см от западной и в 9,0 см к северу от правой плечевой кости северного погребенного; стояла на донце венчиком вверх.

3. Киаф бронзовый фрагментированный. Ручка вертикальная, прямоугольная в сечении, окончание загнуто крючком, ложка округлая в плане с вертикальными бортиками. Длина ручки 11,5 см, размер сечения ручки 0,4 х 0,2 см, диаметр ложки 3,0 см, высота ложки 1,6 см. Фрагментированный, сохранность металла плохая, находился в северо-восточной части ямы к западу от пелики 2; располагался вертикально вплотную к ней.

4. Алабастр красноглиняный. Сосуд с удлиненно яйцевидным туловом. Высота 10,5 см, диаметр венчика 4,0 см. Сосуд целый, находился на дне могильной ямы в ее северной части в 13,0 см от ее северной стенки, 6,0 см к северу от правого предплечья северного погребенного и в 3,0 см к юго-западу от пелики 2, лежал на боку горлом на восток.

5. Лекиф арибалический красноглиняный. Одноручный сосуд с отогнутым наружу «раструбообразным» венчиком, цилиндрическим горлом и яйцевидным туловом на низком усеченно-коническом плоском дне; максимальное расширение тулова приходится на его верхнюю треть; горло от тулова отделено широким врезанным горизонтальным пояском. Высота 7,2 см, диаметр венчика 3,0 см, диаметр тулова 4,5 см, диаметр плоского дна 3,8 см. Сосуд целый, находился на дне могильной ямы в ее северной части в 16,0 см от северной стенки, 6,0 см к северу от правого крыла таза северного костяка и 1,0 см к западу от алабастра 4; лежал на боку венчиком на восток.

6. Миска красноглиняная. Сосуд с прямым, загнутым внутрь венчиком и усеченно-коническим туловом на низком кольцевом поддоне. Высота 6,5 см, диаметр венчика 18,0 см, диаметр тулова 19,4 см, диаметр дна 7,0 см. Сосуд целый, стоял венчиком вверх на дне могильной ямы в ее юго-восточной части в 27,0 см от восточной стенки, 14,0 см от южной и 15,0 см к югу от южного костяка.

7. Лекиф сетчатый. Сосуд с «колоколовидным» венчиком, невысоким цилиндрическим горлом, петлевидной ручкой и шаровидным туловом на невысоком профилированном кольцевом поддоне. Высота 9,2 см, диаметр венчика 3,5 см, диаметр тулова 6,0 см, диаметр кольцевого поддона 4,0 см.

Сосуд целый, находился в юго-восточной части могильной ямы, был положен в миску 6 на боку, венчиком на северо-запад.

8. Кружка чернолаковая. Одноручный сосуд с горизонтально отогнутым

венчиком, переходящим в петлевидную ручку, низким прогнутым посередине горлом и шарообразным туловом на низком кольцевом поддоне; место перехода горла в тулово выделено уступом. Высота 9,0 см, диаметр венчика 7,0 см, диаметр тулова 8,9 см, диаметр дна 6,3 см. Сосуд совершенно целый, находился в юго-восточной части могильной ямы, был поставлен вертикально в миску 6 к северо-востоку от лекифа 7 вплотную к нему.

9. Верхняя часть лекифа сетчатого. Сосуд с «раструбообразным» венчиком, усеченно-коническим горлом и петлевидной ручкой; место перехода венчика в горло оформлено уступом. Высота 5,0 см, диаметр венчика 3,8 см. Сохранились плечики, горло с венчиком и ручкой находилось в центральной части могильной ямы в 5,0 см к югу от левой бедренной кости костяка № 1, с востока вплотную примыкая к верхнему концу правых берцовых костей костяка № 2.

Находки в заполнении погребения:

10. Монета бронзовая. Округлая. Диаметр 1,34 см. Целая, сохранность металла хорошая, находилась в заполнении могильной ямы.

11. Фрагмент изделия костяного. Изделие состоит из двух фрагментов. Больший – неправильных подпрямоугольных очертаний. По внешней поверхности фрагмента проделаны два поперечных параллельных неглубоких желобка. Меньший овальной формы. Размеры большего фрагмента 4,8 х 4,8 х 0,6 см, ширина желобков 0,3 см. Длинная ось меньшего фрагмента 4,5 см. У большего фрагмента отломаны верхний и нижний края; от меньшего сохранились две трети верхней части. Изделие находилось в заполнении могильной ямы.

По составу инвентаря погребение можно датировать в пределах IV в. до н.э.

Погребение 24(2015) – младенец в амфоре (рис.9; 10). Обнаружено в кв. Е-74. Было выявлено на уровне зачистки пятого штыка на глубине 1,0-1,1 м от уровня современной поверхности. Могильное пятно в момент обнаружения не прослеживалось. Могильная яма округлая, размером около 1,0х0,9 м, заполнение – светло-серый суглинок. Погребение является захоронением младенца в амфоре. В погребении обнаружено тулово амфоры, в котором был захоронен младенец, от которого сохранились фрагменты скелета. Скорее всего, ребенок умер при родах.

Инвентарь:

1. Тулово амфоры. Амфора с желобчатой ручкой.

Сохранившаяся высота 48,5 см, диаметр венчика 9,6 см. Без венчика, нижней части тулова и ножки, сохранилась одна ручка, являлась вместилищем костяка, находилась в южной части могильной ямы в 10,5 см к северу от ее стенки; лежала на боку горлом на север.

По инвентарю погребение можно датировать в пределах I в. до н.э.

Погребение 27(2015) – земляной склеп (рис.11, 12). Погребение обнаружено в кв. Е-74, представляет собой земляной склеп, вырытый в материковом суглинке. В плане пятно камеры и дромоса выявлено на зачистке после пятого штыка на глубине 1,0-1,1 м от современной поверхности. Пятно камеры образовалось после

обрушения свода склепа и заполнения образовавшегося провала темным гумусированным грунтом. Склеп ориентирован по линии северо-запад – юго-восток. Дромос находится с юго-востока, камера склепа – с северо-запада.

Заполнен дромос темно-серым суглинком, имеет размеры в плане 1,0х1,4 м, его максимальная зафиксированная глубина до 0,5 м. Дно дромоса имеет небольшой уклон к юго-востоку. В северо-западной стенке дромоса был устроен лаз, по которому попадали в камеру склепа. На момент раскопок лаз был заложен сырцовыми кирпичами как со стороны камеры, так и со стороны дромоса. После разбора заклада из кирпичей был расчищен лаз. Лаз имеет подпрямоугольную форму, его размер 0,6х0,5 м, длина лаза от дромоса до камеры 0,3 м.

В верхней части заполнение камеры склепа – темно-серый суглинок, в нем обнаружен алтарь-эсхара, выполненный из известняка. Алтарь мог быть установлен над погребением и провалился внутрь при обрушении свода. В нижней части заполнение – материковый светло-коричневый суглинок, представляющий собой обрушившийся материковый свод. Дно склепа имеет подпрямоугольную форму, его размер 1,3х1,75 м. Сохранившаяся высота склепа от дна до края свода до 0,8 м.

Захоронение в склепе совершалось один раз. Вдоль юго-западной стенки склепа располагался костяк женщины 20-30 лет. Костяк лежал вытянуто на спине, руки вдоль туловища, головой ориентирован на северо-запад. Сохранились длинные кости рук и ног, позвонки, ребра, кости таза, пальцев рук и ног, череп. Погребальный инвентарь в погребальной камере не обнаружен.

Инвентарь из заполнения дромоса:

1. Фрагмент ручки фасосской амфоры с клеймом. Клеймо – в прямоугольном поле изображение лабриса, по периметру окруженного надписью. Сохранность клейма хорошая. Читается 8 букв, первые три расположены вдоль короткой стороны поля горизонтально, три последующих – вдоль длинной вертикально и две – вдоль противоположной короткой стороны также горизонтально

[K]AΛI | ΦΩN |ΘA[ΣI |ME]

Размеры поля сохранившиеся – 3,0 х 2,0 см.

Клеймо относится к магистрату Μεγών II и фабриканту Καλλιφῶν. По хронологии И. Гарлана, это клеймо относится к группе F и датируется 360–350 гг. до н.э. [Garlan 1999, p. 201–203, № 526]

2. Монета бронзовая. Округлая. Диаметр 1,5 см. Почти целая, слегка деформирована по краям, сохранность металла хорошая, находилась в верхней части заполнения дромоса в его восточной части. Видно изображение лука, стрел и букв ΠAN. Дата – III в. до н.э.

Инвентарь из заполнения могильной ямы:

3. Жертвенник-эсхара. Прямоугольная известняковая плита с вырезанной на ней неглубокой прямоугольной нишей, обрамленная треугольным фронтоном с вырезанной нишей, повторяющей его форму. В нижней части сквозное отверстие. Высота общая 88,0 см, высота боковой стороны 73,1 см, ширина 40,45 см, толщина 21,0 см,

размеры прямоугольной ниши 60,0 х 35,5 х 3,0 см, размеры треугольной ниши 32,5 х 10,5 х 3,0 см, диаметр отверстия 6,0 см. Целый, находился в верхнем слое заполнения могильной ямы в ее восточной части.

4. Монета бронзовая. Округлая. Диаметр 2,1см. Целая, сохранность металла хорошая, находилась в восточной части заполнения могильной ямы чуть ниже уровня жертвенника 3 в 10,0 см к юго-востоку от него. На монете видна надчеканка в виде треножника. Дата – III в. до н.э.

По контексту обнаружения и сделанным находкам погребение можно датировать в пределах III в. до н.э.

Погребение 61(2015) – каменный ящик (рис. 13, 14). Первоначально было выявлено в северной бровке квадрата Б-63 на глубине 0,43-0,53 м от уровня современной дневной поверхности (от уровня условного нуля: дневная поверхность – 65 см, поверхность блоков перекрытия каменного ящика по его южному фасаду –118-108 см). Фасад вертикальной стенки из обработанных известняковых блоков шёл почти строго по линии бровки, выходя из неё до 0,4 м. Остальная часть конструкции уходила за северную границу раскопа. Для её полного исследования была сделана прирезка размером 4х3 м, вытянутая вдоль северного края раскопа в некопавшемся квадрате А-63.

Погребение 61 находилось в 2,7 м к востоку от северо-западного угла квадрата Б-63. При этом оно отстояло на 9 м к северо-западу от северного края котлована объекта 21. После закладки прирезки было установлено, что обнаруженная конструкция являлась каменным погребальным ящиком, перекрытым сверху каменными блоками, помещёнными в яму.

Яма в плане имела прямоугольную форму длиной 2,65 м и шириной свыше 1,27 м. В месте выхода ямы в площадь квадрата Б-63 её полную ширину проследить не удалось. Ориентирована яма была по линии запад – северо-запад – восток – юго-восток. Её дно было ровным, в целом плавно понижавшимся от восточной стенки к западной и повышавшимся к средней продольной линии каменного ящика. Перепад глубин при этом в обоих случаях не превышал 7 см (от уровня условного нуля: дно ямы у её восточной стенки –197 см, дно ямы у её западной стенки –204 см, дно ямы с внешней стороны середины южной стенки ящика –204 см, дно ямы в середине ящика –200 см, дно ямы с внешней стороны середины северной стенки ящика –207 см). Заполнением ямы служил жёлто-серый суглинок. Никаких находок в нём обнаружено не было.

Каменный погребальный ящик, изготовленный из обработанных известняковых блоков белого цвета, был помещён вплотную к западной стенке ямы и ориентирован длинной стороной в том же направлении: запад – северо-запад – восток – юго-восток. Он был сооружён из прямоугольных плит толщиной 0,11-0,2 м, вертикально поставленных на длинную торцевую сторону. По две плиты было в северной и южной стенках ящика и по одной плите – в западной и восточной. При этом боковые края торцевых плит были выровнены по южной стенке ящика, который, вероятно, служил фасадом погребальной конструкции. Подтверждение этому можно видеть и в том,

что блоки перекрытия своими торцами также были выровнены по внешнему краю южной стенки ящика, перекрывая верх северной стенки лишь частично. Внешняя длина ящика составила около 2,38 м при ширине до 1,1 м. Торцы плит, составлявшие верхнюю поверхность ящика, в древности были тщательно выровнены и подогнаны по высоте. Даже в настоящее время, когда конструкция уже была несколько деформирована в результате естественных и техногенных подвижек почвы, перепад высот на стыках нигде не превышал 2 см. Но при этом общая поверхность оказалась не горизонтальной, а плавно понижающейся с востока на запад. При этом перепад высот доходил до 0,1 м (от уровня условного нуля верх северного края восточной торцевой плиты –144 см, верх северного края западной торцевой плиты –154 см). Нижние торцевые поверхности плит каменного ящика выравниванию при обработке не подвергались. Подгонка верхнего края плит по высоте достигалась подрезкой дна ямы на необходимую глубину, а также подкладыванием под северо-восточный угол небольших обломков такого же известняка, из которого был изготовлен ящик. В связи с этим внешняя высота ящика составляла от 0,47 м у западной стенки, до 0,55м у средней части северной стенки (от уровня условного нуля верх каменного ящика в средней части северной стенки –152 см, низ ящика там же –207 см, верх ящика в средней части западной стенки –153 см, низ ящика там же –204 см). Возможно, плиты устанавливались в канавки, следов которых проследить не удалось.

Каменный ящик погребения 61 сверху был перекрыт четырьмя обработанными каменными блоками, изготовленными из такого же белого известняка, что и плиты его стенок, уложенными поперёк ящика. Толщина блоков составляла от 0,37 м до 0,47 м, в связи с чем поверхность перекрытия была не ровной, а ступенчатой. При этом минимальная глубина залегания блоков перекрытия ящика от современной дневной поверхности не превышала 0,42 м (от уровня условного нуля дневная поверхность – 65 см, минимальная глубина залегания поверхности блоков перекрытия каменного ящика –117 см).

Южная половина второго с запада блока перекрытия была отколота в древности и отсутствовала в раскопе. Это был грабительский лаз, пробитый тогда, когда ящик ещё не был заполнен грунтом. Через это отверстие из каменного ящика выгребли всё его содержимое, после чего ящик полностью заполнился жёлто-серым суглинком.

Поверх перекрытия над стыком двух крайних восточных блоков непосредственно у их северного края был обнаружен фрагмент края синопского солена, уложенный бортиком вниз. На поверхности керамиды сохранился след лапы небольшой собаки, оставленный на сырой глине до обжига. Вблизи южного края солена в 0,17 м к юго-западу от него на поверхности второго с востока блока перекрытия был найден прямоугольный обломок известняка размером до 0,23х0,17х0,14 м. Возможно, это фрагмент отбитой грабителями части блока. Кроме того, на поверхности северной стенки ящика, выступавшей из-под второго с востока блока перекрытия, был обнаружен вертикально стоявший овальный предмет из обработанного известняка, прислонённый к торцу блока перекрытия. Возможно, это была

голова антропоморфа. Его размеры составляли 0,3-0,34 м при толщине до 0,18 м.

Внутренняя часть каменного ящика была вплоть до нижней поверхности блоков перекрытия заполнена жёлто-серым суглинком заплыва, содержавшим несколько очень мелких фрагментов керамики, попавших сюда вместе с грунтом. Все находки, связанные непосредственно с погребением 61 и представленные в основном мелкими переотложенными фрагментами костей человека, были обнаружены у дна ящика. Что подтверждает предположение о том, что грабители выгребали содержимое погребения из ящика, ещё свободного от грунта. Состояние костных останков достаточно точно свидетельствует о том, что ограбление могилы было совершено уже после полного разложения плоти погребённого. Судя по тому, что в северо-восточном углу каменного ящика было обнаружено скопление зубов и фрагментов черепа, умерший был уложен головой к востоку. Определить его пол по сохранившимся останкам было невозможно. Возраст, судя по зубам и швам черепа, был около 20–25 лет.

Среди остеологического материала было обнаружено 2 очень мелких фрагмента тонкого бронзового изделия, предположительно бусины.

Инвентарь:

1. Фрагмент черепицы плоской. На плоской черепице сохранились отпечатки древних следов лап животного, предположительно небольшой собаки.

2. Фрагмент обработанной известняковой плиты, возможно голова антопоморфа неправильной подовальной формы. Размеры 34,0 х 30,3 х 17,7 см. Камень обработан, края отбиты.

Датирующий материал в погребении 61, ограбленном в древности, полностью отсутствовал. По конструктивным особенностям сооружения его предположительно можно датировать в пределах IV–III вв. до н. э.

Можно отметить, что во многих захоронениях были найдены красноглиняные пелики с орнаментом, нанесенным черной краской. Часто встречаются и леканы, выполненные из подобной глины и также расписанные черной краской. Скорее всего, подобные сосуды производились на Боспоре местными мастерами.

Из 25 обнаруженных объектов большая часть относится к комплексам некрополя – это тризны, ямы ботросы, скопления камней и керамики, развалы сосудов. Не исключено, что часть этих развалов является остатками детских погребений в сосудах.

В 2016 г. раскопкам подверглась северная и восточная часть памятника, но на этот раз расположенная к югу от железнодорожных путей. В этот год также были раскопаны 5 насыпей (и межкурганное пространство) курганной группы Вышестеблиевская-21, расположенной в восточной части поселения (рис.1).

Вся площадь, предназначенная для раскопок, была разделена на несколько раскопов. Нами были исследованы раскоп 3, частично раскоп 2, раскоп 4 и раскоп К. Все раскопы были состыкованы в один общий вытянутый по линии запад–восток.

Площадь раскопа 3 со всеми прирезками составила 14020 кв.м. Там были обнаружены средневековый грунтовой могильник и серия археологических объектов.

Могильник исследован в западной части раскопа 3, всего на этом участке обнаружено 75 погребений (№ 62–136). Нумерация погребений, открытых на раскопе 3, начинается с №62 и продолжает нумерацию погребений, открытых на памятнике в 2015 г.

Погребения, обнаруженные в грунтовом могильнике, делятся на две группы: 1) простые грунтовые погребения в подпрямоугольных могилах, 2) захоронения в каменных ящиках. В обеих группах захоронений зафиксирован сходный погребальный обряд: умерший лежит вытянуто на спине, головой на запад. Ноги вытянуты, руки либо вытянуты вдоль тела, либо согнуты (наблюдается вариативность в их положении). В некоторых грунтовых погребениях зафиксированы остатки деревянных гробовищ и перекрытий. В погребениях обнаружены монеты, которые датируют могильник X в. н.э.

Помимо грунтового могильника, была исследована серия археологических объектов – 16 объектов и 38 хозяйственных ям. Объекты в основном представлены скоплениями камней или фрагментов керамики и небольшими каменными кладками.

Хозяйственные ямы округлой формы с плоским или линзовидным дном. Находки из этих ям представлены в основном фрагментами амфор, красноглиняных гончарных и черноглиняных лепных сосудов IV в. до н.э. Скорее всего, в античный период этот участок являлся северной хозяйственной окраиной поселения, следы которой и были зафиксированы.

Раскоп 2 примыкал к раскопу 3 с запада. Основная его часть исследовалась сотрудниками «ООО Ирида», результаты этих работ, по-видимому, будут представлены отдельно. Нами раскопана восточная часть раскопа 2 площадью 500 кв.м.

В ходе исследований на раскопе 2 было продолжено изучение средневекового грунтового могильника, открытого на раскопе 3. Всего на этом участке обнаружено 17 погребений (№ 137–154). Нумерация погребений, открытых на раскопе 2, начинается с №137 и продолжает нумерацию погребений, открытых на раскопе 3. Каких-либо иных археологических объектов на исследованной части не обнаружено.

Раскоп 4 примыкал к раскопу 3 с востока, его площадь 11225 кв.м. В ходе исследований на раскопе 4 был обнаружен античный грунтовой могильник IV – I вв. до н.э., который является продолжением некрополя, исследованного в 2015 г. Всего на этом участке обнаружено 123 погребения (№ 1–123). Нумерация погребений античного времени, открытых на раскопе 4, в 2016 г. начата заново. Обнаруженные погребения конструктивно разнообразны и разновременны. Значительная часть детских захоронений была совершена в амфорах. В них помещали детей в младенческом возрасте. Уникальность этих погребений в том, что они помимо информации демографического характера отражают и степень торгово-экономических связей населения Боспора с эллинским миром.

Вторая, не менее значительная группа погребений конструктивно относится к «подбоям». Это довольно редкая конструкция, встречающаяся на других некрополях не так часто, на могильнике поселения Виноградный-7 представлена довольно широко. Особенностью данных конструкций является наличие в большинстве из

них закладов из сырцового кирпича. Данная черта также представлена в некрополе Фанагории. Третью группу составляют захоронения в сырцовых ящиках – один из наиболее распространенных типов погребальных сооружений античных некрополей классического времени.

В южной части раскопа были исследованы несколько расположенных локально погребений в простых грунтовых ямах с не богатым, но выразительным инвентарем, например с мегарскими чашами [Сударев, Кашаев, 2017, с.536; Сударев, Кашаев, 2018, с.197–224]. Среди этого инвентаря были встречены бронзовые наконечники стрел скифских типов, которые довольно редко встречаются в захоронениях IV в. до н.э.

В центральных линиях раскопа исследовано два грунтовых склепа III–II вв. до н.э. Они представляли собой довольно глубокие подземные конструкции, с сырцовой архитектурой, причем один из склепов был коллективный и содержал не менее пяти покойных, другая же катакомба была сооружена для индивидуального захоронения.

Но наиболее интересная и во многом уникальная конструкция принадлежит крупному сырцовому склепу, исследованному в южном секторе раскопа. Для его сооружения был вырыт обширный котлован, в дне которого была обустроена небольшая яма, видимо, для помещения в нее останков погребенного. Дно котлована, кроме погребальной ямы, размером 0,5 х 0,5 м, было выстелено сырцовыми кирпичами, плотно пригнанными между собой. Затем вдоль стен котлована был сооружен крупный сырцовый ящик, куда с западной стороны вели четыре ступени, также выложенные сырцовыми плитками. Это погребение хотя и было ограблено в древности, все же содержало небольшой и, по-видимому, не взятый грабителями инвентарь, куда входили четыре чернолаковых лекифа [Сударев, Кашаев, 2018, с. 476–484].

Часть раскопанных погребений безынвентарные, атрибутировать их сложно. Между тем, необходимо выделить несколько погребений, которые выглядят несколько атипичными для погребального обряда могильника, – это захоронения совершенные скорченно на боку. Эта деталь вполне может свидетельствовать об архаичности комплексов.

Помимо грунтового могильника, было исследовано 97 археологических объектов. Например, можно отметить, что были вскрыты две крупные (одна из них более 4 м глубиной) естественные балки, в которые были совершены сбросы и зольники. Материалы сбросов: V в. до н.э.– II в. н.э.

Интересен исследованный в одной из балок крупный локальный зольник, соотносимый с римским временем, точнее с первыми веками н.э. Эти материалы свидетельствуют об интенсивной жизнедеятельности на данной территории на протяжении практически всей античной эпохи. Помимо этого, из слоя могильника происходят тысячи различных находок, среди которых более сотни медных боспорских и средневековых монет разного достоинства и широкого хронологического диапазона [Абрамзон, Сударев, 2018, с.81].

Раскоп К примыкал к раскопу 4 с востока, его общая площадь составила 25325 кв.м.

Там была исследована часть курганной группы Вышестеблиевская-21, перекрывающая восточную окраину поселения Виноградный-7. Памятник был выявлен и обследован как одиночный курган в 1983 году разведочным отрядом Института археологии АН СССР под руководством Я.М. Паромова. На сводной карте памятников Темрюкского района, составленной Я.М. Паромовым, обозначен под номером 329. Памятник охраняется государством согласно решению Краснодарского крайисполкома от 23.12.1987 г. № 615, а также согласно Закону Краснодарского крайисполкома «О перечне объектов культурного наследия (памятников истории и культуры), расположенных на территории Краснодарского края» от 17.08.2000 г. №313-КЗ и имеет государственный номер 4866.

В 2011 году курган и прилегающая к нему территория были обследованы в ходе проведения детальных археологических разведок сотрудниками археологической экспедиции Института археологии РАН под руководством начальника экспедиции Н.И. Сударева. В результате разведок было выявлено еще 9 курганных насыпей (курганы №2–10) в непосредственной близости от кургана 329 (курган №1). Все насыпи были объединены в единую курганную группу. Далее в 2014–2015 гг. курганная группа Вышестеблиевская-21 была обследована археологическим отрядом ОАО «Наследие Кубани» при выполнении археологических разведок. По данным учетной документации (учётная карта объекта, представляющего историко-культурную ценность №23124380068р), курганная группа состоит из 10 насыпей и делится на 5 участков, расположена в 4,2 км к северо-западу от ст. Вышестеблиевская, на землях свх «Победа», в 5,0 км к северо-западу от ст. Вышестеблиевская. Курганы, входящие в группу, ранее распахивались, что значительно повлияло на их сохранность и практически уничтожило полы. На момент обследования поверхность памятника была слабо задернована. Диаметр сохранившейся части курганов от 20-25 до 60 м, высота до 1,0 м. Грунт насыпи супесчаный.

В ходе исследований на раскопе К были раскопаны 5 курганов курганной группы Вышестеблиевская-21, а также все пространство между ними. В результате проведенных раскопок:

- в кургане 4 исследовано 3 погребения и 5 объектов;
- в кургане 5 исследовано 21 погребение и 1 объект;
- в кургане 6 исследовано 84 погребения и 24 объекта;
- в кургане 7 исследовано 7 погребений и 6 объектов;
- в кургане 8 исследовано 90 погребения и 9 объектов.

В результате удалось установить, что на этом участке изучен курганно-грунтовой могильник, содержащий погребения и объекты, относящиеся к разным хронологическим периодам. Данный некрополь является продолжением обширного некрополя, исследованного на раскопе 4 и относящегося к V – I вв. до н.э. Здесь, как и на раскопе 4, обнаружены погребения разных конструкций. В разных частях раскопа были исследованы погребения в простых грунтовых ямах, детские погребения в амфорах, подбойные погребения, захоронения в сырцовых ящиках [Сударев, Кашаев,

2018, с. 476–484]. Исследовано несколько грунтовых склепа конца IV–II вв. до н.э. Они представляли собой довольно глубокие подземные конструкции и часто содержали большое количество инвентаря. Серия безынвентарных погребений атрибутировать сложно, можно лишь предположить, что они не выходят за установленные хронологические рамки памятника.

СПИСОК ИСПОЛЬЗОВАННОЙ ЛИТЕРАТУРЫ

Абрамзон М.Г., Сударев Н.И. Древнерусские и византийские монеты X–XI вв. из некрополя поселения Виноградный-7 // Средневековая нумизматика Восточной Европы. Москва, 2018. С. 81–90.

Сударев Н.И. Погребения некрополя Виноградный-7 (раскопки 2015-2016 гг.) // Элита Боспора и боспорская элитарная культура. Материалы международного круглого стола. СПб. 2016, с. 333–340.

Сударев Н.И. Погребения некрополя Виноградный-7 (Краснодарский край, Темрюкский район) // Города, поселения, некрополи. Раскопки 2016 г. Сер. «Материалы спасательных археологических исследований», Москва, 2017. С. 182–189.

Сударев Н.И., Кашаев С.В. История исследования поселения Виноградый-7 и работы на памятнике в 2015 г. // Боспор Киммерийский и варварский мир в период Античности и Средневековья. XVII Боспорские чтения. Керчь. 2016. С.471–479.

Сударев Н.И., Кашаев С.В. Импортные мегарские чаши из некрополя у поселения Виноградный-7 // Боспор Киммерийский и варварский мир в период Античности и Средневековья. XVIII Боспорские чтения. Керчь. 2017. С. 536–544.

Сударев Н.И., Кашаев С.В. Традиция погребения в сырцовых ящиках в некрополях Артющенко-2 и Виноградный-7 // Боспор Киммерийский и варварский мир в период Античности и Средневековья. XIX Боспорские чтения. Керчь-Симферополь. 2018. С. 476–484.

Сударев Н.И., Кашаев С.В. Импортные мегарские чаши из некрополя у поселения Виноградный-7 // Боспорские исследования. Вып. XXXVI. Керчь-Симферополь. 2018. С. 197–224.

Garlan Y. Les timbres amphoriques de Thasos. Vol. I. Timbres protothasiens et thasiens anciens //Études thasiennes. – 1999. – T. 18.

REFERENCES

Abramzon M.G., Sudarev N.I. Drevnerusskie i vizantijskie monety X–XI vv. iz nekropolya poseleniya Vinogradnyj-7 // Srednevekovaya numizmatika Vostochnoj Evropy. Moskva, 2018. S. 81–90.

Sudarev N.I. Pogrebeniya nekropolya Vinogradnyj-7 (raskopki 2015-2016 gg.) // Elita Bospora i bosporskaya elitarnaya kul'tura. Materialy mezhdunarodnogo kruglogo stola. SPb. 2016. S. 333–340.

Sudarev N.I. Pogrebeniya nekropolya Vinogradnyj-7 (Krasnodarskij kraj, Temryukskij rajon) // Goroda, poseleniya, nekropoli. Raskopki 2016 g. Ser. «Materialy spasatel'nyh arheologicheskih issledovanij» Moskva, 2017. S. 182–189.

Sudarev N.I., Kashaev S.V. Istoriya issledovaniya poseleniya Vinogradyj-7 i raboty na pamyatnike v 2015 g. // Bospor Kimmerijskij i varvarskimirv period antichnosti i srednevekov'ya. XVII Bosporskie CHteniya. Kerch'. 2016. S.471–479.

Sudarev N.I., Kashaev S.V., Importnye megarskie chashi iz nekropolya u poseleniya Vinogradyj-7 // Bospor Kimmerijskij i varvarskij mir v period antichnosti i srednevekov'ya. XVIII Bosporskie CHteniya. Kerch'. 2017. S. 536–544.

Sudarev N.I., Kashaev S.V. Tradiciya pogrebeniya v syrcovyh yashchikah v nekropolyah Artyushchenko-2 i Vinogradyj-7 // Bospor Kimmerijskij i varvarskij mir v period antichnosti i srednevekov'ya. XIX Bosporskie CHteniya. Kerch'-Simferopol'. 2018. S. 476–484.

Sudarev N.I., Kashaev S.V. Importnye megarskie chashi iz nekropolya u poseleniya Vinogradyj-7 // Bosporskie

issledovaniya. Vyp. XXXVI. Kerch'-Simferopol'. 2018. S. 197–224.
Garlan Y. Les timbres amphoriques de Thasos. Vol. I. Timbres protothasiens et thasiens anciens //Études thasiennes. – 1999. – T. 18.

Резюме

В 2015-2016 гг. сотрудниками Восточно-Боспорской АЭ проводились археологические раскопки поселения Виноградный-7 и расположенного на площади поселения грунтового некрополя, а также курганной группы Вышестеблиевская-21. В ходе раскопок памятник исследован на площади около 100 тыс. кв. м (рис.1, 2).

За два сезона работ было обнаружено более 400 погребений античного времени и 155 погребений эпохи Средневековья. Основная часть античных захоронений датируется периодом V в. до н.э. – II в.н.э., средневековые относятся к IX–X вв. н.э.

Среди погребений встречены захоронения разных конструкций – простые грунтовые ямы, могилы с перекрытием (рис.3, 4), подбойные могилы (рис.5, 6), детские погребения в амфорах (рис.9, 10), сырцовые (рис.7, 8) и каменные ящики (рис.13, 14), и грунтовые склепы с дромосом (рис.11, 12).

Ключевые слова: Азиатский Боспор, эллинизм, некрополи.

Summary

In 2015-2016 the team of Eastern-Bosporan Archaeological Expedition of IA RAS carried out the excavations of the settlement Vinogradny-7 and its ground necropolis, situated at the territory of the site, as well as the group of mounds Vyshesteblievskaya-21. During the excavations at the site the area about 100 thousand square m was examined (fig.1, 2).

Within two campaigns more than 400 burials of classical time and 155 mediaeval burials have been discovered. The main part of the ancient graves belongs to the 5th – 2nd centuries BC, mediaeval ones date to the 9th– 10th centuries AD. Different burial constructions were found – simple ground pits, pits with covering (fig. 3, 4), pits with notching depression (fig. 5, 6), child's burials in amphorae (fig. 9, 10), mudbrick (fig. 7, 8) and stone chests (fig.13, 14), ground vaults with dromoi (fig. 11, 12).

Key words: Asian Bosporus, Hellenism, necropolis.

СВЕДЕНИЯ ОБ АВТОРАХ

Сударев Николай Игоревич, к.и.н.,
научный сотрудник
Отдела классической археологии,
Институт археологии РАН,
Москва, ул. Дмитрия Ульянова, 19.
8(499)-126-47-98.
sudarev@list.ru

Кашаев Сергей Владимирович,
младший научный сотрудник,
Отдел истории античной культуры,
Институт истории материальной культуры РАН,
Санкт-Петербург, Дворцовая наб., 18,
8(812)-764-85-71.
kashaevs@mail.ru

INFORMATION ABOUT THE AUTHORS

Sudarev Nikolay,
Institute of Archaeology of RAS,
117036, Moscow, Dm. Ulyanova street, 19,
8(499)-126-47-98.
sudarev@list.ru

Kashaev Sergey,
Institute of History of Material Culture RAS,
Sankt-Petersburg, Dvortsovaja nab., 18,
8(812)-764-85-71.
kashaevs@mail.ru

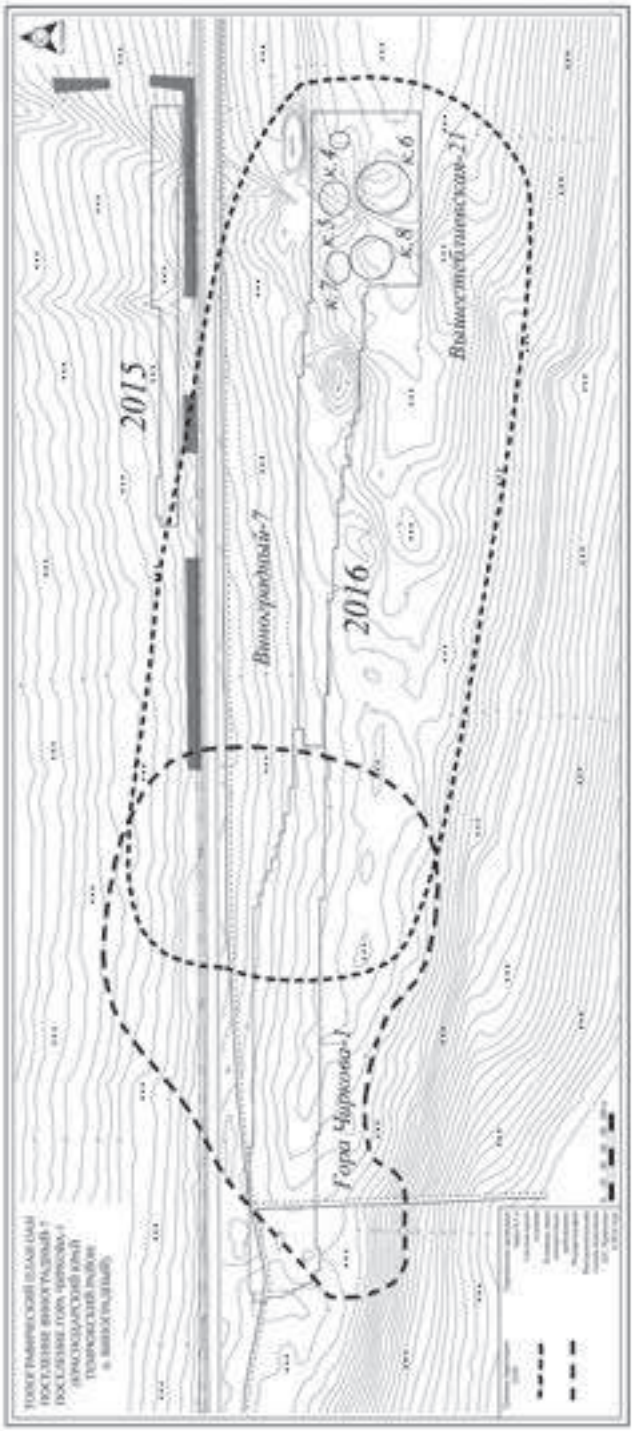

Рис.1 Виноградный-7. План памятника с обозначением участков, исследованных в 2015 и 2016 гг.

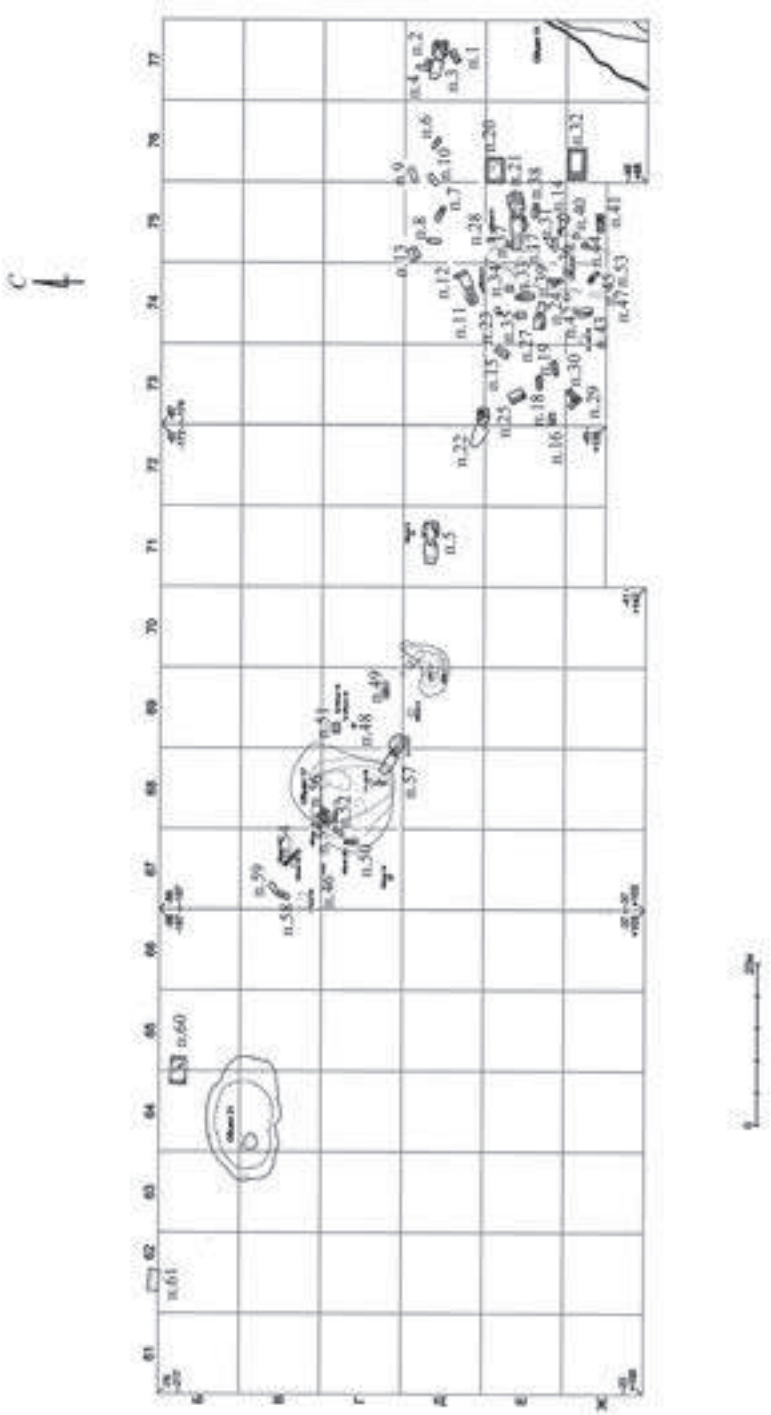

Рис.2 Виноградный-7. Фрагмент плана раскопа 2015 г.

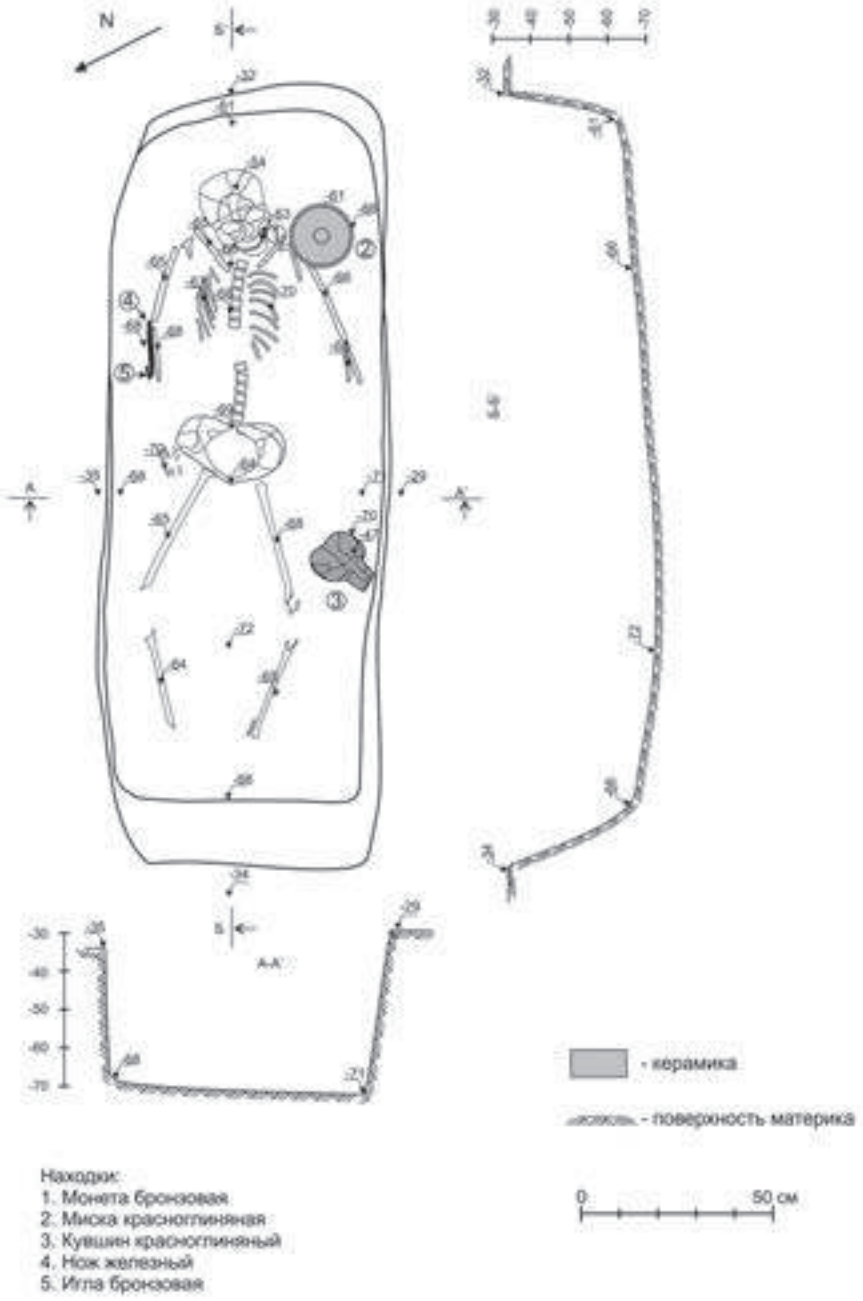

Рис.3 Виноградный-7. Погребение 7(2015), план и профили.

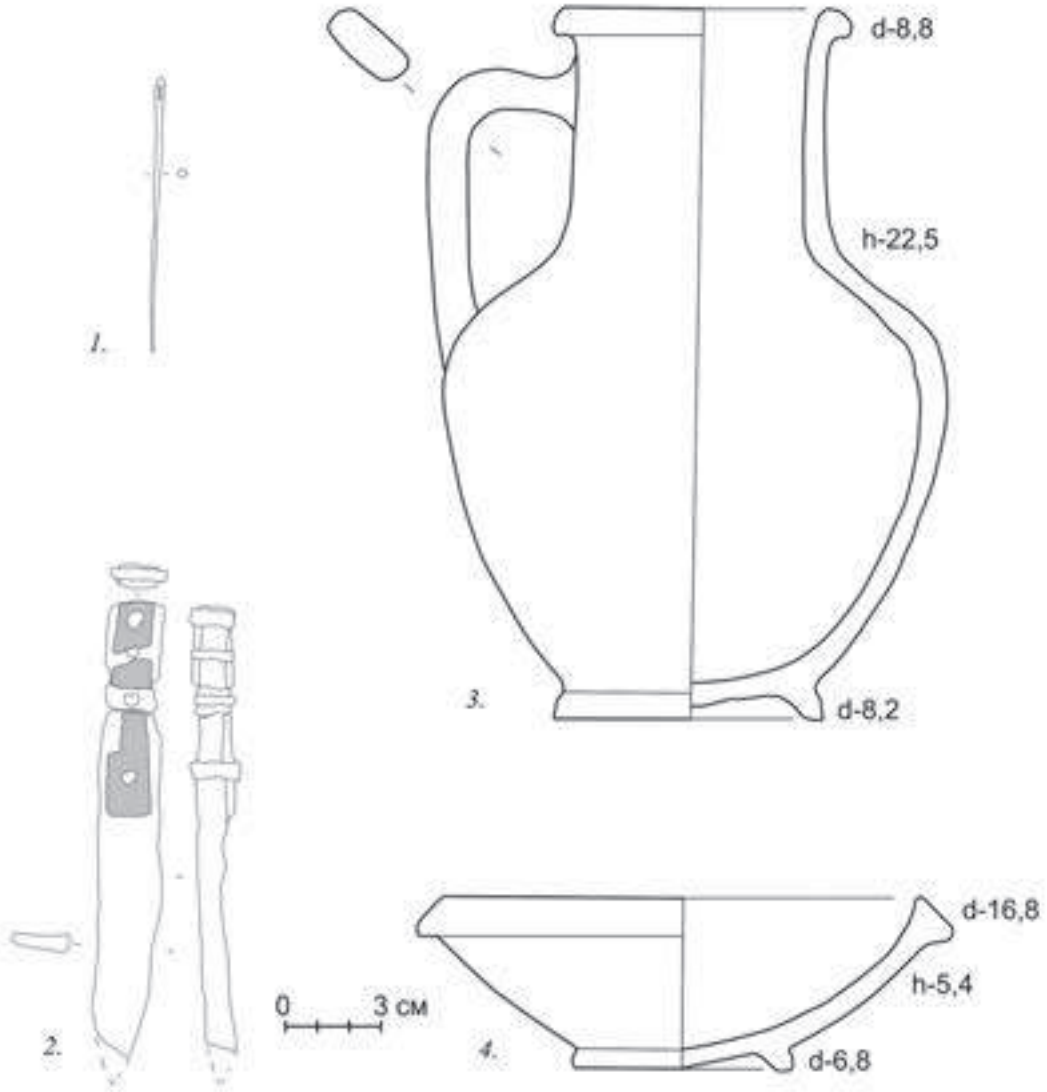

Рис.4 Виноградный-7. Погребение 7(2015). Находки:
1. игла бронзовая; **2**. нож железный с костяными накладками; **3.** кувшин красноглиняный;
4. миска красноглиняная.

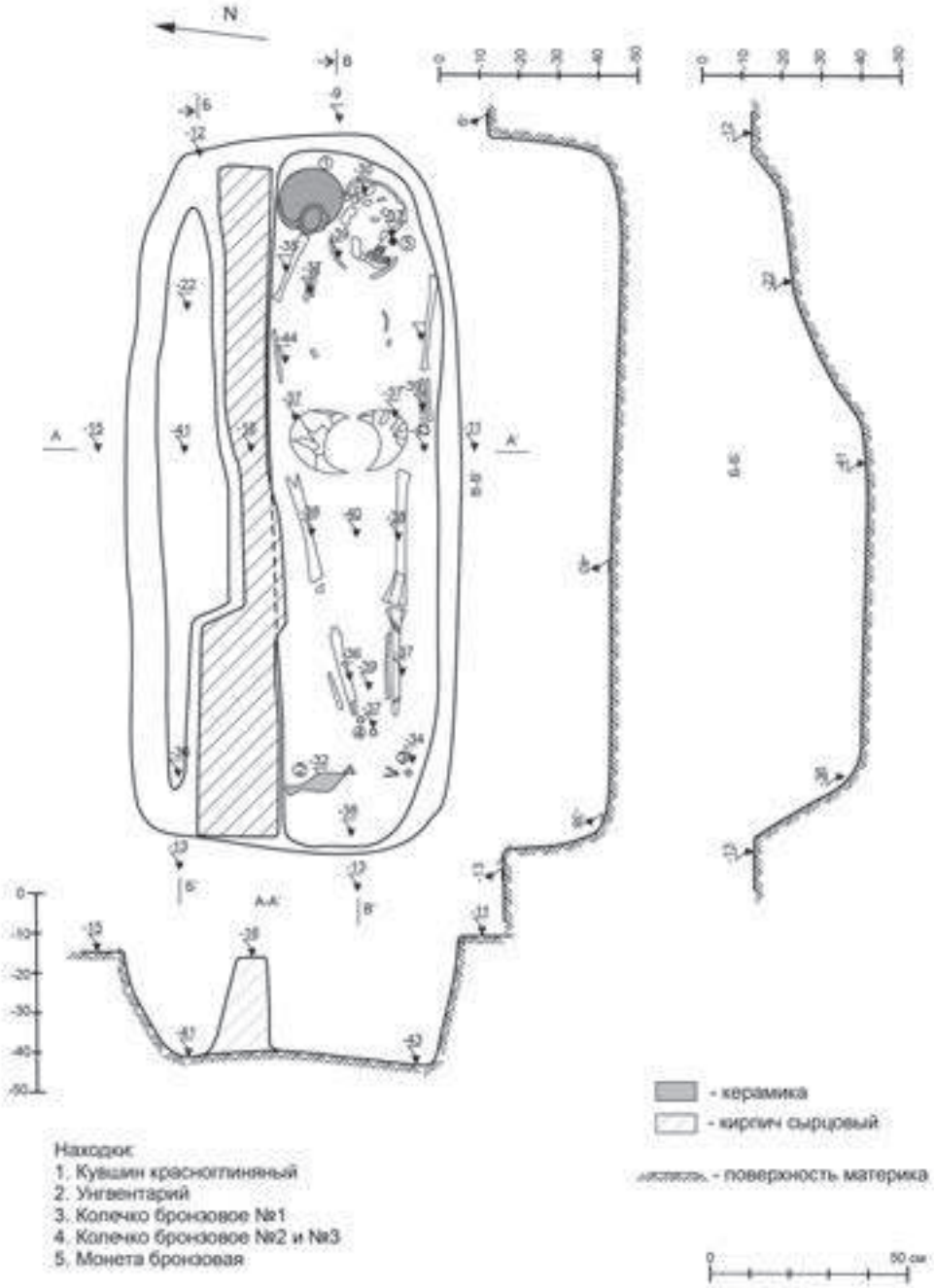

Рис.5 Виноградный-7. Погребение 18(2015), план и профили.

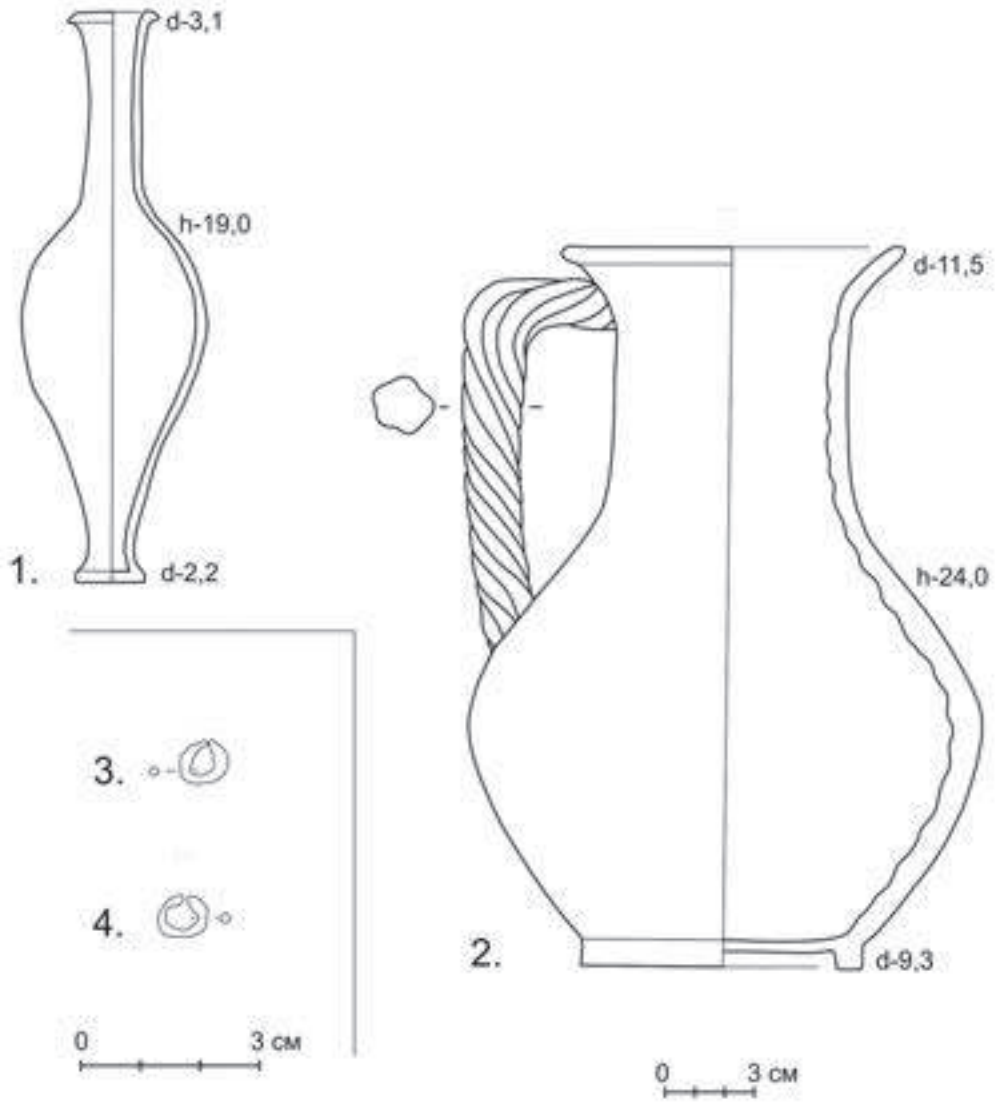

Рис.6 Виноградный-7. Погребение 18(2015). Находки:
1. унгвентарий красноглиняный; **2.** кувшин красноглиняный;
3,4. колечко бронзовое.

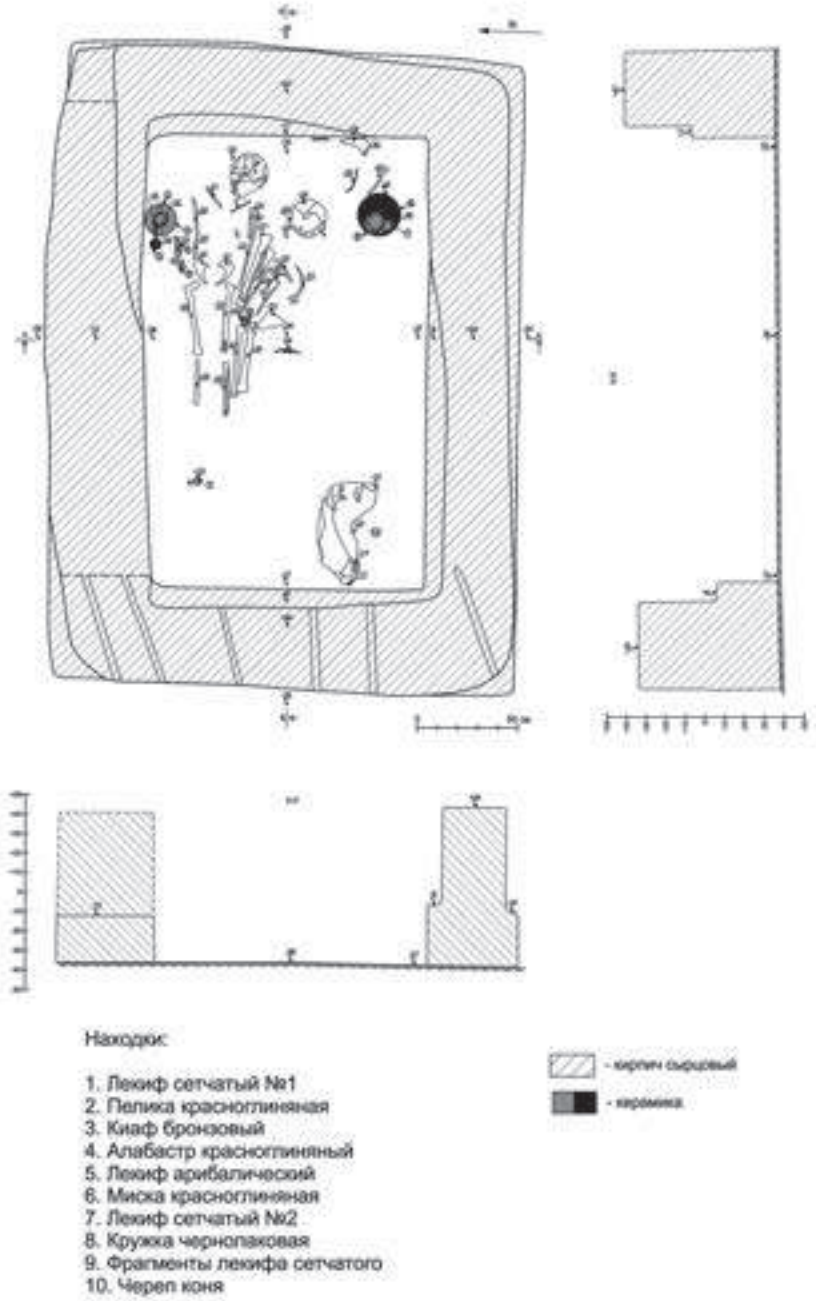

Рис.7 Виноградный-7. Погребение 20(2015), план и профили.

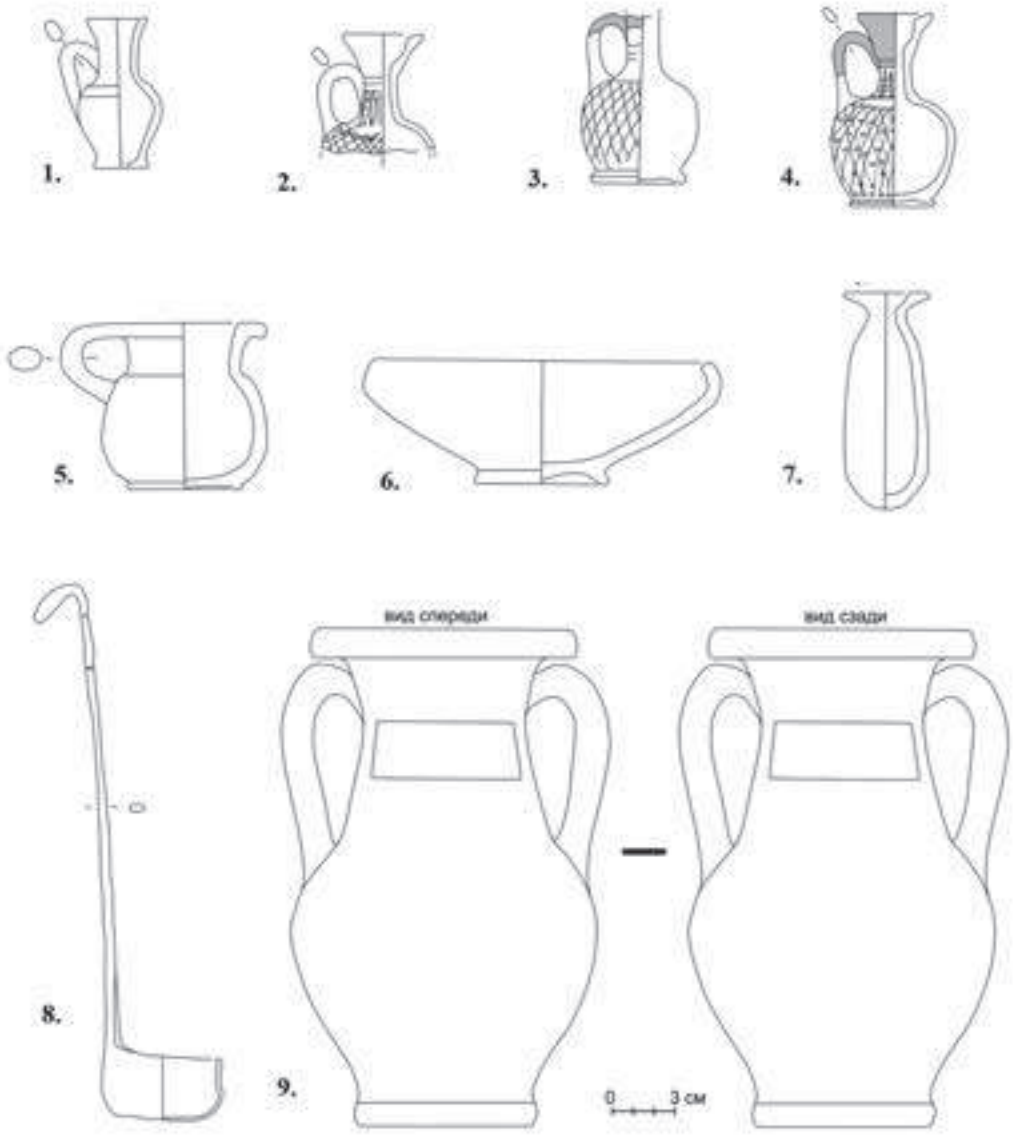

Рис.8 Виноградный-7. Погребение 20(2015). Находки:
1. лекиф красноглиняный; **2-4.** лекиф сетчатый; **5.** кружка чернолаковая; **6.** миска красноглиняная; **7.** алабастр красноглиняный; **8.** киаф бронзовый; **9.** пелика красноглиняная.

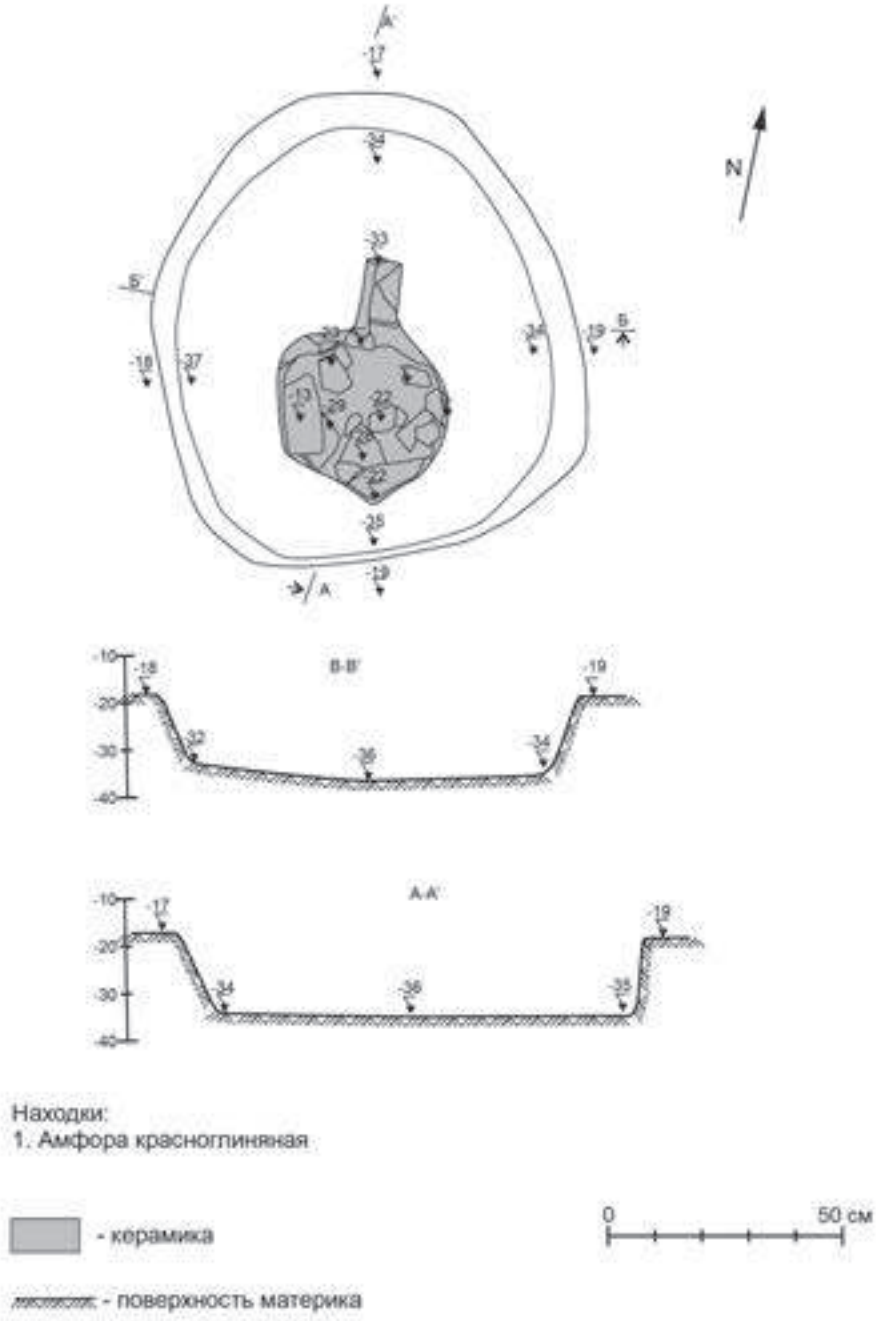

Рис.9 Виноградный-7. Погребение 24(2015), план и профили.

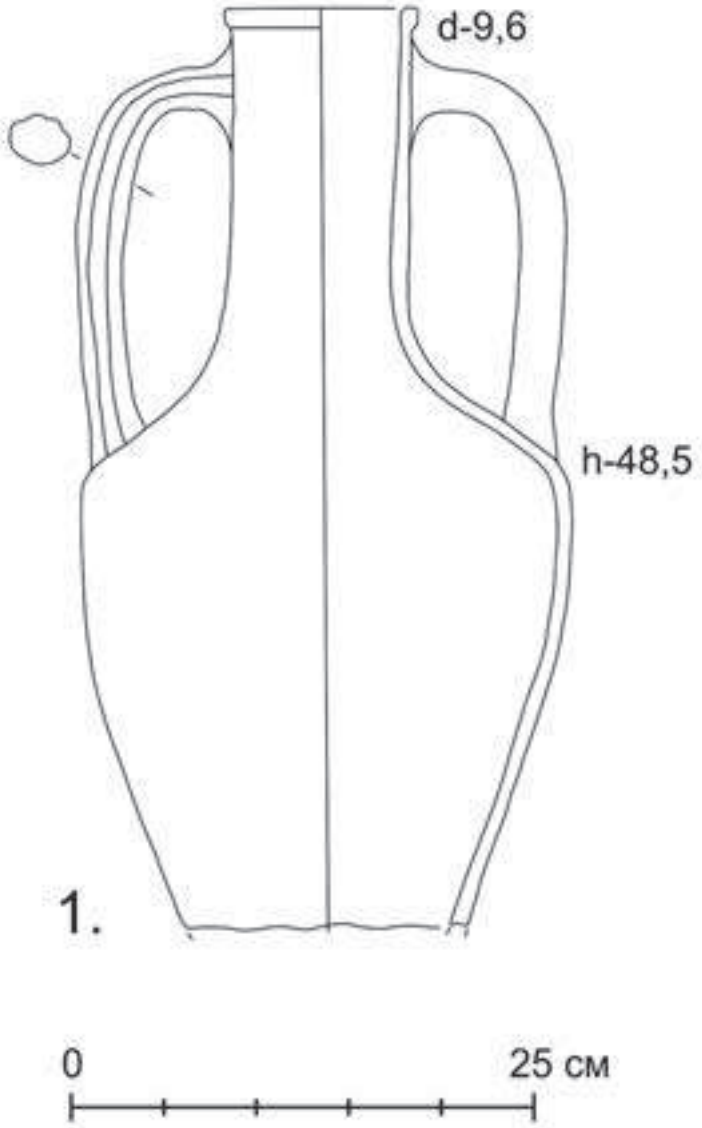

Рис.10 Виноградный-7. Погребение 24(2015). Находки:
1. амфора красноглиняная.

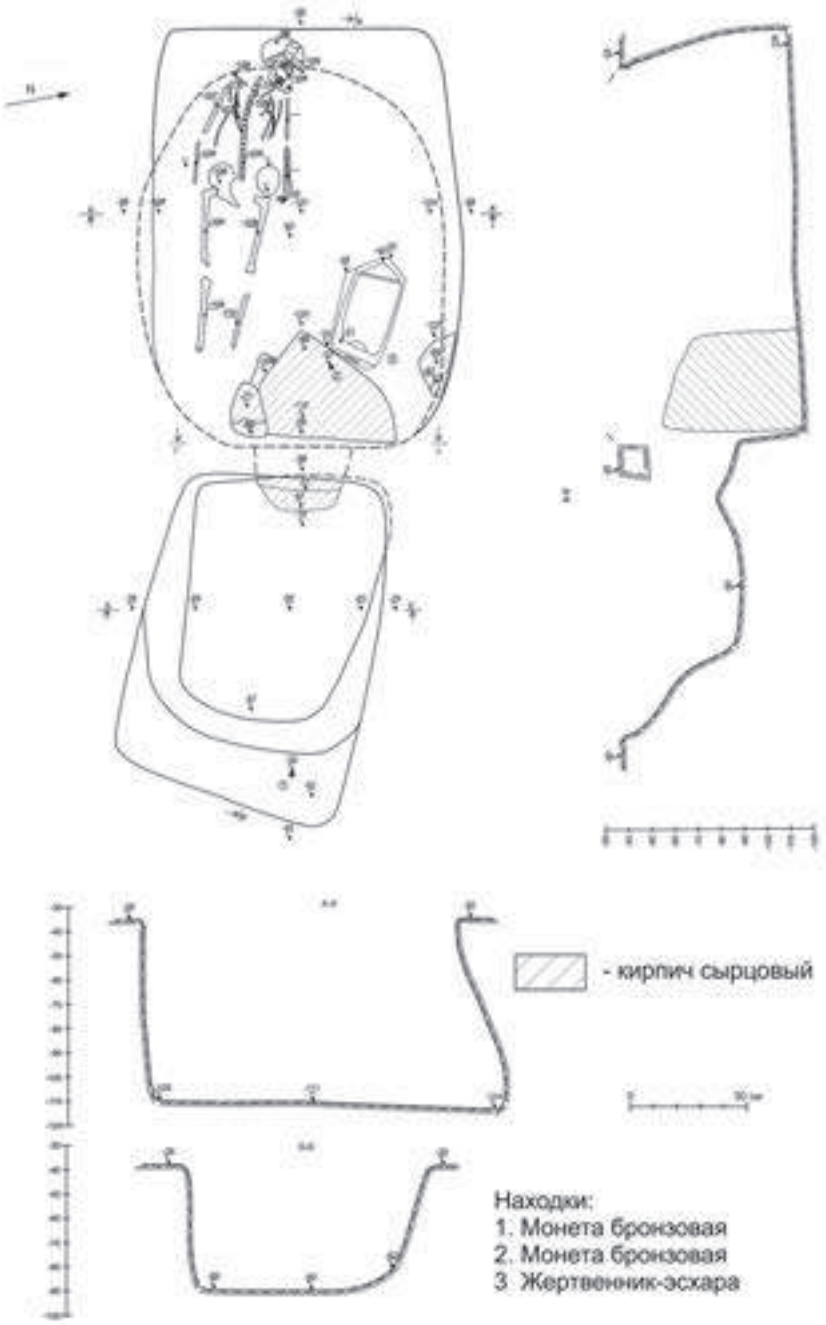

Рис.11 Виноградный-7. Погребение 27(2015), план и профили.

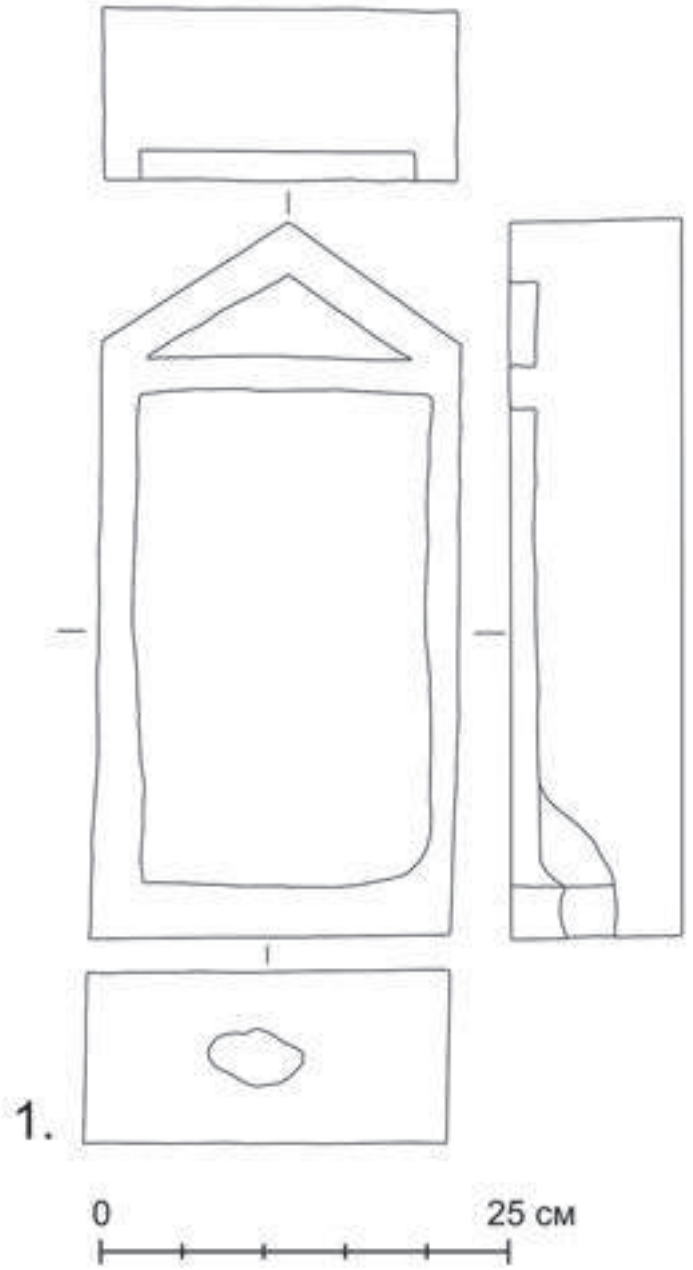

Рис.12 Виноградный-7. Погребение 27(2015). Находки:
1. алтарь каменный.

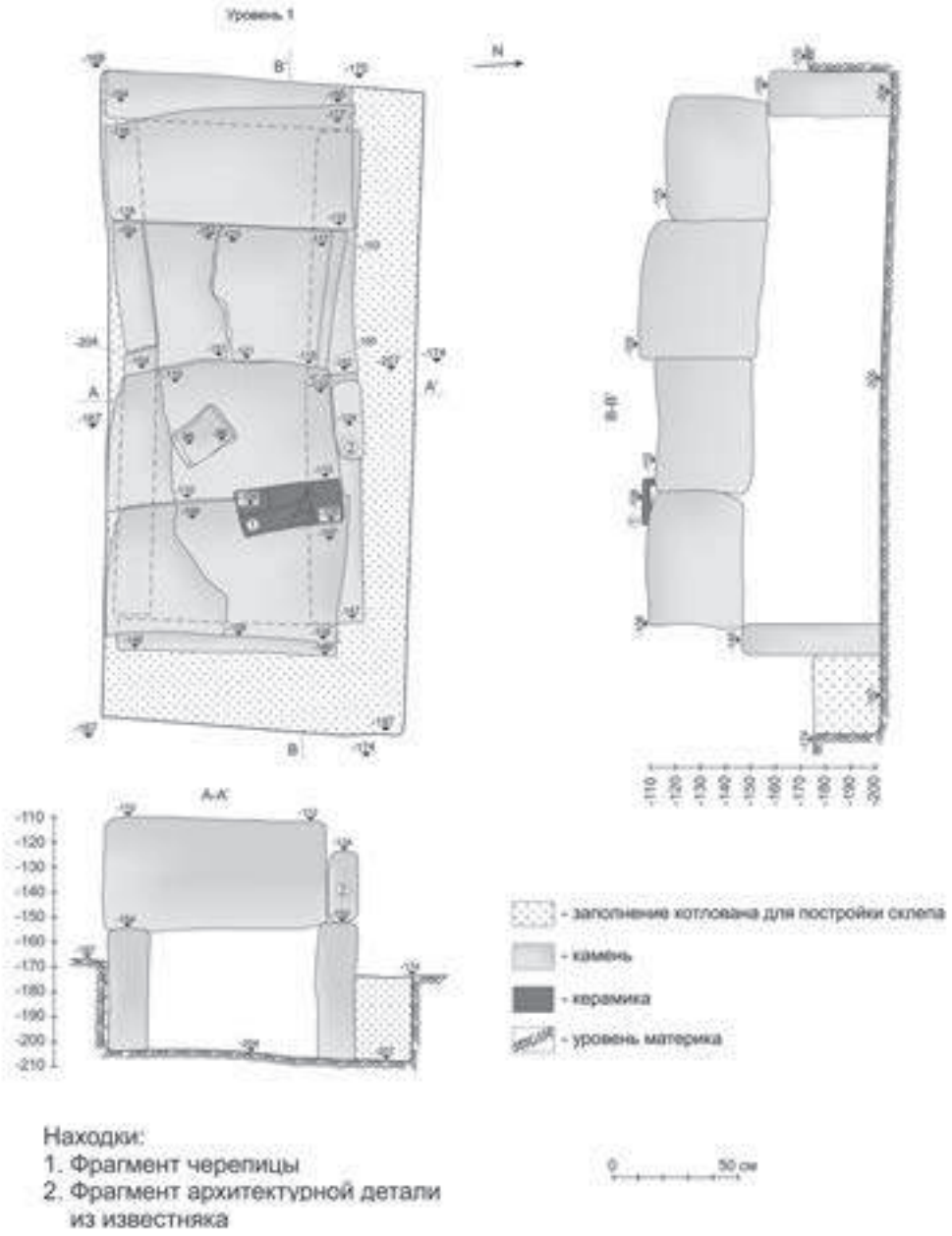

Рис.13 Виноградный-7. Погребение 61(2015), план и профили.

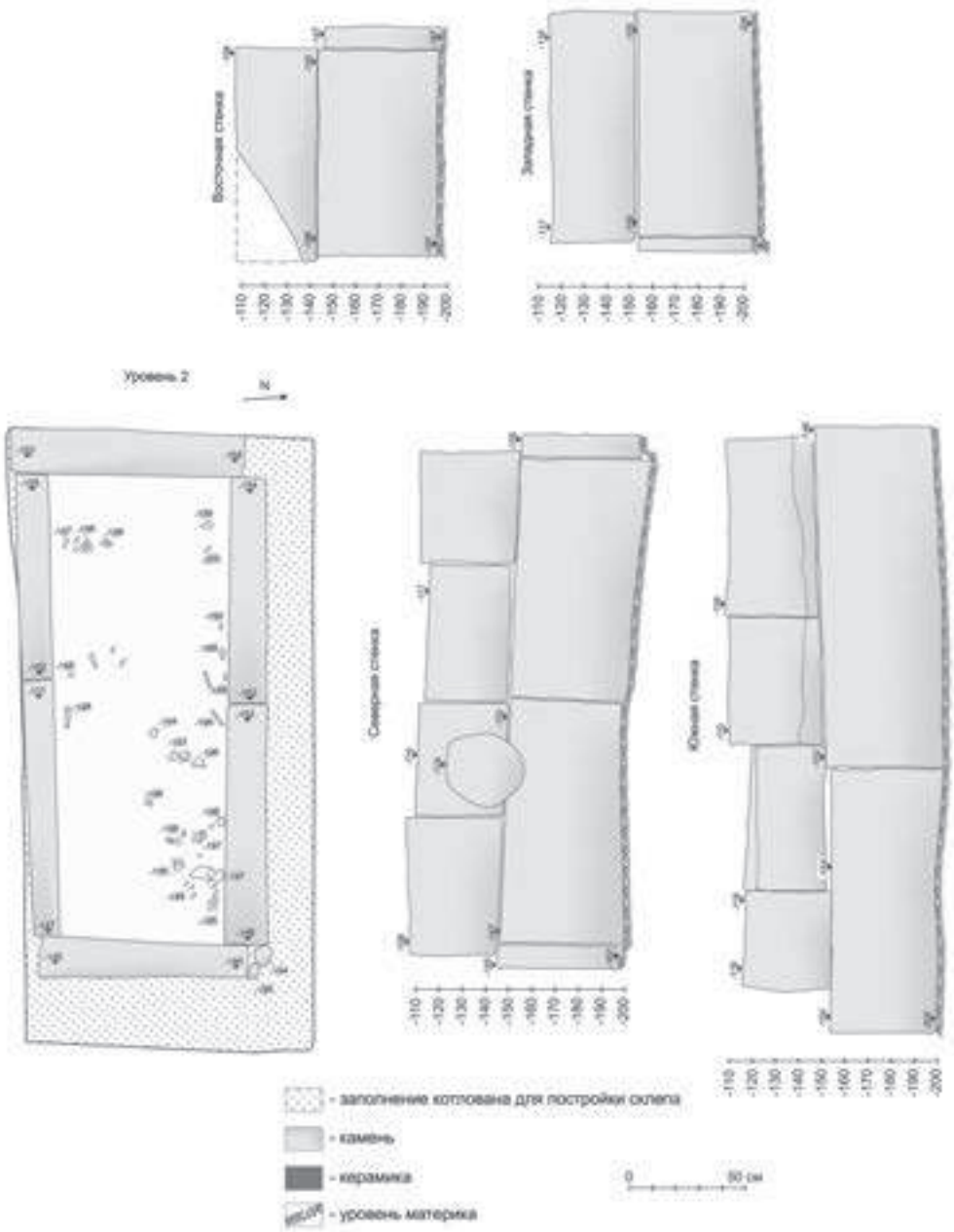

Рис.14 Виноградный-7. Погребение 61(2015), план и внешние фасы.

ИСТОРИЯ НАУКИ

Ю.А. ВИНОГРАДОВ
IU.A. VINOGRADOV

ОЧЕРКИ О БОСПОРСКИХ ДРЕВНОСТЯХ А.В. ПОЛОВЦОВА

ESSAYS ON BOSPORAN ANTIQUITIES OF A.V. POLOVTSOV

История археологии – это не только раскопки, открытия, кабинетные исследования учёных, научные издания и т.д. Существенную роль в ней играет также популяризация археологических знаний, восприятие их в кругах, по крайней мере, образованного общества. До революции 1917 г. в различных периодических изданиях часто публиковались заметки, касающиеся археологических сюжетов, порой вполне рядовых, ничем не выдающихся. В советское время эта тенденция нашла развитие. Многие керченские археологи старшего поколения, конечно, помнят журналиста-любителя Бориса Случанко, который просто «кормился» археологическими новостями. В наши дни интерес к науке о древностях в средствах массовой информации почти не заметен, гораздо значимей представляются сюжеты, связанные с бандитскими разборками или похождениями «звёзд» шоу-бизнеса.

Я хочу привлечь внимание учёного сообщества к серии очерков, озаглавленных «Русские Помпеи», которые были опубликованы в газете «Московские ведомости» за 1910 г. (№ 105, 106; РО НА ИИМК РАН, ф. 1, 1897 г., д. 37, л. 237, 238, 240). Очерки подписаны Анатолием Половцовым. Почти нет сомнения, что их составил Анатолий Викторович Половцов (1849–1905), кузен государственного секретаря А.А. Половцова. Анатолий Викторович был фигурой весьма примечательной для своего времени [Тункина, 2017]. Он учился на юридическом факультете Петербургского университета, затем окончил Петербургский археологический институт, стал достаточно крупным чиновником, но к тому же был историком, писателем, архивистом, оставившим труды по истории искусств и археологии, являлся действительным членом Русского археологического общества.

Очерки А.В. Половцова хорошо знал М.И. Ростовцев, делая на них ссылки в книге «Античная декоративная живопись на юге России», но современные исследователи упоминают о них крайне редко [Неверов, 2006, с. 193]. Между тем они, несомненно, любопытны для всех интересующихся древностями Боспора Киммерийского, а это значит, что есть смысл в их повторной публикации. Всего в «Московских ведомостях» было опубликовано шесть очерков, приведу лишь пять из них, которые непосредственно касаются боспорской археологии:

«I. Город Митридата

Ярко-голубое море заканчивалось на западе по горизонту светло-жёлтою полоской песчаной земли. Дельфины то и дело выскакивали из воды, играя на солнце. Пароход, шедший из Ялты и Феодосии (древней Каффы), приближался к Босфору Киммерийскому.

– Посмотрите, сколько там парусных судов,– указал кто-то вдаль.

– Да разве это суда? Да, действительно, один парус большой, другие поменьше.

Флотилия медленно приближалась. Я рассматривал её в бинокль.

– Батюшки, да ведь это Петрокаравия, каменные корабли, это скалы,– вдруг вспомнил я. Это окаменевшие суда какого-то греческого героя, превращённые в скалы гневным Посейдоном.

Иллюзия была поразительная. Стало ясно, что это не суда, а скалы только тогда, когда пароход поравнялся с оригинальным явлением.

Мы стали постепенно сворачивать влево; справа тоже появилась желто-серая полоска земли – это часть Кубанской области, древняя Тмуторокань. Мы входим в Босфор Киммерийский.

Мне вспомнилось детство и ранняя юность, когда я без всякого руководителя блуждал по залам Императорского Эрмитажа и с недоумением глядел на чудную залу с двойною колоннадою из тёмно-серого сердобольского гранита, которая носила загадочное название "Древности Босфора Киммерийского". Название очень беспристрастное, потому что так назывался в древности Керченский пролив, соединяющий Чёрное и Азовское моря, и название обнимало вследствие этого древности, найденные по обеим сторонам этого босфора или пролива. Но, тем не менее, название это для массы посетителей Эрмитажа звучало странно и чуждо.

Вскоре слева открылась большая бухта, в которую по мелководью пароход не может войти. Другой небольшой пароход доставил путешественников к пристани. Чем ближе мы подходили к берегу, тем ярче выступали белые домики Керчи.

Общий колорит таков. Ярко-синее море. Серо-жёлтые холмы у подошвы самого большого холма, или точнее горы, называемой горой Митридата, широко раскинувшийся белый город из массы одноэтажных, редко двухэтажных белых зданий. Все дома Керчи построены из белого или светло-жёлтого пористого камня и не выкрашены, что и придаёт городу характерную физиономию.

Над городом господствует гора Митридат. Издалека уже заметна на вершине ея белая точка. Это ничем не замечательная и не красивая часовенка на могиле археолога Стемпковского. На полугоре виднеются как бы развалины греческого храма, но это новейшая постройка, в которой до Крымской войны помещался музей, перенесённый впоследствии и находящийся доныне на окраине города, в мало удовлетворительном помещении. Около этой руины не безынтересны действительно классические остатки, большие куски римских карнизов, не увезённые отсюда вместе с музеем и полувросшие в землю.

Вся гора покрыта так называемым археологическим мусором, т.е. постоянно

попадаются под ноги кусочки каких-то сосудов, черепки, ручки, горлышки. Чувствуется, что имеешь под собою историческую почву.

Необходимо подняться на самый верх, выше часовенки Стемпковского, до группы огромных камней, носящих в народе название «кресла Митридата» и, может быть, служившая террасой или лестницей какого-либо здания, может быть и дворца Митридата. Отсюда, с этой высшей точки удобно обозреть всю местность.

Глубоко внизу белый город. В одну сторону голубой залив с массой судов, в другую – несколько рядов, кряжей холмов или гор, протянувшихся в разных направлениях. Отсюда виден и курган Куль-Оба (гора пепла), давший величайшие сокровища искусства Императорскому Эрмитажу, в которых греческое художество лучшего времени IV века до Р.Х. соединилось со своеобразностью скифских царей. Вдали белеется и Царский курган, который, хотя оказался разграбленным в давние времена, но обнаружил в своих недрах обширное, обделанное камнем помещение со ступенчатым потолком, живо напоминающее знаменитую сокровищницу Атрея в Микенах, восходящую к дням Гомера.

Все эти курганы переносят воображение к тем временам, когда за несколько столетий до Р.Х. у подошвы этой горы и на склонах ея расстилался богатый греческий город Пантикопея, а на самой горе высился Акрополь. Но судьбе было угодно, чтобы в памяти отдалённейшего потомства запечатлелось не это имя, а имя грозного понтийского царя Митридата, державшего в течение полустолетия в страхе и трепете железный Рим.

III. Катакомбы и счастливчики

Художественные сокровища, погребённые в курганах и катакомбах Керчи, подвергались расхищению грабителей в течение многих веков, вследствие чего большинство могил к тому времени, когда в них стали проникать в XIX столетии учёные исследователи, оказались пустыми. Тем не менее, всё-таки были найдены такие первоклассные образцы художественного творчества (преимущественно расписные вазы и тончайшие по отделке серебряные и золотые вещи), что "Керченские древности" Императорского Эрмитажа прославились на весь мир.

Москвичи могут составить себе довольно полное представление об этих драгоценностях по многим хорошим копиям и некоторым подлинникам, собранным в двух залах Императорского Российского Исторического Музея на Красной площади. Залы эти носят названия "Памятники греческих поселений на берегах Чёрного моря" и "Памятники эллино-скифские". Последний из этих зал ещё очень интересен и потому, что потолок его устроен уступами и суживается кверху наподобие гробниц в Царском кургане, Куль-Обском и других. Кроме того, тут же помещена модель Куль-Обского кургана с обозначением распределения найденных в нём предметов, стены же зала расписаны на подобие керченских катакомб.

При слове "катакомба" обыкновенно представляют себе бесконечные, узкие, подземные коридоры с встречающимися повременам расширениями, которыми изрыта почва в окрестностях Рима и которые очень напоминают киевские пещеры.

Керченские катакомбы нечто совершенно другое и только случайно называются тем же именем. Это просто места погребений, то есть маленькие каморки немногим выше человеческого роста, находящиеся на 2, 3 и 4 сажени ниже почвы. Таких катакомб в самой Керчи и в окрестностях сотни. Они почти все были ограблены уже в далёкие времена и затем снова были засыпаны. В нынешнем столетии многие из катакомб были снова раскопаны уже с учёными целями.

Большинство катакомб оказались не представляющими никакого интереса, но десятка два были украшены стенною живописью, довольно грубою, но всё-таки относящеюся к римским временам, примерно ко II веку после Р. Хр. В этих рисунках чередуются гирлянды и цветы с изображениями птиц, животных и сценами из жизни лица, устроившего катакомбу.

Если бы Керчь принадлежала англичанам, то они, потратив большие денежные суммы, охранили бы эти двадцать катакомб от потопления и порчи вообще, установили бы стражу и извлекли бы большие доходы от наплыва туристов. Ничего подобного у нас, конечно, произойти не могло. Живописные изображения в некоторых катакомбах были срисованы и вместе с описаниями изданы Императорской Археологической Комиссией. А затем входы в катакомбы были вновь засыпаны, так что турист, приехавший в Керчь, не может видеть ни одной катакомбы.

Ещё гораздо хуже то, что прежние руководители раскопок не позаботились о тщательности нанесения на план месторасположения наиболее интересных катакомб, которые таким образом сгинули навсегда. В последние годы, при теперешнем директоре музея Карле Евгениевиче Думберге соблюдается полная аккуратность в этом отношении, а одну из живописных катакомб он оставляет в виде образца открытою для посетителей[1]. Но прежних оплошностей уже не поправить. В этом отношении может помочь только счастливый случай, как это и было, например, прошлою осенью.

К числу сгинувших бесследно катакомб принадлежит, между прочим, так называемая «Стасовская катакомба», то есть описанная В.В. Стасовым не далее, как в 1872 году[2].

Надо оговориться, что расхищение скрытых в почве и могилах сокровищ продолжается и поныне. Теперешние грабители имеют даже особенную кличку: их зовут "счастливчиками". Ещё несколько лет тому назад они составляли в Керчи армию человек в полтораста – двести. Несмотря на всяческие запреты, копали не только по ночам, но даже днём, открыто, причём покупатели стояли кругом. Иначе счастливчики с виду немногим отличались от разбойников, и обыватели серьёзно предостерегали приезжего не ходить вечером и ночью по Митридату.

К.Е. Думбергу приходилось бороться с врагами сам-третей, так как у

---

[1] Вероятно, имеется в виду склеп Деметры, открытый в 1895 г. [о нём см.: Ростовцев, 1914, с. 199–226; Гайдукевич, 1949, с. 146–150; Ернштедт, 1955, с. 263–265; Зинько и др. 2009].

[2] О первом открытии Стасовской катакомбы см: Кукина, 2017.

него было всего два надсмотрщика! Не раз его грозились даже убить. Но он не унывал, преследовал счастливчиков судом и, приобретя в лице мирового судьи могущественного союзника, в конце концов восторжествовал над счастливчиками[3]*. За последние восемь лет отсидело их в тюрьме человек до пятисот (считая и рецидивистов). Они увидели, что с ними не шутят, и теперь хищения стали сравнительно редки и производятся лишь по ночам. Некоторые из наиболее опасных счастливчиков совершенно сложили оружие и перешли в армию г. Думберга, то есть в его рабочую, очень хорошо организованную артель.*

Вот один-то из таких раскаявшихся счастливчиков заявил прошлою осенью о том, что в ранней молодости ему пришлось присутствовать при засыпке одной катакомбы с расписными стенами.

– И ты помнишь место?

– Как не помнить? Я тут всякий камушек знаю.

– Ну так покажи.

Бывший счастливчик довёл вопрошавших до клочка серо-жёлтой земли, ничем не отличавшейся, по-видимому, от остальных мелких неровностей почвы.

– Ройте здесь.

Стали рыть и прямо наткнулись на вход в Стасовскую катакомбу 1872 года[4]*. Спустились, вошли в низенькое отверстие, служившее дверью. Стенная живопись была в целости и лишь местами пострадала, по-видимому, от воды. Но кроме воды в катакомбе, после засыпки ея, по-видимому, побывали воры. По крайней мере, исчезли каменные скамьи-лежанки, бывшие здесь прежде. Зато с обеих сторон оказались открытыми у самого пола какие-то отверстия, тайники, которых прежде не заметили и из которых воры, может быть, что-нибудь и похитили.*

Бывший счастливчик был вознаграждён денежною суммой, хотя кое-кому и приходило в голову, что, возможно, он побывал в катакомбе и после 1872 года, чтобы освежить воспоминания молодости…

Стасовскую катакомбу снова засыпали, но теперь возбуждён вопрос об изъятии ея из земли целиком и о перевозке ея в Москву, в новый Исторический музей Императора Александра III. Разумеется, если это мероприятие удастся, то останется только радоваться; но я опасаюсь, что технические трудности будут крайне велики, а старушка-катакомба, которой перевалило уже за полторы тысячи лет, либо сильно пострадает, либо и совсем скончается.

С катакомбами бывают престранные случаи. Вот, например, один. Директору музея сообщают однажды, что открыта новая катакомба. Он спешит к указанному месту. Действительно, катакомба преинтересная, с хорошо сохранившеюся живописью, но что́ за ужас? У фигур летящего Амура и Гермеса почти совершенно уничтожены головы

---

[3] К.Е. Думберг действительно вёл решительную борьбу с грабителями древних могил [Виноградов, 2012, с. 206–208, 215, 223, 253], но говорить о его полной победе над ними вряд ли возможно.

[4] О втором открытии Стасовской катакомбы, сделанном в сентябре 1899 г., см.: Ростовцев, 1914, с. 293–294.

ударами молотка! Что же оказалось? Счастливчики, случайно открывшие катакомбу, были магометане, и из-за религиозной нетерпимости ко всякому изображению человеческого лица, воспрещаемому Магометом, набросились на ни в чём неповинных Амура и посланника богов и успели уничтожить их головы до прибытия директора…[5]

IV. Новейшие открытия

До недавнего времени учёные признавали Керчь источником, из которого появились на свет Божий величайшие художественно-промышленные произведения древнего мира, но не думали, чтобы древняя Пантикапея могла воскреснуть в памятниках архитектуры, чтобы можно было обнаружить нечто в роде Помпеи, то есть фундаменты и часть стен разных зданий, храмов и т.п. К.Е. Думберг, которого в одном прошении забавно титуловали "Господин директор кладов древности", был другого мнения. Исходя из того, что акрополь находится на горе Митридата, он полагал, что город был расположен по склону горы и при том со стороны, противоположной морю, где, к счастью, современных построек ещё нет.

Смелым Бог владеет. Г. Думберг начал раскопки именно в этом месте и сразу напал на остатки терм! Несколько дальше обнаружил развалины храма, между обоими зданиями, расположенными на различных плоскостях (храм выше), оказались остатки частных домов, каменные лестницы и пр. Словом, всё связалось в общую картину, и теперь вы можете гулять по этому клочку Пантикапеи совсем как будто по развалинам Помпеи[6].

Вот, например, термы. Это не общественные большие термы, а термы, бани в доме богатого патриция. Тут помещение для горячих, тёплых и холодных ванн, зал для отдохновения. Сохранились не только фундаменты и полы, но части стен с окраской в разные яркие и сочные цвета, с лепными и расписными орнаментами. Дальше глубокий колодец в 7 сажен глубины с превкусною водой. По близости большая яма для залы, глубокая грушевидная кладовая, словом, полное хозяйство богатого пантикапейца.

В развалинах храма найдена прекрасная герма Геркулеса, что и подало г. Думбергу мысль наименовать развалины "храмом Геркулеса". Тут же остатки дорических колонн и прелестно сохранившиеся колонки с интересными капителями, составляющими любопытный переход коринфской колонны в византийскую. В подвале под храмом лежала заброшенная туда, вероятно, во время какой-нибудь катастрофы, прекрасная голова (герма) Диониса Индийского (бородатого). На гермах и капителях сохранились ясные следы раскраски. Новейшие исследования показали, как известно, что все греческие статуи были

---

[5] Здесь рассказана история, связанная с открытием склепа Сорака. Действительно, лица на представленных там изображениях Гермеса и пигмея или сатира (не Амура!) были испорчены местными жителями – затёрты, но не уничтожены ударами молотка [см.: Ростовцев, 1914, с. 347, прим. 2; Виноградов, 2017, с. 50].

[6] О раскопках К.Е. Думберга в Пантикапее см.: Виноградов, 2012, с. 242–244.

покрыты слоем краски, но обыкновенно никаких следов окраски не остаётся. Здесь же совершенно ясно видна в углублениях синяя и тёмно-красная краски.

Невдалеке от храма проходит древний водопровод, которым, по-видимому, впоследствии воспользовались варвары. Частные здания соединялись с тем домом, где были термы, каменною лестницей, несколько ступеней которой сохранились. В некоторых домах, прилегавших к скале, ею, то есть скалою, пользовались как стеною. В одном из домов найдено было столько штукатурных орнаментов, что г. Думберг прозвал это здание "домом штукатура". Везде была масса обломков ваз и сосудов, а в одном месте даже обнаружился целый кирпичный завод, который, по-видимому, во время стрясшейся над городом катастрофы был в полном ходу.

Колонки, гермы, массу обломков расписной штукатурки стен К.Е. Думберг привёз в настоящее время в Петербург для выставки в Императорской Археологической Комиссии, равно как две прекрасные большие вазы V и VI веков до Р. Хр. Из кусков расписной штукатурки составились четыре образчика почти цельных пёстрых стен, живо напоминающих первый из помпеянских стилей, когда известные архитектурные детали, в роде карнизов, не только рисовались, как это делалось в более поздние времена, а вылеплялись и уже потом расписывались.

Если вспомнить, что систематические раскопки древней Пантикапеи только что начались, а между тем доставили уже столь богатый научно-художественный урожай, то преисполняешься самых радужных надежд в отношении к Русской Помпее. Во всём этом только одна беда. Все предметы, изъятые из места раскопок, сохранятся, конечно, невредимыми в музеях на многие столетия. Но что же будет, так сказать, с "недвижимостью" Пантикапеи, то есть с теми остатками стен и полов, которых увезти нельзя и которые имеют смысл только на самом месте? Не только краски, но и самые камни портятся очень быстро от атмосферных влияний. Эту беду чувствуют уже давно и в Пантикапее, где, несмотря на благорастворение воздухов, всё бледнеет и крошится. Остаётся один из двух исходов: либо всё засыпать снова, либо прибегнуть к реставрации. К последнему средству начинают прибегать и в Помпее, где за последние годы превосходно реставрирован, по словам очевидцев, один дом.

К.Е. Думберг лелеет очень интересный проект реставрации открытых им остатков Пантикапеи. Добытого материала за глаза довольно, чтобы восстановить некоторые живописные стены почти целиком из античных остатков, а остальное возобновить хотя и из новых материалов, но в строгом стиле и соответствии с целым. При этом подлинные остатки могли бы быть отчётливо отделены от подражаний. Оригинальность в предположениях г. Думберга заключается в том, чтобы лишь некоторую часть реставрированных зданий, например, термы оставить пустыми в виде модели или образца былых времён. В остальных же зданиях разместить музей, библиотеку, читальню и тому подобные учреждения, служащие умственным потребностям. Таким образом, классическая почва ожила бы к новой, достойной её жизни. Разумеется, осуществление такого грандиозного

проекта потребовало бы больших денежных средств, но зато Керчь-Пантикапея явилась бы единственною в своём роде и стала бы привлекать громадные массы туристов. Градоначальник Керчи М.Д. Клокачёв и лица, стоящие во главе города, – городской голова М.И. Кумпан, Ю.И. Томазини и другие отнеслись к идее К.Е. Думберга с большим сочувствием.

V. Древнейший живописец в пределах России

Самая новая находка К.Е. Думберга, также привезённая им в настоящее время в Петербург, заключается в большом каменном саркофаге, в сажень длиною, с живописными изображениями на внутренних стенах. Саркофаг найден в пригороде Керчи по дороге к Царскому кургану, на глубине двух аршин, совершенно случайно[7].

Каждая из внутренних продольных сторон саркофага разделена нарисованными красноватыми колонками с канелюрами на три части. В пяти из этих полей изображены воины с колчанами, копьями, луками и лошадьми, музыканты и обычные погребальные сцены с возлежащим мужчиной и восседающею женщиной, близ которой девушка держит погребальную урну.

Все эти рисунки хотя и сохранились хорошо, но не представляют ничего особенно замечательного. Зато в среднем поле находится изображение, имеющее громадное историко-культурное значение, так как оно представляет древнего художника-живописца, работающего восковыми красками, в самый момент работы. Значение этого изображения станет ясным, если вспомнить, что вообще от античной живописи (то есть и стенной живописи, и картин) до нас почти ничего не дошло, от живописи же восковыми красками не дошло ровно ничего. Встречаются ещё изображения художников, писавших другими красками, но не восковыми, относительно же употребления восковых красок сохранились только одни «слова», то есть описания инструмента цеструма, ящика для восковых красок, разделённого на много квадратиков и т.п., никаких же изображений, относящихся до этой техники искусства, известно не было. Таким образом, находка керченского саркофага – целое событие.

На стуле с подушкой, без спинки, сидит молодой безбородый художник, опустив несколько голову. Лицо его нарисовано в профиль и обращено вправо. В руках он держит инструмент, слегка загнутый, вроде штукатурной лопаточки. Это и есть тот цеструм, который был известен до сих пор лишь по описаниям. Художник нагревает свой инструмент над пламенем, выходящим из предмета, который можно принять за жаровню, стоящую на столбике.

Художник одет в хитон с рукавами и в хламиду, ниспадающую до земли; на ногах у него скифские штаны и сапоги. Эта смесь классических элементов одежды со скифскими находится в полном соответствии со смешанным стилем большинства художественных предметов, находимых в Керчи и вообще в бывших греческих

---

[7] О расписном саркофаге, найденном в 1900 г., см.: Ростовцев, 1914, с. 376–389; Гайдукевич, 1949, с. 397–401; Ернштедт, 1955, с. 269–270; Иванова, 1953, с. 153–154; Блаватский, 1964, с. 174–175.

колониях Крыма и южной России, которыми так гордится Императорский Эрмитаж и в которых высокая художественная греческая техника применяется к изображению скифских мотивов, а нередко и жанровых сцен.

Кроме жаровни, перед художником стоит поправее ещё столбик повыше, на котором лежит раскрытый ящик с 20-ю квадратными подразделениями. Три из них заполнены пятнами, обозначающими различных цветов восковые краски. Совсем вправо стоит мольберт на трёх ножках и на нём продолговатая четырёхугольная доска, приготовленная для картины, но ничем ещё пока не покрытая. На стене висят три картины: две круглые в широких рамах и одна, посередине, квадратная, в узкой раме. На всех трёх картинах написаны головы.

На внутренней стороне крышки саркофага, сохранившейся на две трети, тоже имеются рисунки – два павлина, листья и какие-то плоды. Общий тон живописи, относящейся, вероятно, ко второму веку после Р. Хр. и исполненной преимущественно контурами, тёмно-красный.

Этому древнейшему живописцу в пределах России предстоит, вероятно, со временем сделаться чрезвычайно популярным и перейти во все учебники по истории искусства.

VI. Город Демосфена

Мало известно, что город, в котором родился Демосфен, находился в пределах нынешней России и что знаменитый впоследствии оратор изощрял своё красноречие, держа во рту камешки и стараясь перекричать бурю, – на берегу Чёрного моря! Родина Демосфена находится в 16 верстах на юг от Пантикапеи, нынешней Керчи[8]. Это был город Нимфея, ныне не существующий. Местность эта теперь называется Эльтиген. Некрополь Нимфея принадлежит бывшему керченскому голове Александру Васильевичу Новикову[9]. Его замечательная коллекция античных стеклянных вещей, ваз и терракотовых статуэток находится в настоящее время в Петербурге, и есть надежда, что она будет приобретена в Императорский Эрмитаж[10].

– У меня только что открыли новую катакомбу со скульптурными изображениями на стенах, не хотите ли взглянуть? – любезно обратился ко мне в конце сентября прошлого года в Керчи А.В. Новиков.

– Это тем более интересно, – пояснил «директор кладов древности»

---

[8] В этом вопросе А.В. Половцов глубоко заблуждался. Демосфен, конечно, родился не в Нимфее, а в Афинах. Другое дело, что, по сообщениям античных авторов, в этом городе некоторое время проживал его дед Гилон, предавший Нимфей, в результате чего тот достался боспорскому тирану Сатиру (Aesch. III. 171; Harpocr. s.v. Νύμφαιον; Plut. Dem. 4) [см.: Гайдукевич, 1949, с. 176–177; Брашинский, 1955; Блаватская, 1959, с. 68–77; Шелов-Коведяев, 1985, с. 96, 105–113; Завойкин, 2013, с. 289; Braund, 2011]

[9] А.В. Новиков (1848–1916) – известнейший собиратель керченских древностей [Боровкова, 1999, с. 74–79; Неверов, 2006; Быковская, 2017].

[10] В 1900 г. коллекция А.В. Новикова по повелению Николая II была приобретена Императорским Эрмитажем за 15 тыс. руб. [Неверов, 2006, с. 192; Быковская, 2017, с. 346].

К.Е. Думберг, – что мне до сих пор не попадались скульптурные изображения на стенах катакомб.

Разумеется, я согласился с восторгом. Выезжая из города, на одной из улиц, где меняли мостовую, мы остановились. Работники из артели г. Думберга разрывали тут могилу. Поразительное чутьё у этих людей! Для непривычного человека земля как земля, а он говорит – обрез, могила! И действительно, могила. Кругом собрались любопытные. Из окна высунулся старик, покуривая трубку. Женщина с ребёнком на руках остановилась поглазеть, что найдут. Мальчуган с заплатами на спине выпучил глаза. Другой мальчуган с виноградною кистью тоже уставился на рабочих[11]*. Это всё будущие счастливчики, а не то, может быть, и русские Шлиманы!*

Дорога идёт в гору до хребта Юз-Оба (“Сто курганов”), откуда открывается чудный вид на белую Керчь, серпом охватывающую голубой залив. Далее начинаем спускаться. Попадаются верблюды, впряжённые в телеги. Море тянется слева. Вдали чёрный мыс; это и была Нимфея. Едем по бывшему заливу, лиману. Весной это место затопляется. Теперь тут трава ярко-красная. Это первая растительность после солончака. Выезжаем на пустынные холмы; местами видно, что была пшеница. Попадается много кучек из обломков камня. Это обозначаются места, где уже были разрываемы могилы. Мы находимся на некрополе Нимфеи, давшем уже много ценных предметов древности. Тут открыто до 40 катакомб[12]*.*

– Вот новая катакомба со скульптурами!

Влезаем в низкое отверстие сажени на две ниже поверхности земли. Взойдя в небольшое помещение, оборачиваемся ко входу, зажигаем свечи и видим, что над входом, а также по бокам от него действительно высечены из камня изображения. В середине, над самым входом, какая-то молодая поколенная фигура, барельеф. Первое впечатление, что это женщина в странном головном уборе, но по ближайшем рассмотрении оказывается, что это молодой воин, римский центурион в шлеме и панцире; в правой согнутой руке он держит короткий меч, в левой щит[13]*. Боковые изображения представляют два барельефа, налево – Пан с рожками, направо – сатир или фавн*[14]*. Очень бы хорошо вынуть эти барельефы как единственный образчик скульптуры в катакомбах, но очень мудрено.*

Направляемся к другой катакомбе, где живут рабочие, и располагаемся при входе закусить, причём любезный хозяин угощает пивом из античного стеклянного

---

[11] Эта бытовая зарисовка очень напоминает сценку, зафиксированную на одном из рисунков Ф.И. Гросса [см.: Виноградов, 2017, с. 154–155, табл. 117–118].

[12] Далее идёт описание катакомбы, украшенной рельефными изображениями, которая была открыта в 1899 г., изучена М.И. Ростовцевым в 1905 г., вторично раскрыта и детально обследована экспедицией Государственного Эрмитажа в 1973 г. [Ростовцев, 1914, с. 394–397, табл. 96, 1–3; Грач, 1999, с. 132–137].

[13] А.В. Половцов в данном случае заблуждался. Рельеф изображает богиню-воительницу Афину [см.: Ростовцев, 1914, с. 395, табл. XCVI, 2; Грач, 1999, с. 134–135, рис. 61].

[14] В этом изображении обычно видят Силена [Ростовцев, 1914, с. 395, табл. XCVI, 1; Грач, 1999, с. 135, рис. 62].

широкого сосуда без ножки. Влезаю в катакомбу. Она раздваивается почти у входа.

– А дальше как? – спрашиваю у счастливчика, исправляющего должность рабочего у г. Новикова.

– Она глубоко идёт и расширяется, потом ещё глубже и опять расширяется. Там гроб на гробе стоял. Много вещей и золота.

– И что же? Всё хорошо разобрали?

– Где уж тут! Посмотрели бы Вы! Потолок обваливается, да и сердце не камень, хочется поскорее рассмотреть, что там есть! – И «счастливчик» рассмеялся смехом разбойника, вспоминая, как он обобрал свою жертву. А.В. Новиков объяснял мне потом, что он не в состоянии производить правильных раскопок и вынужден пользоваться услугами и опытностью «счастливчиков». Он убеждён, что они отдают ему все лучшие вещи. Предметы второстепенного достоинства он уступает им сам, и они их продают. Это уже их доход. Денежного вознаграждения они не получают никакого, кроме случайных подачек, в случае нужды. Понятно, что контроля над ними быть не может.

Когда мы закусывали, окружённые свежими находками, хорошенькими, прекрасно сохранившимися стеклянными сосудами и обломками расписных ваз, один из «счастливчиков», Яшка Шаманский, по-уличному Сибиряк, говорил о некрополе, родине Демосфена полупрезрительным тоном полного господина, каким, вероятно, Дарий или Ксеркс говорили о Греции.

Городище Нимфей у самого моря ещё совершенно не тронуто. А.В. Новиков мечтает о раскопках этого исторического места.

Наступали сумерки. Мы пустились в обратный путь. Дорогой нам попалось огромное стадо отдыхающих верблюдов. Их чёрные силуэты эффектно выделялись на огненно-красном фоне вечерней зари.

– Я не ожидал видеть здесь так много верблюдов! Напоминает Среднюю Азию.

– Да, – пояснили мне. – Некоторые хозяева их очень ценят. Они выгодны, сильны, выносливы, быстро ходят, мало едят, но зато, как только грязь, они совершенно не в состоянии работать, главным образом, не могут ходить, скользят, теряются и орут от страха.

Было уже совершенно темно, когда с хребта Юз-Оба перед нами раскинулся чёрный серп города с массой светящихся точек.

Тёмный силуэт горы Митридата таинственно царил над Пантикапеей. Мрачные тени давно минувших веков витали вокруг его вершины…».

Стоит обратить внимание, что повествование А.В. Половцова основано не только на личных впечатлениях от знакомства с памятниками культуры Боспора Киммерийского. Ему явно о них много рассказал директор Керченского музея древностей К.Е. Думберг, возглавлявший это учреждение в 1891–1901 гг. и сделавший для боспорской археологии очень многое [о нём см.: Лазенкова, 2001; 2002; 2003, с. 38–39; Виноградов, 2012, с. 199–254; Федосеев, 2017, с. 122–123]. Не случайно

это имя не раз упоминается на страницах очерков. Следует отметить правильность оценок автором таких выдающихся памятников, оставленных нам классической культурой на северном берегу Чёрного моря, как Куль-Оба или Царский курган. Но, с другой стороны, нельзя не обратить внимания на спорность его заключения относительно часовни, возведённой на могиле Керчь-Еникальского Градоначальника И.А. Стемпковского, которого он напрасно назвал просто «археологом». Часовня была сооружена в 1834–1835 гг. и окончательно разрушена в начале 1950-х гг. [Санжаровец, 2017, с. 95]. Она показалась А.В. Половцову ничем не замечательной и некрасивой. О вкусах, конечно, не спорят, но сейчас эта давно уже снесённая постройка воспринимается совсем по-другому. Более того, всё острее и острее ощущается её историческая значимость, символичность и органичность в былом городском пейзаже.

Очерк, посвящённый керченским катакомбам, ценен в нескольких отношениях. Автор справедливо посетовал, что эти замечательные памятники не используются для привлечения туристов. Весьма колоритно его описание второго открытия Стасовской катакомбы (1899 г.), которое, вероятнее всего, основано на рассказе К.Е. Думберга. Вместе с А.В. Половцовым нам остаётся только сожалеть, что этот прекрасный памятник не был перевезён в Москву для экспонирования в Историческом музее, тогда бы его росписи можно было бы рассмотреть и сейчас. Несомненно, что технические трудности такой перевозки да и необходимые для этого финансовые средства оказались слишком большими.

Описание А.В. Половцовым «новейших открытий» К.Е. Думберга на городище Пантикапей представляется излишне восторженным, но здесь он явно находился в плену интерпретаций автора раскопок. Спору нет, К.Е. Думберг сделал тогда первоклассные открытия – выявил остатки богатых домов, принадлежавших верхушке Боспорского государства. Однако его стремление видеть в одном из комплексов термы представляется в высшей степени сомнительным. Здесь, к примеру, не обнаружены непременные во всех постройках подобного рода приспособления для подачи нагретого воздуха (гипокаусты) [Виноградов, 2012, с. 242–243].

Описанию замечательного расписного саркофага, найденного в Керчи в 1900 г., А.В. Половцов посвятил отдельный очерк. И это не удивительно, поскольку представленные на нём композиции во многом уникальны. Особый интерес привлекает изображение художника, работающего в технике энкаустики. Свой очерк А.В. Половцов завершил словами: «Этому древнейшему живописцу в пределах России предстоит, вероятно, со временем сделаться чрезвычайно популярным и перейти во все учебники по истории искусства». В этом он был абсолютно прав [Виноградов, 2020; Novicka, 1998; Trofimova, 2007; Burgunder, 2010].

Очень свежи и содержательны описания обстоятельств поездки в имение А.В. Новикова, встреч со «счастливчиками» и т.д. Несомненный научный интерес имеет краткая характеристика нимфейской катакомбы, украшенной рельефными изображениями Афины, Пана и Силена. Простим автору, что он не сумел узнать

здесь Афину, снисхождения заслуживает и его ошибка относительно места рождения Демосфена. Как видим, не всё в рассказах К.Е. Думберга он понял правильно. А разве все мы слушаем своих собеседников с должным вниманием?

СПИСОК ИСПОЛЬЗОВАННОЙ ЛИТЕРАТУРЫ

Блаватская Т.В. Очерки политической истории Боспора в V–IV вв. до н.э. М., 1959. 159 с.

Блаватский В.Д. Пантикапей. Очерки истории столицы Боспора. М., 1964. 228 с.

Боровкова В.Н. Коллекционеры и торговцы керченскими древностями. Древности Керчи. Вып. 4. Керчь, 1999. 160 с.

Брашинский И.Б. К вопросу о положении Нимфея во второй половине V в. до н.э. // ВДИ. 1955. № 2. С. 148–161.

Быковская Н.В. К вопросу о частных коллекциях как источнике формирования музейных собраний (На примере коллекции А.В. Новикова). Перипл: от Борисфена до Боспора. ТГЭ. LXXXVIII. СПб, 2017. С. 339–357.

Виноградов Ю.А. Страницы истории боспорской археологии. Эпоха Императорской археологической комиссии (1859 – 1917). БИ. Вып. XXVII. Симферополь-Керчь, 2012. 368 с.

Виноградов Ю.А. Древности Боспора Киммерийского в рисунках К.Р. Бегичева и Ф.И. Гросса (по материалам Научного архива ИИМК РАН). БИ. Supplementum 17. Симферополь-Керчь, 2017. 310 с.

Виноградов Ю.А. Склеп Сорака // Античная декоративная живопись Боспора Киммерийского: от графической фиксации к фотографии. Труды ИИМК РАН. Т. LI. СПб, 2017. С. 40–52.

Виноградов Ю.А. Расписной саркофаг 1900 г. из Керчи. К пониманию семантики изображений // БЧ. XXI. Боспор Киммерийский и варварский мир в период Античности и Средневековья. Объекты искусства в археологическом контексте. Керчь, 2020. С. 64–71.

Гайдукевич В.Ф. Боспорское царство. М.; Л., 1949. 624 с.

Грач Н.Л. Некрополь Нимфея. СПб, 1999. 328 с.

Ернштедт Е.В. Монументальная живопись Северного Причерноморья (общий обзор памятников живописи) // Античные города Северного Причерноморья. I. М.; Л., 1955. С. 248–285.

Завойкин А.А. Образование Боспорского государства. Археология и хронология становления державы Спартокидов. БИ. Supplementum 10. Симферополь; Керчь, 2013. 592 с.

Зинько Е.А., Буйских А.В., Русяева А.С., Савостина Е.А., Стриленко Ю.Н., Ягги О. Склеп Деметры. Памятники археологии Керченского историко-культурного заповедника. Киев, 2009. 184 с. Иванова А.П. Искусство античных городов Северного Причерноморья. Л., 1953. 191 с.

Кукина Д.А. История открытия Стасовского склепа // Античная декоративная живопись Боспора Киммерийского: от графической фиксации к фотографии. Труды ИИМК РАН. Т. LI. СПб, 2017. С.31–39.

Лазенкова Л.М. Керченский музей древностей. Исследователи. «Археологическая» судьба К.Е. Думберга // Боспор Киммерийский и Понт в период Античности и Средневековья. Материалы II Боспорских чтений. Керчь, 2001. С. 72–77.

Лазенкова Л.М. Карл Думберг и его идея строительства Керченского музея древностей // БФ: Погребальные памятники и святилища. СПб., 2002. Ч. 2. С. 334–340.

Лазенкова Л.М. Керченский музей древностей. Основатели. Исследователи. Керчь, 2003. 76 с.

Неверов О.Я. Коллекция керченских древностей А.В. Новикова // БИ. 2006. Вып. 13. С. 189–206.

Ростовцев М.И. Античная декоративная живопись на юге России. СПб, 1914. 537 с.

Санжаровец В.Ф. Керчь-Еникале и её градоначальники // Керченская старина. Научно-популярные статьи по истории города и его окрестностей. Вып. 1. Симферополь, 2017. С. 86–113.

Тункина И.В. Половцов (Половцев) Анатолий Викторович // *Жебелёв С.А.* Русское археологическое общество за третью четверть своего существования. 1897–1921. Исторический очерк. М., 2017. С. 494.

Федосеев Н.Ф. Греки на Боспоре Киммерийском: 200 лет исследований. Симферополь, 2017. 320 с.

Шеллов-Коведяев Ф.В. История Боспора в V–IV вв. до н.э. // Древнейшие государства на территории СССР, 1984. М., 1985. С. 5–187.

Braund D. Gylon, Athens and the Bosporus // БФ: Население, языки, контакты. СПб, 2011. С. 7–11.

Burgunder P. Dialogue intime avec la mort: le discours funéraire du sarcophage de Kertch // Antike Malerei zwishen Lokalstil und Zeitstil. Akten des XI. Internationalen Kolloquiums der AIPMA (Association Internationale pour la peinture Murale Antique) 13.–17. September 2010 in Ephesos. Wien, 2010. P. 689–694.

Novicka M. Le sarcophage de Kerch // Au royaume des ombres. La peinture des funéraire antique. Paris, 1998. P. 66–70.

Trofimova A.A. The Art of the Ancient Cities of the Northern Black Sea Region // Greeks on the Black Sea. Ancient Art from the Hermitage. Los Angeles, 2007. P. 18–35.

REFERENCES

Blavatskaya T.V. *Ocherki politicheskoy istorii Bospora v V–IV vv. do n.e.* Moscow, 1959. 159 p.

Blavatskiy V.D. *Pantikapey. Ocherki istorii stolitsy Bospora.* Moscow, 1964. 228 p.

Borovkova V.N. *Kollektsionery i torgovtsy kerchenskimi drevnostyami. Drevnosti Kerchi.* Vol. 4. Kerch, 1999. 160 p.

Burgunder P. Dialogue intime avec la mort: le discours funéraire du sarcophage de Kertch. *Antike Malerei zwishen Lokalstil und Zeitstil. Akten des XI. Internationalen Kolloquiums der AIPMA (Association Internationale pour la peinture Murale Antique) 13.–17. September 2010 in Ephesos.* Wien, 2010, pp. 689–694.

Brashinskiy I.B. K voprosu o polozhenii Nimfeya vo vtoroy polovine V v. do n.e. // *Vestnik drevney istorii.* Moscow, 1955, no. 2, pp. 148–161.

Braund D. Gylon, Athens and the Bosporus. *Bosporskiy fenomen: Naselenie, yazyki, kontakty.* Saint Petersburg, 2011, pp. 7–11.

Bykovskaya N.V. K voprosu o chastnykh kollektsiyakh kak istochnike formirovaniya muzeynykh sobraniy (Na primere kollektsii A.V. Novikova). Peripl: ot Borisfena do Bospora. *Trudy Gosudarstvennogo Ermitazha.* Saint Petersburg, 2017, Vol. 88, pp. 339–357.

Ernshtedt Ye.V. Monumental'naya zhivopis' Severnogo Prichernomor'ya (obshchiy obzor pamyatnikov zhivopisi). *Antichnyye goroda Severnogo Prichernomor'ya*. Moscow; Leningtad, 1955. I, pp. 248–285.

Fedoseyev N.F. *Greki na Bospore Kimmeriyskom: 200 let issledovaniy.* Simferopol', 2017. 320 p.

Gaydukevich V.F. *Bosporskoye tsarstvo.* Moscow; Leningrad, 1949. 624 p.

Grach N.L. *Nekropol' Nimfeya.* Saint Petersburg, 1999. 328 p.

Ivanova A.P. *Iskusstvo antichnykh gorodov Severnogo Prichernomor'ya.* Leningrad, 1953. 191 p.

Kukina D.A. Istoriya otkrytiya Stasovskogo sklepa. *Antichnaya dekorativnaya zhivopis' Bospora Kimmeriyskogo: ot graficheskoy fiksatsii k fotografii. Trudy IIMK RAN.* Saint Petersburg, 2017. T. 51, pp.31–39.

Lazenkova L.M. Kerchenskiy muzey drevnostey. Issledovateli. «Arkheologicheskaya» sud'ba K.Ye. Dumberga. *Bospor Kimmeriyskiy i Pont v period antichnosti i srednevekov'ya. Materialy II Bosporskikh chteniy.* Kerch, 2001, pp. 72–77.

Lazenkova L.M. Karl Dumberg i yego ideya stroitel'stva Kerchenskogo muzeya drevnostey. *Bosporskiy fenomen: Pogrebal'nyye pamyatniki i svyatilishcha.* Saint Petersburg, 2002. T. 2, pp. 334–340.

Lazenkova L.M. *Kerchenskiy muzey drevnostey. Osnovateli. Issledovateli.* Kerch, 2003. 76 p.

Neverov O.Ya. Kollektsiya kerchenskikh drevnostey A.V. Novikova. *Bosporskie issledovaniya.* Simferopol'; Kerch, 2006, vol. 13, pp. 189–206.

Novicka M. Le sarcophage de Kerch. *Au royaume des ombres. La peinture des funéraire antique.* Paris, 1998, pp. 66–70.

Rostovtsev M.I. Antichnaya dekorativnaya zhivopis' na yuge Rossii. Saint Petersburg, 1914. 537 p.

Sanzharovets V.F. Kerch-Yenikale i yeyo gradonachal'niki. *Kerchenskaya starina. Nauchno-populyarnyye stat'i po istorii goroda i yego okrestnostey.* Simferopol', 2017, vol. 1, pp. 86–113.

Trofimova A.A. The Art of the Ancient Cities of the Northern Black Sea Region. *Greeks on the Black Sea. Ancient Art from the Hermitage*. Los Angeles, 2007, pp. 18–35.

Tunkina I.V. Polovtsov (Polovtsev) Anatoliy Viktorovich. *Zhebelov S.A. Russkoye arkheologicheskoye obshchestvo za tret'yu chetvert' svoyego sushchestvovaniya. 1897–1921. Istoricheskiy ocherk.* Moscow, 2017, p. 494.

Shelov-Kovedyayev F.V. Istoriya Bospora v V–IV vv. do n.e. *Drevneyshiye gosudarstva na territorii SSSR, 1984.* Moscow, 1985, pp. 5–187.

Vinogradov Yu.A. *Stranitsy istorii bosporskoy arkheologii. Epokha Imperatorskoy arkheologicheskoy komissii (1859 – 1917). Bosporskie issledovaniya.* Simferopol'; Kerch, 2012. Vol. 27, 368 p.

Vinogradov Yu.A. *Drevnosti Bospora Kimmeriyskogo v risunkakh K.R. Begicheva i F.I. Grossa (po materialam Nauchnogo arkhiva IIMK RAN). Bosporskie issledovaniya.* Supplementum 17. Simferopol'; Kerch, 2017, 310 p.

Vinogradov Yu.A. Sklep Soraka. *Antichnaya dekorativnaya zhivopis' Bospora Kimmeriyskogo: ot graficheskoy fiksatsii k fotografii. Trudy IIMK RAN.* Saint Petersburg, 2017. T. 51, pp. 40–52.

Vinogradov Yu.A. Raspisnoy sarkofag 1900 g. iz Kerchi. K ponimaniyu semantiki izobrazheniy. Bosporskiye chteniya. XXI. *Bospor Kimmeriyskiy i varvarskiy mir v period antichnosti i srednevekov'ya. Obyekty iskusstva v arkheologicheskom kontekste.* Kerch, 2020, pp. 64–71.

Zavoykin A.A. *Obrazovaniye Bosporskogo gosudarstva. Arkheologiya i khronologiya stanovleniya derzhavy Spartokidov. Bosporskie issledovaniya.* Supplementum 10. Simferopol'; Kerch, 2013. 592 p.

Zin'ko Ye.A., Buyskikh A.V., Rusyayeva A.S., Savostina Ye.A., Strilenko Yu.N., Yaggi O. *Sklep Demetry. Pamyatniki arkheologii Kerchenskogo istoriko-kul'turnogo zapovednika.* Kiev, 2009. 184 p.

Резюме

В 1900 г. в газете «Московские ведомости» была опубликована серия очерков А.М. Половцова под названием «Русские Помпеи». Автор посетил Керчь, встречался с директором Керченского музея К.Е. Думбергом, известным собирателем древностей А.В. Новиковым и др. Ему удалось дать очень яркую, эмоциональную характеристику состояния боспорской археологии в конце XIX в.

Ключевые слова: Боспор Киммерийский, история науки, К.Е. Думберг, В.А. Новиков, расписные катакомбы.

Summary

In 1900, a series of essays called "Russian Pompeii" by A.M. Polovtsov was published in the newspaper "Moskovskiye Vedomosti". The author visited Kerch, met with the director of the Kerch Museum K.E. Dumberg, a famous collector of antiquities A.V. Novikov and others. He managed to give a very vivid, emotional characterization of the situation at Bosporos archeology at the end of the 19th century.

Key words: Cimmerian Bosporus, history of science, K.E. Dumberg, V.A. Novikov, painted catacombs.

СВЕДЕНИЯ ОБ АВТОРЕ
Виноградов Юрий Алексеевич, д.и.н.,
ведущий научный сотрудник Института
истории материальной культуры РАН
(С-Петербург),
(812) – 764-85-71.
vincat2008@yandex.ru

INFORMATION ABOUT THE AUTHOR
Vinogradov Iurii Alekseevich,
doctor of the historical sciences,
leading scientific researcher of the Institute for
the History of Material Culture RAS (Saint Petersburg),
(812) – 764-85-71.
vincat2008@yandex.ru

Д. А. ЛОМАКИН
D. A. LOMAKIN

КУПОЛЬНОЕ ЗДАНИЕ НА ТЕРРИТОРИИ СУДАКСКОЙ КРЕПОСТИ В ИСТОРИОГРАФИИ ПОСЛЕДНЕЙ ЧЕТВЕРТИ XVIII – НАЧАЛЕ XX ВЕКА[1]

DOME BUILDING IN THE TERRITORY OF SUDAK FORTRESS IN THE HISTORIOGRAPHY OF THE LAST QUARTER OF XVIII – THE BEGINNING XX CENTURY

Судак, согласно пакту «Partitio Romaniae» (1206 г.), находящийся под управлением Венецианской Республики начиная с первой четверти XIII в., в результате изменившейся политической и экономической ситуации в регионе был вынужден регулярно контактировать с мусульманским миром. Одним из результатов подобного «соседства» стало строительство мечети, здание которой в настоящее время расположено на территории ГБУ РК «Музей-заповедник «Судакская крепость» (согласно распоряжению Правительства Российской Федерации № 2073-р от 17 сентября 2015 г. – памятник федерального значения «Комплекс сооружений Судакской крепости»: Республика Крым, г. Судак, ул. Генуэзская крепость, д. 1).

В 10–20 гг. XIII в. Судак был захвачен малоазийскими сельджуками. До настоящего момента точная дата не установлена. Это событие нашло отражение в хронике современника событий Насир-Эд-Дина Яхъя ибн-Мохаммеда, более известного под именем Ибн-Биби (написана на персидском языке, полный текст хранится в библиотеке Святой Софии в Стамбуле). Автор сообщает о возведении в городе крупной мечети: «…Султан разрешил простить жителей Сугдака в их преступлениях и винах, однако с условием, чтобы вместо икон и колоколов, там были михраб, минбар и шариат <…>. Войска приняли парадный вид. Был приготовлен богато отделанный минбар, глава амиров возложил на голову священный коран, положенный на золотое блюдо, в руку взял султанский штандарт. Так с торжественностью вошли в город. На высоком месте города муэдзин произнес призыв к молитве; разбили христианский колокол и меньше чем в две недели выстроили прекрасную соборную мечеть. Установили в городе должности муэдзина, хатиба и кади» [Якубовский, 1928, с. 59].

Дальнейшие сведения о мечети в Судаке относятся к 20-м гг. XIV в., когда город был опустошен ордынскими войсками. Согласно записям, сделанным на полях так называемого Сугдейского синаксаря, 8 августа 1322 г. «пришел Толактемир и гонец Озбека, имя его Караболат, и захватили Сугдаю без боя (войны) и спустили

[1]Работа выполнена в рамках проекта по госзаданию Минобрнауки РФ № FZEG-2020-0029 по теме «Влияние Византийской империи на исторические процессы в средневековом Крыму».

все колокола и сняли иконы и кресты и отомкнули ворота, и была скорбь, которой никогда прежде не было…» [Могаричев и др., 2009, с. 290]. В 1323 г. в развитие событий был вынужден вмешаться Римский Папа с просьбой о прекращении гонений на христиан: «Папа Иоанн XXII просит Узбека о дозволении христианам возвратиться в город и возвращении им церкви, обращенной в мечеть» [Устав.., 1863, с. 831]. Исходя из этого сообщения, есть основания предположить, что одна из церквей Судака до 1323 г. (вероятно, в 1322 г.) была приспособлена под мечеть.

О каких именно мечетях идет речь в приведенных выше ранних источниках, в настоящий момент достоверно не установлено. О судьбе купольного здания, расположенного на современной территории Судакской крепости, с полной уверенностью можно говорить лишь начиная с последней четверти XVIII в. По свидетельству А. Л. Бертье-Делагарда, после присоединения Крыма к России мечеть некоторое время продолжала действовать, а хатип и муэдзин получали 3 рубля жалованья. В. Н. Юргевич указал точную дату прекращения деятельности мечети – 1795 г. [Юргевич, 1875, с. 398]. Когда на территории Судакской крепости были размещены части русской армии, мечеть была освящена в полковую православную церковь Святого Апостола Матвея. При этом «все имущество перенесено в новую, посреди долины построенную большую греко-русскую церковь Покрова Пресвятой Богородицы» [Кеппен, 1827, с. 125]. В таком положении в «полуразрушенном виде» она просуществовала до вывода российских воинских частей из крепости в 1817 г. [Карпович, 1951, с. 123], когда была превращена в церковь немецких колонистов. К середине XIX в. здание оказалось заброшенным, о его содержании заботиться стало некому. К 1863 г., судя по публикации В. Н. Юргевича, «на ней не было крыши и уже разрушилось преддверие» [Юргевич, 1863, с. 175]. Позже «совершенно заброшенная, начала обрушаться, оставаясь без малейшего присмотра и даже без окон и дверей служа загоном скоту. В таком положении было это здание, когда в 1883 г. армяне-католики Феодосии и Карасубазара надумали обратить его в свою церковь, починив и подделав кое-что разрушенное. Это и было им разрешено для спасения редкого памятника от конечного разрушения» [Бертье-Делагард, 1918, с. 23]. В этом значении застал здание А. Л. Бертье-Делагард в 1918 г.: «Мечеть ныне приспособлена, но без переделок, под армяно-католическую церковь с алтарем на месте михраба. Ее стены много раз белены известью, заливая орнамент. <…> Внутренние стены мечети <…> гладко оштукатурены во время приспособления ее для армянской церкви. Сколько помню – на них не было следов какой-либо иной работы» [Бертье-Делагард, 1918, с. 22]. В 1926 г. здание перешло в ведение КрымОХРИС, где был размещен археологический музей, действующий до настоящего времени.

Первые упоминания мечети в историографии относятся к последней четверти XVI в. Посол польского короля Стефана Батория к крымскому хану Мухаммед-Гирею Мартин Броневский, находившийся в Крыму в 1578 г. на протяжении девяти месяцев, в своих записях упомянул три большие католические церкви,

расположенные в нижней части крепости Судака. По его утверждению, в наиболее крупной из них нашли свое последнее пристанище оборонявшие крепость от турецкой армии [Описание.., 1867, с. 347].

Турецкий путешественник Эвлия Челеби, посетивший Крымский полуостров в 1666–1667 гг., описывая Генуэзскую крепость в Судаке, упомянул памятник в своих дорожных записях: «У берега моря – древняя соборная мечеть султана Баязида Вели с каменным куполом и каменным минаретом, построенным из как бы светящегося мягкого камня. В этой мечети есть михраб, опять же вырезанный из этого камня, образцовый и украшенный как хамелеон, да так, что разум человеческий поражается. <…> Но в этой мечети известка на высоком куполе с течением времени попортилась. По тексту аята: “Поистине, стройте мечети Божии”. Эта султанская мечеть нуждается в исправлении и восстановлении» [Книга.., 1999, с. 77; Эвлия.., 2008, с. 157]. Возведение памятника турецкий путешественник отнес ко времени правления потомков хана Узбека (вторая половина XIV в.), с именем султана Баязида II Вели (1447–1512) Эвлия Челеби соотнес восстановление мечети [Книга.., 1999, с. 78; Эвлия.., 2008, с. 158].

Сопровождая своего ученика, будущего графа П. А. Строганова, в 1786 г. Судак посетил Ш. Ж. Ромм. Повествуя о массивной гранитной колонне, он упомянул церковь, обращенную в мечеть: «Подле одной греческой церкви, обращенной теперь в мечеть, находится колонна полированного гранита, толщина ее в один обхват, высота примерно в девять с половиной π, капитель и цоколь из известняка» [Петрова и др., 2011, с. 91].

Несмотря на чрезмерную точность П. С. Палласа, неоднократно продемонстрированную в его работах, во время пребывания в Крыму в 1793 г. после осмотра Судакской крепости в путевых записях исследователя состоянию мечети было уделено лишь несколько строк: «Много разваленных зданий, но готического стиля, изящной постройки еще существовали, когда я первый раз посетил эту крепость; теперь их снесли для построения казарм внутри стен, так что на восточном склоне города осталась только большая и красивая сводчатая соборная церковь, башни и стены крепости» [Паллас, 1999, с. 102].

10 июня 1799 г., во время своего путешествия по Крымскому полуострову, Судакскую крепость посетил коллежский советник П. И. Сумароков. На территории укрепления он «осмотрел две разрушенные церкви, в одной из которых видны еще лики святых, также лежащий у ворот большой камень с изображением на нем Святого Георгия на коне и признаками некоторых слов» [Сумароков, 2012, с. 100]. П. И. Сумароков в 1802 г. вновь прибыл в Крым в качестве члена Комиссии по спорам о землях, где пробыл до 1805 г. Своеобразным творческим отчетом стали посвященные Александру I «Досуги крымского судьи, или Второе путешествие в Тавриду», изданные в двух частях (СПб., 1803, 1805). Памятник вновь не остался без внимания путешественника: «У нижней стены находится уцелевшая от древности церковь с изглаженными или попорченными при входе надписями, которая обращена в полковую» [Сентиментальные.., 2016, с. 244].

Первое детальное описание мечети представлено в путевых записях швейцарского натуралиста Ф. Дюбуа де Монпере, посетившего Судак летом 1834 г. Путешественник справедливо отметил «настолько органичный сплав церкви с мечетью, что очень трудно сказать, какая предшествовала другой» [Дюбуа де Монпере, 2009, с. 109]. Склоняясь к последнему предположению, он отнес возведение мечети к началу XIV в., когда «татары-фанатики изгнали греческих христиан из Судака» [Дюбуа де Монпере, 2009, с. 109]. Ф. Дюбуа де Монпере предположил основные этапы функционирования здания: «1. Татаро-монгольская мечеть; 2. Храм, возвращенный греческим христианам; 3. Генуэзская католическая церковь; 4. Турецкая мечеть; 5. Православная церковь» [Дюбуа де Монпере, 2009, с. 110]. Для подтверждения использования памятника генуэзцами в качестве католической церкви приведены обнаруженные фрагменты латинских надписей. Одну из них, забеленную над михрабом, разобрать не удалось. На блоках обрамления южного окна восточного портика он различил окончания двух строк латинского текста: «Edeo» и «Soldaya». У входа была обнаружена плита со сбитым именем и гербом:

«M.CCCC.L. DIE PRIMA JUNII TPRE REGIMINIS EGREGII VIRI DNI BENEDICTI DE <…> CONSULIS ET CASTELANI SOL <…>» [Дюбуа де Монпере, 2009, с. 110].

Происхождение плиты для путешественника осталось неизвестным.

Упомянул памятник в своих путевых записях Н. Н. Мурзакевич, побывавший в Крыму в 1836 г.: «В середине крепости, вправо к стене, еще цела бывшая крепостная капелла, обращенная потом татарами в мечеть, ныне оставленная. Узорчатые двери и окна, а также приятный и легкий свод свидетельствуют о бывшем великолепии и красоте этой церкви» [Мурзакевич, 1837, с. 644; Мурзакевич, 2011, с. 51]. Выполняя одно из поручений ООИД, летом 1870 г. Н. Н. Мурзакевич вновь посетил Судак. Осмотрев в течение двух дней крепость, был предложен вариант прочтения надписи над михрабом мечети:

«IN XHRI: NOMINE: AMEN: MCCCCXXIV: DIE: IIII: IANU.. OPUS: FECIT: FIERI: DOMIN(US): DTM(?): ALANUS: XINUS: MO(N)DIAN(A)» [Мурзакевич, 1872, с. 318].

Таким образом, надпись была датирована 1424 г., рядом с ней были обнаружены два герба в виде башни и льва.

О запустении памятника к середине XIX в. свидетельствуют записи А. Н. Демидова, маршрут экспедиции которого в 1837 г. пролегал через Судак: «Здесь <…> повсюду руины. Однако в нижней части есть еще несколько больших зданий, в том числе ветхие казармы, большие цистерны и водопроводы, искусно устроенные; кроме того, здесь есть еще мечеть и несколько домов новейшей постройки, впрочем, никем не обитаемые» [Демидов. 1853, с. 499; Демидов, 2011, с. 232].

Первые обстоятельные попытки прочтения надписи над михрабом относятся к подвижничеству В. Н. Юргевича, опубликовавшего на страницах ЗООИД в 1863 г. ее перевод:

«In Christi nomine Amen. 1422, die 4 Ianuarii
(hoc) opus fecit fieri, Domine, Consul T
alanus Christianus Mondiana»,

«Во имя Христа Аминь. 1422 года 4-го дня Января, эту постройку велел сделать, Господи! консул Талано Кристиано Мондиана» [Юргевич, 1863, с. 174]. Надпись была обнаружена в 1861 г. «в развалинах крепостной церкви над углублением в стене, в котором стоял алтарь. Она была покрыта толстым слоем извести от частого беления и почти незаметна» [Юргевич, 1863, с. 174]. В 1873 г. В. Н. Юргевич вновь был командирован в Крым с целью осмотра Судакской крепости и выработки мер по ее поддержанию. Была отмечена необходимость ремонта здания мечети, в частности укрепления ее купола «смазкой сверху цементом или феодосийской известью. Эта работа не стоила бы большой суммы и могла бы быть произведена в настоящее время года» [Юргевич, 1875, с. 398]. Остальные работы было предложено отложить до того момента, пока ООИД не изыщет средства для полной реставрации здания. Во время осмотра памятника на верхнем карнизе дверного проема была обнаружена ранее не замеченная латинская надпись: «Be <…> e deo». В. Н. Юргевичем она была реконструирована как «Est qvi servit digne deo» («Блажен тот, кто служит богу»). На плите у порога отмечено изображение Святого Георгия на коне (в настоящее время изображение утрачено). Также в результате повторного осмотра исследователь был вынужден признать неверным выполненный им ранее перевод надписи над михрабом. Предложенный новый вариант гласил:

«IN CHRISTI NOMINE AMEN. MCCCCIXXIII DIE IV IANUARII HO COPUS FECITFIERI. DOMINE R. CATALANUS. CHRISTUS CUSTODIAT»,

«Во имя Христа Аминь. 1423, в день 4 Января эту постройку соорудил, Господи, Р. Каталано. Да хранит Христос» [Юргевич, 1875, с. 398]. В 1875 г. на страницах ЗООИД В. Н. Юргевичем приведены замечания к переводу надписи члена Лигурийского общества истории отечества (г. Генуя) К. Десимони, которые сводились к прочтению даты. Последний был склонен связывать появление надписи с 1473 г. В. Н. Юргевич отметил, что такой вариант вполне вероятен [Юргевич, 1875, с. 398].

2 октября 1883 г. бывший храм Св. Матфея на территории Судакской крепости был освящен как армяно-католический храм во имя Успения Божьей Матери – «многовековой храм Божий, который еще четыре месяца тому назад представлял собой груду развалин, теперь, по крайней мере внутри, сиял чистотой и приличной обстановкой» [Кушнерев, 1885, с. 8]. Возможно, результатом смены конфессиональной принадлежности памятника стал ряд архитектурных изменений, частично воссозданных Е. Ф. Карповичем. Он отметил, что «портал первоначально представлял собою галерею, поддерживавшуюся тремя столбами с арками, из которых два заделаны при реконструкции здания в 1883 году. Реконструкция коснулась тогда всей галереи, о чем свидетельствуют следы новой кладки угла с южной стороны и оформление восточной стены и входов» [Карпович, 1951, с. 120]. Он также предположил, что

тогда же одно из окон памятника было превращено в дверь [Карпович, 1951, с. 120].

Освящение памятника в качестве армяно-католического собора послужило поводом издания отдельного труда отца Херувима (в миру – Даниил Кушнерев) [Кушнерев, 1885, с. 18]. Он отметил, что надпись над михрабом не обязательно относится к моменту возведения здания, а может лишь свидетельствовать о периоде его реставрации или перестройки: «Слова надписи <…> можно относить не к целому зданию, а к части, например, алтарю. Даже и так можно перевести надпись: “Эту постройку велел сделать” или реставрировать, т.е. мечеть велел превратить в церковь» [Кушнерев, 1885, с. 8]. Об архитектуре здания автор справедливо отметил, что «это такая смесь церкви и мечети, что весьма трудно определить, которая из них предшествовала одна другой» [Кушнерев, 1885, с. 14]. Д. Кушнерев привел ряд доводов в пользу последнего варианта: «Во-первых, здание само построено или поставлено как мечеть, т.е. михраб <…> стоит на южной стороне, что недопустимо в греческих церквях. <…> Во-вторых, сейчас же бросается в глаза тип первобытных крымских мечетей. <…> Все это чисто татарское, не напоминающее ни хоры крестообразных греческих церквей, ни гения генуэзцев. <…> Наконец, дугообразный купол, его навесы, орнаменты вокруг михраба и капители, все сделано по монголо-восточному стилю, а не по генуэзскому» [Кушнерев, 1885, с. 15]. В углу у входной двери священник наблюдал плиту с надписью: «MCCCL die prima junii tpre (tempere) regiminis egrigii viri dni (domini) Benedieti de… Conslis et Castellani Sol…» [Кушнерев, 1885, с. 17] (ныне плита с надписью утрачена). Сооружение здания автором было отнесено к началу XIV в. Священником выделено шесть основных этапов функционирования здания: «1. Мечеть монголо-татарская; 2. Христианская церковь греков; 3. Католическая церковь генуэзцев; 4. Мечеть турецкая; 5. Церковь греко-российская; 6. Церковь армяно-католическая» [Кушнерев, 1885, с. 17].

Летом 1886 г. Судак посетил В. Д. Смирнов. Знакомство с памятниками города востоковед начал с Генуэзской крепости. Итогом поездки стала опубликованная научная статья [Смирнов, 1887; Смирнов, 2008]. Ученый отметил, что «главную достопримечательность Судака составляет здание, ныне обращенное в армяно-католическую церковь, которая находится на самом почти восточном обрыве крепостной скалы <…>. В 1475 году это здание было обращено турками в мечеть, а потом снова сделано христианской церковью» [Смирнов, 2008, с. 503]. В. Д. Смирнов привел прочтение надписи над михрабом по В. Н. Юргевичу 1875 г., видимо, соглашаясь с ним. Исследователь подверг критике выводы Ф. Дюбуа де Монпере о первоначальном назначении здания: «Мне что-то не кажутся убедительными доводы, основанные на архитектурном стиле этого здания <…>. Окна, расположенные один над другими в западной стене церкви, очень бы много говорили за татарскую архитектуру церкви, если бы не было очевидно, что они проделаны после, а не входили в первоначальный план здания: так они не симметричны и грубо обделаны косяками. Стиль же чисто татарских мечетей совсем иной» [Смирнов, 2008, с. 504]. В. Д. Смирнов был склонен считать, что «первоначальное сооружение этой молельни

было делом рук греков или, может быть, еще турок-сельджуков, но никак только не татар» [Смирнов, 2008, с. 504]. На момент осмотра востоковед отметил наличие близ мечети мусульманских захоронений, одно из которых особо почиталось.

9 апреля 1898 г. комиссия в составе А. А. Кочубинского, А. В. Лонгинова, А. И. Маркевича по распоряжению Одесского общества истории и древностей с целью «проверки на месте меж находящейся в ведении Общества земли при Судакской крепости и для осмотра этой крепости» [311.., 1898, с. 53]. В результате осмотра капеллы, «предоставленной феодосийскому армяно-католическому священнику Кушнереву, и дома, при ней построенного, оказалось, что капелла содержится в порядке. Из времен генуэзского владычества сохранилась на ней только стенная надпись об основании церкви и лепной орнамент на карнизе внутренней колонны. Из окна сделана дверь» [311.., 1898, с. 57].

Детальный анализ архитектурного стиля мечети представлен А. Л. Бертье-Делагардом в 1918 г. на страницах «Известий Таврической ученой архивной комиссии». Считая ее уникальной и «по своим особенностям единственной в Крыму» [Бертье-Делагард. 1918, с. 20], исследователь поддержал доводы Ф. Дюбуа де Монпере о функционировании здания в качестве мечети: «Достаточно небольшого представления о мусульманской архитектуре, чтобы видеть здесь только мечеть, временами обращаемую в христианскую церковь, а потому многочисленные доводы в защиту этого положения, за полной его очевидностью, не стоит и приводить» [Бертье-Делагард. 1918, с. 20]. А. Л. Бертье-Делагард видел аналогии памятника в архитектуре Ешиль-Джами («Зеленой мечети»), г. Изник (Турция). При этом отмечено, что и турецкая мечеть, возведенная в конце XIV в., и более ранняя судакская «строены по какому-то общему им прототипу, вероятно, распространенному у турок-сельджуков» [Бертье-Делагард. 1918, с. 22]. Исследователь предположил, что возведение мечети могло быть остановлено вследствие каких-либо серьезных политических изменений в регионе, и здание осталось недостроенным: «Вокруг ниши михраба мраморный наличник из двух широких поясков <…>. Пояски наличников предполагалось покрыть ковровым узором, но какое-то событие остановило работу мечети, и узор выполнен только на малом пространстве, вверху и слева внутреннего пояса <…>. Так как построение мечети было прервано, то позволительно думать, что по примеру сельджукских построек, вероятно, предполагали покрыть изразцами [внутреннее пространство]» [Бертье-Делагард. 1918, с. 21]. Возведение здания было отнесено к началу второй половины XIV в. [Бертье-Делагард. 1918, с. 23].

О надписи на михрабе А. Л. Бертье-Делагард отметил: «Генуэзцы захватили Судак в 1365 г., обратили мечеть в церковь и по верхнему поясу наличника михраба, вкривь и вкось, нарубили надпись, в которой с обычным им бесстыдством всю постройку приписал себе солдайский консул <…>. Очевидно, что надпись требует расчистки и новой попытки прочтения. Пока можно думать, что имя консула может читаться Catalanus Mondiona, а год – 1422, 1423, 1424 и даже 1473» [Бертье-Делагард. 1918, с. 22]. Ученый также отметил, что «кроме букв надписи посередине

наличника слегка намечен крест, а по сторонам – геральдические фигуры, вероятно, с гербового щита консула». А. Л. Бертье-Делагард обратил внимание на то, что после захвата Судака генуэзцами до появления надписи на михрабе прошло не менее пятидесяти лет, но объяснить причину этого не смог: «Объяснения могут быть многоразличны. Вначале они [генуэзцы – авт.] едва удерживались только в Судаке <…>. Укрепившись после мирного договора с татарами 1380 г., они, может быть, вначале стеснялись затронуть их религиозные чувства, а, может быть, в действительности мечеть и сразу же была обращена в церковь, но много позже нашелся бахвал-консул, воспользовавшийся какой-либо починкой церкви для надписи своего имени, как строителя чего-либо нового» [Бертье-Делагард. 1918, с. 23].

Изучением купольного здания, расположенного на территории Судакской крепости, занимается не одно поколение исследователей. Но итогом продолжительных изысканий стал не фундаментальный обобщающий материал по истории создания и функционирования памятника, а лишь накопившаяся масса серьезнейших вопросов, концепций и теорий, зачастую противоречащих друг другу. Т.н. «храм с аркадой» превратился в своеобразный исторический и историографический феномен, с каждым этапом изучения которого появляется множество новых домыслов и предположений, как серьезно обоснованных, так и базирующихся лишь на догадках и слабо аргументированных выводах. С начала научного освоения памятника во второй половине XIX в. зародились научные споры о времени возведения здания, его первоначальном назначении. Часть исследователей предполагала мечеть, построенную в начале XIV в. (Ф. Дюбуа де Монпере, Д. Кушнерев) или во второй половине столетия (А. Л. Бертье-Делагард). Тогда же возникла идея о том, что христианская церковь была обращена в мечеть (Ш. Ж. Ромм, П. И. Сумароков). В. Д. Смирнов видел в архитектуре памятника православный храм или сельджукскую мечеть, возведенную до XIV в. Острым вопросом, вызвавшим массу споров и противоречий, стала датировка надписи над михрабом. Начиная с рассматриваемого периода мнения исследователей по этому вопросу серьезно отличаются: 1422 г. (В. Н. Юргевич, 1863), 1423 г. (В. Д. Смирнов, В. Н. Юргевич, 1875), 1424 г. (Н. Н. Мурзакевич), 1473 г. (К. Десимони), 1422 г., 1423 г., 1424 г. или 1473 г. (А. Л. Бертье-Делагард). При этом надпись рассматривается либо в качестве непосредственного указателя на дату возведения памятника, либо на момент его кардинальной перестройки или реставрации. Оставляет множество разночтений сам текст надписи.

Выше представлен лишь ряд наиболее спорных вопросов, возникших при исследовании здания. Следует учитывать обширное количество других, не менее запутанных и проблемных нюансов истории возведения и функционирования памятника: почему мечеть оказалась недостроенной, когда и при каких обстоятельствах строительство было прервано и др.? Массу вопросов вызывает архитектоника строения. Данные вопросы своими корнями восходят ко второй половине XIX – началу XX века – времени его первоначального научного освоения. В дальнейшем, несмотря на неугасающий интерес к зданию, большинство из них до настоящего

момента остаются без твердо аргументированных ответов. Для поиска конкретных исчерпывающих решений представленных сюжетов требуется комплексное всестороннее исследование объекта культурного наследия, продолжение археологических работ на территории Судакской крепости, качественная архивная и историографическая эвристика.

СПИСОК ИСПОЛЬЗОВАННОЙ ЛИТЕРАТУРЫ

Бертье-Делагард А. Л. Каламита и Феодоро // ИТУАК. 1918. Вып. 55. С. 1–44.

Демидов А. Н. Путешествие в Южную Россию и Крым через Венгрию, Валахию и Молдавию, совершенное под руководством г-на Анатоля Демидова гг. Сансоном, Гюйо, Левелье, Раффе, Руссо, Нордманом и Дю Понсо. М.: Типография Семена, 1853. 543 с.

Демидов А. Н. Путешествие в Южную Россию и Крым через Венгрию, Валахию и Молдавию, совершенное в 1837 году // Петрова Э. Б., Прохорова Т. А. Крымские путешествия: Н. Н. Мурзакевич, А. Н. Демидов (к 200-летнему юбилею Н. В. Гоголя). Симферополь: Бизнес-Информ, 2011. 328 с.

Дюбуа де Монпере Ф. Путешествие по Кавказу, к черкесам и абхазам, в Грузию, Армению и Крым: в 6 т. Париж, 1843. Т. 5–6. Симферополь: Бизнес-Информ, 2009. 328 с.

Карпович Е. Ф. Судакская капелла: история одного архитектурного памятника // Известия Крымского отдела географического общества СССР. 1951. Вып. 1. С. 119–123.

Кёппен П. И. О древностях Южного берега Крыма и гор Таврических. СПб.: Тип. Имп. академии наук, 1837. 409 с. Назв. обл.: «Крымский сборник».

Книга путешествия. Турецкий автор Эвлия Челеби о Крыме: 1666–1667 гг. / Крымское отделение Института востоковедения НАН Украины; перевод и комментарии Е. В. Бахревского. Симферополь: Дар, 1999. 144 с.

Кушнерев Х. Судакская долина и вновь освященная Генуэзская древняя капелла. Феодосия: Типография общества Де-Лобель, 1885. 18 с.

Могаричев Ю. М., Сазанов А. В., Степанова Е. В., Шапошников А. К. Житие Стефана Сурожского в контексте истории Крыма иконоборческого времени / Крымский филиал Института археологии НАН Украины. Симферополь: Антиква, 2009. 334 с.

Мурзакевич Н. Н. Поездка в Крым в 1836 г. // ЖМНП. 1837. Ч. 13, № 3. С. 625–691.

Мурзакевич Н. Н. Поездка в Крым в 1836 г. // Петрова Э. Б., Прохорова Т. А. Крымские путешествия: Н. Н. Мурзакевич, А. Н. Демидов (к 200-летнему юбилею Н. В. Гоголя). Симферополь: Бизнес-Информ, 2011. 328 с.

Мурзакевич Н. Н. Поездки в Феодосию, Судак и Керчь // ЗООИД. 1872. Т. 8. С. 318–322.

Описание Крыма (Tartariae Descriptio) Мартина Броневского // ЗООИД. 1867. Т. 6. С. 333–367.

Паллас П. С. Наблюдения, сделанные во время путешествия по южным наместничествам Русского государства в 1793–1794 годах / РАН; под ред. Б. В. Левшина. М.: Наука, 1999. 246 с. (Серия: «Научное наследство»; вып. 27).

Петрова Э. Б., Прохорова Т. А. Крымские путешествия: Шарль Жильбер Ромм. «Путешествие в Крым в 1786 году». Симферополь: Бизнес-Информ, 2011. 168 с.

Сентиментальные путешествия в Тавриду: П. И. Сумароков, И. М. Муравьев-Апостол / под ред. В. А. Кошелева. Великий Новгород; Симферополь: Растр, 2016. 507 с.

Смирнов В. Д. Археологическая экскурсия в Крым летом 1886 года // ЗВОИРАО. 1887. Т. 1, вып. 4. С. 273–302.

Смирнов В. Д. Археологическая экскурсия в Крым летом 1886 года // Непомнящий А. А. Подвижники крымоведения: в 2-х т. Симферополь, 2008. Т. 2: «TAURICA ORIENTALIA». С. 499–529. (Серия: «Биобиблиография крымоведения»; вып. 12).

Сумароков П. И. Путешествие по всему Крыму и Бессарабии в 1799 году / Предисловие и комментарии

Т. М. Фадеевой. Симферополь: Бизнес-Информ, 2012. 208 с.
Устав для Генуэзских колоний в Черном море, изданный в Генуе в 1449 году. Латинский текст с переводом и примечаниями В. Юргевича // ЗООИД. 1863. Вып. 5. С. 629–837.
Эвлия Челеби. Книга путешествия. Крым и сопредельные области (извлечения из сочинения турецкого путешественника XVII в.) / Перевод и комментарии Е. В. Бахревского. Симферополь: Доля, 2008. 272 с.
Юргевич В. Н. Генуэзские надписи в Крыму // ЗООИД. 1863. Т. 5. С. 157–177.
Юргевич В. Н. Донесение о поездке в Крым // ЗООИД. 1875. Т. 9. С. 397–403.
Якубовский А. Ю. Рассказ Ибн-ал-Биби о походе малоазийских турок на Судак, половцев и русских в начале XIII в. (черты из торговой жизни половецких степей) // ВВ. 1928. Т. 25. С. 53–76.
311 заседание Императорского Одесского общества истории и древностей 29 апреля 1898 г. // ЗООИД. 1898. Т. 21. С. 53–66.

REFERENCES

Bert'e-Delagard A. L. Kalamita i Feodoro // ITUAK. 1918. Vyp. 55. S. 1–44.
Demidov A. N. Puteshestvie v Iuzhnuiu Rossiiu i Krym cherez Vengriiu, Valakhiiu i Moldaviiu, sovershennoe pod rukovodstvom g-na Anatolia Demidova gg. Sansonom, Giuio, Level'e, Raffe, Russo, Nordmanom i Diu Ponso. M.: Tipografiia Semena, 1853. 543 s.
Demidov A. N. Puteshestvie v Iuzhnuiu Rossiiu i Krym cherez Vengriiu, Valakhiiu i Moldaviiu, sovershennoe v 1837 godu // Petrova E. B., Prokhorova T. A. Krymskie puteshestviia: N. N. Murzakevich, A. N. Demidov (k 200-letnemu iubileiu N. V. Gogolia). Simferopol': Biznes-Inform, 2011. 328 s.
Diubua de Monpere F. Puteshestvie po Kavkazu, k cherkesam i abkhazam, v Gruziiu, Armeniiu i Krym: v 6 t. Parizh, 1843. T. 5–6. Simferopol': Biznes-Inform, 2009. 328 s.
Karpovich E. F. Sudakskaia kapella: istoriia odnogo arkhitekturnogo pamiatnika // Izvestiia Krymskogo otdela geograficheskogo obshchestva SSSR. 1951. Vyp. 1. S. 119–123.
Këppen P. I. O drevnostiakh Iuzhnogo berega Kryma i gor Tavricheskikh. SPb.: Tip. Imp. akademii nauk, 1837. 409 s. Nazv. obl.: «Krymskii sbornik».
Kniga puteshestviia. Turetskii avtor Evliia Chelebi o Kryme: 1666–1667 gg. / Krymskoe otdelenie Instituta vostokovedeniia NAN Ukrainy; perevod i kommentarii E. V. Bakhrevskogo. Simferopol': Dar, 1999. 144 s.
Kushnerev Kh. Sudakskaia dolina i vnov' osviashchennaia Gunuezskaia drevniaia kapella. Feodosiia: Tipografiia obshchestva De-Lobel', 1885. 18 s.
Mogarichev Iu. M., Sazanov A. V., Stepanova E. V., Shaposhnikov A. K. Zhitie Stefana Surozhskogo v kontekste istorii Kryma ikonoborcheskogo vremeni / Krymskii filial Instituta arkheologii NAN Ukrainy. Simferopol': Antikva, 2009. 334 s.
Murzakevich N. N. Poezdka v Krym v 1836 g. // ZhMNP. 1837. Ch. 13, № 3. S. 625–691.
Murzakevich N. N. Poezdka v Krym v 1836 g. // Petrova E. B., Prokhorova T. A. Krymskie puteshestviia: N. N. Murzakevich, A. N. Demidov (k 200-letnemu iubileiu N. V. Gogolia). Simferopol': Biznes-Inform, 2011. 328 s.
Murzakevich N. N. Poezdki v Feodosiiu, Sudak i Kerch' // ZOOID. 1872. T. 8. S. 318–322.
Opisanie Kryma (Tartariae Descriptio) Martina Bronevskogo // ZOOID. 1867. T. 6. S. 333–367.
Pallas P. S. Nabliudeniia, sdelannye vo vremia puteshestviia po iuzhnym namestnichestvam Russkogo gosudarstva v 1793–1794 godakh / RAN; pod red. B. V. Levshina. M.: Nauka, 1999. 246 s. (Seriia: «Nauchnoe nasledstvo»; vyp. 27).
Petrova E. B., Prokhorova T. A. Krymskie puteshestviia: Sharl' Zhil'ber Romm. «Puteshestvie v Krym v 1786 godu». Simferopol': Biznes-Inform, 2011. 168 s.
Sentimental'nye puteshestviia v Tavridu: P. I. Sumarokov, I. M. Murav'ev-Apostol / pod red. V. A. Kosheleva.

Velikii Novgorod; Simferopol': Rastr, 2016. 507 s.
Smirnov V. D. Arkheologicheskaia ekskursiia v Krym letom 1886 goda // ZVOIRAO. 1887. T. 1, vyp. 4. S. 273–302.
Smirnov V. D. Arkheologicheskaia ekskursiia v Krym letom 1886 goda // Nepomniashchii A. A. Podvizhniki krymovedeniia: v 2-kh t. Simferopol', 2008. T. 2: «TAURICA ORIENTALIA». S. 499–529. (Seriia: «Biobibliografiia krymovedeniia»; vyp. 12).
Sumarokov P. I. Puteshestvie po vsemu Krymu i Bessarabii v 1799 godu / Predislovie i kommentarii T. M. Fadeevoi. Simferopol': Biznes-Inform, 2012. 208 s.
Ustav dlia Genuezskikh kolonii v Chernom more, izdannyi v Genue v 1449 godu. Latinskii tekst s perevodom i primechaniiami V. Iurgevicha // ZOOID. 1863. Vyp. 5. S. 629–837.
Evliia Chelebi. Kniga puteshestviia. Krym i sopredel'nye oblasti (izvlecheniia iz sochineniia turetskogo puteshestvennika XVII v.) / Perevod i kommentarii E. V. Bakhrevskogo. Simferopol': Dolia, 2008. 272 s.
Iurgevich V. N. Genuezskie nadpisi v Krymu // ZOOID. 1863. T. 5. S. 157–177.
Iurgevich V. N. Donesenie o poezdke v Krym // ZOOID. 1875. T. 9. S. 397–403.
Iakubovskii A. Iu. Rasskaz Ibn-al-Bibi o pokhode maloaziiskikh turok na Sudak, polovtsev i russkikh v nachale XIII v. (cherty iz torgovoi zhizni polovetskikh stepei) // VV. 1928. T. 25. S. 53–76.
311 zasedanie Imperatorskogo Odesskogo obshchestva istorii i drevnostei 29-go aprelia 1898 g. // ZOOID. 1898. T. 21. S. 53–66.

Резюме

Рассмотрена история исследования средневекового купольного здания, расположенного на территории Генуэзской крепости в Судаке. Упорядочен опыт первоначальных попыток составления архитектурной истории памятника и анализа его архитектоники в отечественной историографии. Охарактеризованы первые попытки сохранения и охраны объекта культурного наследия, связанные с деятельностью сотрудников Одесского общества истории и древностей (ООИД), Таврической ученой архивной комиссии (ТУАК). Представлен опыт научного освоения эпиграфических памятников, обнаруженных в интерьере здания.

Ключевые слова: Судак, Генуэзская крепость, мечеть, памятник архитектуры, объект культурного наследия, история изучения.

Summary

The history of study of a medieval dome building located in the grounds of the Genoese Fortress in Sudak from the last quarter of the 18th century to the early 20th century became the subject of this work. The experience was streamlined of initial attempts in national historiography to compile the architectural history of the monument and analyze its architectonics. Characterized were the first attempts to preserve and protect the cultural heritage site on the part of the members of the Odessa History and Antiquities Society and the Taurida Academic Archive Commission. The work presents the experience of science-based studies of epigraphic artifacts discovered in the interior of the building.

Key words: Sudak, Genoeses fortress, mosque, architectural monument, cultural heritage site, history of study

СВЕДЕНИЯ ОБ АВТОРЕ
Ломакин Дмитрий Анатольевич, к.и.н.,
научный сотрудник Научно-исследовательского
центра истории и археологии Крыма
ФГАОУВО «Крымский федеральный университет
имени В. И. Вернадского».
E-mail: LomakinDA@mail.ru.

ABOUT THE AUTHOR
Dmitriy A. Lomakin – CSc in History,
Researcher, V. I. Vernadsky Crimean Federal
University (4, V. I. Vernadsky Avenue,
Simferopol 295007, Russian Federation).
E-mail: LomakinDA@mail.ru.

Я. М. ПАРОМОВ
Ya. M. PAROMOV

ИСТОРИЯ АРХЕОЛОГИЧЕСКИХ ИССЛЕДОВАНИЙ НА ТАМАНСКОМ ПОЛУОСТРОВЕ. ЧАСТЬ 3 (1992 – 2012 гг.)[1]

HISTORY OF ARCHAEOLOGICAL RESEARCH ON THE TAMAN PENINSULA. PART 3 (1992 – 2012gg.)

Рассматриваемое время было характерно почти полным изменением условий жизни. Кризис 1990-х годов отразился на всей отечественной науке, в том числе и на археологии. В этот период практически прекратилось бюджетное финансирование раскопок. Там, где исследования были продолжены, они проводились либо на новостроечные средства, либо на деньги, выделявшиеся различными фондами – РГНФ, РФФИ и другими, либо на новые для российской реальности спонсорские средства и средства заинтересованных в раскопках организаций и лиц, либо, довольно часто, на собственные вложения участников археологических экспедиций. В данных обстоятельствах не удивительно заметное общее снижение активности и временное прекращение исследований на отдельных (и даже самых значительных) памятниках. Однако на следующем этапе (2001–2012 гг.) раскопки на территории Таманского полуострова вновь приобрели прежние масштабы и спустя несколько лет в конце рассматриваемого периода стремительно расширились. В археологической практике на Тамани постсоветского времени можно выделить три этапа. Первый, условно называемый эпохой депрессии, охватывает 1992–2000 гг. и отличается снижением общего числа экспедиций почти на треть: с 11 – в 1991 г. до 7 – в 1993 г. Второй этап (2001–2012 гг.) стал временем возврата к прежнему уровню и роста (в отдельные годы более чем на треть) общего объема исследований. Число экспедиций поднялось в это время с 11 – в 2000 г. до 17 – в 2001 и 15 – в 2012 гг. Третий этап (2013–2016 гг.) был временем скачкообразного роста археологических исследований, при котором число экспедиций и отрядов увеличилось более чем в два раза: до 20 – в 2013 г. и до 34 – в 2015 и 2016 гг. В данной статье рассматриваются первые два этапа постсоветского периода. Большое влияние на общую ситуацию с археологическими исследованиями на Таманском полуострове в постсоветское время оказали масштабные строительные и проектные работы по возведению перевалочного порта в районе поселка Волна, по прокладке к нему двухпутной железной дороги и после присоединения к России Крыма строительству уникальной в техническом и общественном отношении Крымской переправы, высоковольтных

[1]Первая и вторая части работы опубликованы в «Боспорских исследованиях» вып. XXXIX и вып.XL.

линий электропередачи, а также связанных с переправой автомобильных и железнодорожных подъездных путей.

Общая хронология археологических исследований на Таманском полуострове в рассматриваемое время выглядит следующим образом. В течение 1992–2000 гг. лишь на двух памятниках – Патрее (Гаркуша-1) и Таманском городище исследования не прерывались. На первом работали Патрейский отряд под руководством А.П. Абрамова и Таманский подводный археологический отряд, возглавлявшийся В.Н. Таскаевым. По отдельным Открытым листам в районе Патрея работали также А.Г. Васильев (с 2000 г., георадарная разведка в северо-западной части Таманского залива) и В.О. Акимов (с 2000 г., наземная разведка к востоку от Патрея). Античные слои Таманского городища исследовались Гермонасской археологической экспедицией ГМИИ под руководством С.И. Финогеновой. Средневековые слои этого памятника изучались Тмутараканской экспедицией Краснодарского музея, возглавлявшейся И.Н. Богословской (1992–1995 гг.) и Э.Р. Устаевой (1999–2001 гг.).

В 1994 г. после двухлетнего перерыва возобновились археологические исследования в Фанагории, проводившиеся с этого времени под руководством В.Д. Кузнецова: первые годы отрядом, в дальнейшем – Фанагорийской экспедицией ИА РАН. В 1996 г. в ее составе работала археологическая миссия Лондонского университета, принимавшая участие в раскопках памятника. Исследования Ильичевского городища были продолжены Э.Я. Николаевой (1992–1994 гг., Ильичевская экспедиция) и Э.Р. Устаевой (1992, 1994 гг., Ильичевский отряд Таманского музея). Раскопки на этом памятнике проводились также А.А. Завойкиным (1996, 1997 гг., Ильичевский отряд Таманской экспедиции ИА РАН). Экспедицией Краснодарского краеведческого музея под руководством А.В. Кондрашева были продолжены подводные археологические разведки в районе мысов Панагия и Тузла (1992–1997 гг.) и начаты охранные раскопки разрушаемого морем грунтового могильника у мыса Тузла – Тузлинского некрополя (1995–1999 гг.). В 1992 г. Таманской экспедицией ИА РАН, возглавлявшейся А.Б. Колесниковым, исследовалось античное поселение Приморский-23. В 1993 г. Краснодарская археологическая экспедиция Кубанского госуниверситета (научный руководитель И.И. Марченко) проводила охранные археологические раскопки по трассе строительства железной дороги от станции Вышестеблиевская до станции Тамань. Непосредственными исполнителями этих работ являлись Н.Ю. Лимберис и В.В. Бочковой. В том же 1993 г. Восточно-Боспорская археологическая экспедиция ГМИИ, возглавлявшаяся Е.А. Савостиной, завершила свои исследования на поселении античного и средневекового времени Юбилейный-1. Во второй половине 1990-х годов на ряде памятников юго-западной части Таманского полуострова работали археологи из Эрмитажа и Института истории материальной культуры. В 1996–1999гг. раскопки поселения античного и средневекового времени Волна-1 производились Южно-Таманской античной комплексной археологической экспедицией ГЭ под руковод-

ством С.Л. Соловьева. Поселения Артющенко-2 (античное) и Вышестеблиевская-11 (античное и средневековое) исследовались Таманским (Е.Я. Рогов) и Черноморским (С.В. Кашаев) отрядами Боспорской экспедиции ИИМК РАН. Раскопки на поселении античного и средневекового времени Артющенко-1 с 1998 г. производились Бугазским отрядом той же экспедиции, возглавлявшимся Ю.А. Виноградовым. В 1997 г. Н.И. Сударев проводил обследование нескольких поселений в северо-западной части Фонталовского полуострова, являющегося, в свою очередь, северо-западной частью Таманского. В следующем 1998 г. разведочными исследованиями античного поселения Приазовский-4 занимался Приазовский отряд Таманской экспедиции ИА РАН под руководством А.А. Завойкина и Н.И. Сударева. В том же 1998г. Янтарской экспедицией Краснодарского комитета по охране культурного наследия, возглавлявшейся О.В. Богословским, был исследован курган эпохи бронзы, античного и средневекового времени Янтарь-1 (Веселовка 20). В течение двух полевых сезонов (1998 и 2000) археологические разведки на Таманском полуострове в районе станицы Голубицкой (1998) и на всей территории (2000) проводились Южнороссийской комплексной экспедицией Российского института наследия под руководством И.В. Волкова. В 1999 г. Приазовским отрядом Таманской экспедиции ИА РАН под руководством А.А. Завойкина и Н.И. Сударева были возобновлены исследования на поселении античного времени Береговой-4 (Саратовское), продолжавшиеся в течение пяти полевых сезонов. Сотрудником отдела классической археологии ИА РАН Ю.В. Горловым в рассматриваемое время проводились различные по своему характеру работы: в 1992 г. в рамках Таманской экспедиции ИА РАН – консервация старого раскопа на поселении античного и средневекового времени Красноармейский-1 и охранные раскопки на поселении Приазовский-4; в 1994 г. – разведки и шурфовка на городище Кепы; в 1995 и 1996 гг. – раскопки на городище Кепы и разведки на территории полуострова. В 1997 г. он возглавил (с российской стороны) исследования по совместному с французскими коллегами проекту, продолжавшиеся с 1997 до 2000 г. После депонирования в ИНИОН РАН «Археологической карты Таманского полуострова» *(Паромов. 1992)* исследования по этой теме были продолжены. Расширение круга памятников в 1990-е годы и их обследование практически не прерывались. Полевые работы в этот период проводились мной как по своему Открытому листу (1993 г.), так и в виде участия в экспедициях и отрядах, возглавлявшихся А.П. Абрамовым (ИА РАН, 1992 г.), С.Л. Соловьевым (ГЭ, 1997 г.) и Е.Я. Роговым (ИИМК РАН, 1998–2000 гг.).

Рассмотрим краткие итоги перечисленных выше археологических исследований на Таманском полуострове. Работы на Патрее имели комплексный характер. Раскопки были сосредоточены преимущественно в западной части городища и на крепости-батарейке. Их целью было уточнение границ и топографии памятника в различные периоды его существования, выявление разновременных оборонительных сооружений, а также уточнение конструктивных особенностей крепости, стратиграфии и хронологии нижележащих культурных слоев. В 1992–2000 гг. были исследованы

сырцовые жилые комплексы рубежа VI–V вв. до н.э., амфорные склады V в. до н.э., печи, зерновые и хозяйственные ямы античного и средневекового времени, остатки ремесленного производства, были выделены Верхний и Нижний город античного времени, находящийся в настоящее время под водой, продолжены исследования хозяйственных комплексов эпохи поздней бронзы – раннего железа (*Абрамов.* 1995; 1996; 1997; 1999а; 1999б; 2000). Особого внимания заслуживает обследование западной части памятника по методике, разработанной в экспедиции. В течение нескольких лет здесь производились сбор и классификация подъемного материала со строгой фиксацией места находки каждого черепка (*Степашкина.* 1995). Обработка этих данных выявила на плане несколько компактных пятен, представляющих остатки усадеб хазарского времени (VIII–IX вв.), что позволяет судить о характере и планировочной структуре поселения указанного периода. Подобные же исследования производились для выделения отдельных усадеб различных периодов античной эпохи. Исследования затопленной части городища, проводимые В.Н. Таскаевым, выявили систему городской застройки раннего Патрея (в настоящее время зафиксированы остатки около 20 усадеб второй половины VI – III вв. до н.э.); подводные разведки определили наличие культурного слоя античного времени в 250–300 м от берега, а также выявили несколько колодцев городского типа и другие объекты (*Таскаев.* 1992; 1995; 1996; 1997; 1999а; 1999б; 2000). Ценные данные были получены георадарной группой под руководством А.Г. Васильева, создавшей модификацию георадара для морских подводных работ (*Васильев, Копейкин, Морозов.* 2002). В рамках исследований экспедиции был разработан археолого-топографический план Патрея, документально обобщивший предшествующие исследования и ставший опорой для дальнейших работ (*Паромов,* 1993а).

Материалам и отдельным находкам из раскопок и разведок рассматриваемого времени посвящено более двух десятков публикаций, касающихся торговых связей, топографии и периодизации жизни Патрейского городища (*Абрамов.* 1992; 1999; 2000а; *Таскаев.* 1994). Изданы важнейшие керамические комплексы, выявленные в затопленной водами Таманского залива части памятника (*Абрамов, Сазонов.* 1992; *Таскаев.* 1992. С. 214–216; 1995. С. 180; *Османова.* 1995. С. 38–40; 1999. С. 34–38; *Ломтадзе.* 1995. С. 28–30), а также выявленные под водой архитектурно-строительные комплексы, объекты хозяйственного назначения и «клады 1998г.» (*Таскаев.* 1999; *Абрамов, Болдырев.* 2001). Отдельные исследования посвящены классификации и периодизации античных амфор и раннеантичных амфорных фрагментов, базирующихся большей частью на материалах Патрея (*Абрамов.* 1993; 1993а; 1998; *Абрамов, Паромов.* 1993). Среди последних особо следует выделить фундаментальную работу А.П. Абрамова 1993 г. Частично были опубликованы новые материалы эпохи поздней бронзы – раннего железного века (*Бранденбург,* 1995; *Абрамов, Пиунова.* 1995. Рис. 18, 10; 19, 13. Кат. № 18, 43). Изданы практически все данные по погребальным комплексам в районе Патрейского городища (*Сударев.* 1994), опубликованы важнейшие комплексы керамики, выявленные в

ходе полевых исследований (*Абрамов*. 1994; *Лёвин*. 1994; *Ломтадзе*. 1994), а также две найденные ранее надписи (*Смирнова*. 2002. С. 228, 229).

В рассматриваемое время исследования на Таманском городище были сосредоточены на трех площадях Северо-Восточного раскопа, где представлены культурные слои и строительные остатки практически всех исторических этапов существования памятника – от оборонительных сооружений турецко-татарского периода (XV–XVII вв.) до раннеантичных жилищных и хозяйственных комплексов второй половины VI – V вв. до н.э. (*Финогенова*. 1996; 1997; 1999; 2001; 2001а). В 1992, 1993 и 1995 гг. средневековые слои городища исследовались И.Н. Богословской. В 1999 и 2000 гг. раскопки их проводились сотрудницей Таманского музея Э.Р. Устаевой. Из строительных комплексов особого внимания заслуживают два помещения I в. до н.э. с расписной штукатуркой, из находок – мраморный алтарик IV в. до н.э. с посвятительной надписью «Афродите». Следует упомянуть также остатки печи, свидетельствующие, возможно, о стеклодувном производстве в позднеантичной и раннесредневековой Гермонассе. Исследования принесли также ценный керамический материал первой половины VI в. до н.э., имеющий большое значение для уточнения времени основания и места расположения архаической Гермонассы. В некоторых опубликованных работах содержатся общие сведения как о Таманском городище, раннесредневековой Гермонассе и Тмутаракани, так и о памятнике античного времени (*Афанасьева.* 1996; *Зеленский.* 2002; *Коровина.* 1998; 1999; *Финогенова.* 1996а; *Finogenova.* 2003). Отдельные статьи посвящены глиняным конусовидным предметам, терракотовым статуэткам, системе росписи помещений 1 в. до н.э., стратиграфии античных слоев, границам и планировке античной Гермонассы, средневековым граффити Таманского городища (*Трейстер, Шелов-Коведяев.* 1992; *Финогенова.* 1992; 1998; 1999а; 2000; *Флерова.* 1997).

Возобновившиеся под руководством В.Д. Кузнецова исследования Фанагорийской экспедиции были продолжены на холме Верхний город. В 1995 г. с целью раскрытия ранних слоев памятника здесь был заложен раскоп общей площадью 900 кв. м. Основные сведения о работах экспедиции в 1994–2000 гг. представлены в ряде публикаций (*Кузнецов.* 1998; 1999; 2009; *Кузнецов, Латарцев.* 2001; *Кузнецов, Латарцев, Латарцева, Амелькин.* 2003; *Цецхладзе.* 1999; *Шавырина.* 2000). Новые исследования показали, что жизнь на этом участке городища возникла в раннеантичное время и продолжалась с VI в. до н.э. вплоть до хазарского времени. На раскопе был зафиксирован слой архаического периода, находки из которого (фрагменты нескольких типов расписной ионийской керамики) подтвердили известную ранее только по письменным источникам дату основания Фанагории, относящуюся к середине VI в. до н.э. В слое эллинистического времени (III–II вв. до н.э.) были открыты фрагменты стен семи домов, построенных из сырцовых кирпичей на каменном фундаменте. Необходимо отметить, что относительно хорошей сохранностью отличался слой V в. до н.э., в котором были выявлены жилые комплексы архаического времени. В процессе раскопок были обнаружены остатки не менее семи домов, построенных из

сырцовых кирпичей без фундамента, прямо на грунте. К иному типу построек относился дом из сырцового кирпича, датирующийся концом VI в. до н.э., состоявший из полуподвала и жилого помещения, расположенного над ним. С улицы в полуподвал вели три ступени, вырубленные в материковом грунте и обложенные по бокам сырцовыми стеночками. Судя по находкам, среди которых присутствовали хиосская амфора, плетеная корзина, фрагменты терракотовых статуэток и несколько обломков статуи Коры, подвал служил хозяйственным и рабочим помещением. По мнению В.Д. Кузнецова, дом принадлежал скульптору, работавшему в различной технике. Его же бронзолитейная мастерская, выявленная ранее В.С. Долгоруковым, находилась рядом. Одновременно с раскопками Верхнего города были продолжены исследования всех трех участков обширного некрополя Фанагории – западного, южного и восточного. Здесь были получены новые данные о типах погребальных сооружений (каменные и земляные склепы, плитовые гробницы – каменные ящики, так называемые могилы с заплечиками, погребения с черепицами, захоронения в амфорах, простые могилы), о погребальных обрядах, социальной структуре и этническом составе древнего общества. В 1999 г. в рамках Фанагорийской экспедиции был создан отряд для проведения подводных исследований в акватории затопленной части городища. Его главной задачей было гидроакустическое обследование морского дна и составление батиметрической карты, а также испытание различной аппаратуры и методики производства так называемых подводных раскопок для оценки мощности, состояния и сохранности культурного слоя в необычных условиях. Эти исследования показали, что затопленной частью Фанагории следует считать полосу шириной от 200 м (на востоке) до 270 м (на западе), длина которой в широтном направлении достигает 1 км. Площадь затопленной части городища по новым данным колеблется в пределах 22–25 га, что заметно больше вычисленной по данным подводных исследований В.Д. Блаватского. Общая площадь памятника составила, по уточненным данным, не менее 60 га.

Значительное число публикаций, относящихся к Фанагории, было основано на материалах из раскопок рассматриваемого или более раннего времени. Отдельные статьи были посвящены «синдским» оболам, переименованию Фанагории в Агриппию, времени автономной фанагорийской чеканки (*Абрамзон, Горлов.* 1998; *Болдырев.* 1999; *Денисова.* 1999; *Завойкин.* 1995). Был опубликован ряд фанагорийских надписей: о «визите эвбейца в Фанагорию», о существовании в городе общины иудеев, «вторая проксения», строительная надпись, несколько манумиссий и списков имен из находок 1970-х годов (*Виноградов Ю.Г.* 2001; *Даньшин.* 1992; 1993; *Яйленко.* 2001; 2002а; 2003). Отдельные статьи были посвящены храмовому комплексу, выявленному под водой, самой Фанагории и ее метрополии, картографированию эпиграфических памятников на территории городища, раннему керамическому импорту и керамическому комплексу IV–V вв. н.э. (*Амелькин.* 2002; *Кузнецов.* 2000а; 2001; *Ломтадзе Н.В.* 1996; *Морган.* 1999а; *Сазанов.* 1999), а также отдельным находкам: наконечникам стрел, голове архаической статуи, гемме с изображением Аполлона

(*Завойкин.* 1998; *Савостина.* 1999б; - 2002). Несколько работ В.Д. Кузнецова теоретического характера непосредственным образом касались Фанагории (1995; 1999а; 2000; 2000б; 2001а). Тогда же был опубликован археолого-топографический план Фанагории, обобщивший предшествующие исследования памятника (*Паромов.* 1993). За рубежом вышло несколько публикаций, посвященных раннему аттическому импорту, обзору исследований Фанагории и общему очерку колонии (*Arafat, Morgan.* 1999; *Kuznecov*. 2002; *Tsetskhladze.* 1997; *Tsetskhladze, Kuznetsov.* 1997).

На Ильическом городище в рассматриваемое время работы производились в трех местах: на ранневизантийской крепости-батарейке их возглавляла Э.Я. Николаева, у южной окраины городища – Э.Р. Устаева, в западном прибрежном секторе памятника – Э.Я. Николаева и А.А. Завойкин. На крепости исследования носили завершающий, консервационный характер. У южной окраины поселения был выявлен крупный хозяйственный комплекс с хорошо обустроенными зерновыми ямами. К востоку от него исследована винодельня V в. н.э. с пятью давильными площадками, рычажно-винтовым прессом и тремя цистернами общим объемом около 4,5 куб. м. Здание винодельни, вероятно, было украшено найденной при раскопках терракотовой протомой Диониса. В 100 м восточнее находились остатки комплекса обжигательных печей, связанных с производством амфорной тары. В западном секторе Ильичевского городища, вблизи пролива, в результате хозяйственной деятельности обнажились культурные слои римского времени. Здесь были доследованы часть винодельни I в. до н.э. – I в. н.э. и часть усадьбы того же времени (*Николаева.* 1995; *Завойкин.* 1997; 1997а; *Николаева, Устаева.* 1996; *Устаева*. 1996; 1998). Исследования памятника дали материал для серьезных разработок исторического характера (*Николаева, Десятчиков.* 1998; *Завойкин.* 1999).

В 1992–1997 гг. А.В. Кондрашевым были продолжены подводные исследования в районе мыса Панагия и мыса Тузла, проводившиеся с повышенной точностью фиксации и нанесения на план обнаруженных объектов и отдельных находок. Новая методика позволила выявить и доказать существование якорных корабельных стоянок античного времени вблизи обоих мысов. С 1995 г. экспедицией Краснодарского музея проводились также охранные раскопки известного памятника – Тузлинского некрополя (грунтового и курганного могильника). Результатом этих исследований явилось уточнение топографии и хронологии памятника. Открытие земляного склепа ранневизантийского периода, датирующегося первой половиной V в. н.э., свидетельствует, что Тузлинский некрополь и поселение, которому он принадлежал (предположительно Корокондама), продолжали существовать в указанный период (*Кондрашев.* 1993; 1993а; 1994; 1995; 1996; 1997; 1999; 2000; *Кондрашев, Пьянков.* 2002; *Kondrashov.* 1995; *Tsetskhladze, Kondrashov.* 2001).

Всего один полевой сезон (1992 г.) продолжались работы А.Б. Колесникова на античном поселении Приморский-23, находящемся на территории современного поселка, на суше и мелководье – на дне Таманского залива. На памятнике исследовались разрушаемый береговой абразией участок поселения и затопленный морем колодец,

найденный вблизи уреза воды. В нижних слоях берегового раскопа были найдены фрагменты хиосских и лесбосских амфор, чернолаковых сосудов V – начала IV вв. до н.э., амфорные клейма Менды, Фасоса, Гераклеи, Синопы. Особого внимания по своей конструкции и находкам заслуживает колодец. Его основанием являлся один венец из бревен. Выше шла кладка из крупных необработанных камней известняка-ракушечника, на которые был уложен еще один венец из бревен и поставлены большие обработанные известняковые плиты, по две на каждой из четырех сторон колодца. Внутренние («чистые») размеры квадратного в плане колодца составляли 2 х 2 м, высота всей конструкции – около 1,5–1,6 м. Его заполнение представляло собой забутовку из глинистого грунта, обломков камней и амфор. При этом было использовано очень большое количество фрагментов амфор, среди которых найдено более 300 ножек мендийских, фасосских (и круга Фасоса), гераклейских, хиосских (пухлогорлых и колпачковых), лесбосских и протофасосских амфор, амфор Пепарета, амфор с раздутым горлом и амфор со стаканообразными ножками. Время забутовки колодца датировано по амфорным клеймам 390–380 гг. до н.э. Размеры и конструкция колодца свидетельствуют о его общественном назначении. Влажная среда способствовала хорошей сохранности находок из дерева. Самой выразительной среди них являлся гребень, вырезанный из груши, составленный из четырех отдельных элементов, на каждом из которых с обеих сторон имелись гравированные изображения – сюжетные и орнаментальные. На гребне были изображены голова молодого Геракла и голова Гермеса, дельфин, преследующий скумбрию или ставриду, припавшая на передние лапы собака, пальметты (*Колесников.* 2010; *Паромов*. 2015. С. 146, 147).

В 1993 г. Н.Ю. Лимберис и В.В. Бочковой на трассе строительства железнодорожной ветки от станции Вышестеблиевская до станции Тамань исследовали 16 курганов и частично два поселения. Раскопанные экспедицией Кубанского госуниверситета курганы в большинстве представляли собой естественные возвышения. Пять из них были насыпаны на холмах. Восемь курганов находились, возможно, на окраинах поселений, поскольку при раскопках наряду с погребениями встречались хозяйственные ямы и другие комплексы поселенческого происхождения. Трасса строившейся железной дороги прошла у границ средневековых поселений Виноградный-6, Вн-11 и Вн-12, периферия двух из них была затронута раскопом. В исследованных курганах были выявлены погребения эпохи бронзы, античного и средневекового времени. В одном из четырех курганов эпохи бронзы под кромлехом был найден энеолитический сосуд, во всех ранних курганах присутствовали более поздние впускные погребения. В трех курганах встречены погребения, принадлежавшие местному греко-варварскому населению второй половины IV в. до н.э. – I в. н.э. Эти захоронения совершались в земляных склепах, подбойных могилах, амфорах (детские погребения), узких прямоугольных (или со скругленными торцами) ямах, а также в подквадратных ямах сравнительно большого размера. Некоторые погребения представляли собой трупосожжения на месте. Затронутые трассой железной дороги поселения являлись средневековыми.

Оба они по массовому амфорному материалу были отнесены: одно – к хазарскому периоду (VIII–IX вв.), другое – к тмутараканскому времени (X–XI вв.) (*Лимберис, Марченко.* 1997; 2003).

В том же 1993 г. Е.А. Савостина провела завершающий этап работ на поселении Юбилейный-1 – доследование и зачистку 15 хозяйственных ям, отдельных площадей и засыпку раскопов. В заполнении ям преобладали фрагменты амфор эллинистического времени. Исследованиями была выявлена единовременность засыпки большинства ям (*Савостина*. 1998. С. 31).

В 1996–2000 гг. исследования в районе поселка Волна проводила экспедиция Государственного Эрмитажа под руководством С.Л. Соловьева. На первом этапе (1996, 1997) она была совместной с ИИМК РАН. В ее работе в различное время принимали участие А.М. Бутягин, М.Ю. Вахтина, В.И. Кац, С.В. Кашаев, Я.М. Паромов, Е.Я. Рогов, сотрудница Варшавского университета А. Улановска. Раскопки, носившие охранный характер, были сосредоточены на поселении античного и средневекового времени Волна-1 (Северно-Зеленское) и были продолжением охранных раскопок Панагийской экспедиции Краснодарского музея 1993–1994 гг. под руководством О.В. и И.Н. Богословских, итоги которых не опубликованы. В течение пяти сезонов (1996–2000 гг.) экспедицией ГЭ на памятнике были выявлены остатки глиняно-плетневых построек конца VI – начала V в. до н.э. с огороженным двором, «остатки большой сельской усадьбы III–II вв. до н.э., возможно двухэтажной, с множеством жилых и хозяйственных помещений и двором, крытым легкой тростниковой крышей. Рядом с усадьбой обнаружено несколько десятков хозяйственных ям, предназначавшихся для хранения продуктов сельского хозяйства» и уникальное по конструкции сооружение со ступенчатым спуском к источнику, снабжавшему водой жителей поселка. Исследованы также хозяйственные комплексы римского времени. Установлено, что в античную эпоху поселение существовало с конца VI в. до н.э. по IV в. н.э. «с более или менее продолжительными перерывами». Среди чрезвычайно большого количества находок, представляющих массовый материал, характерный для античных поселений Таманского полуострова, особо следует отметить набор бронзовых медицинских инструментов и «записки на черепках». По мнению автора, этнический состав населения «был весьма неоднородным, о чем свидетельствует немалое число обломков лепной керамики, которая с той или иной долей вероятности может быть связана с местным варварским населением Синдики» (*Соловьев.* 2001; *Соловьев, Бутягин.* 1999; 2000; 2000а; *Соловьев, Бутягин и др.* 1997; *Соловьев, Бутягин, Власова.* 1997; *Соловьев, Рогов, Бутягин.* 1999). Кроме перечисленных выше работ, в те же годы были опубликованы статья о надписи, ранее найденной на поселении, и два небольших обзора, посвященных исследованиям (*Блаватская.* 1996; *Соловьев*, *Бутягин.* 1998; *Соловьев.* 2000). Разведки 1997 г. проводились Е.Я. Роговым и Я.М. Паромовым по Открытому листу Е.Я. Рогова (*Соловьев.* 2002. С. 24. Прим. 1).

С 1998 г. сотрудники Боспорской археологической экспедиции ИИМК РАН работали несколькими отдельными отрядами. Таманский отряд Е.Я. Рогова в 1998–2000 гг.

был занят раскопками античного поселения Артющенко-2 и поселения античного и средневекового времени Вышестеблиевская-11, а также разведками, которые проводились Я.М. Паромовым. В работе отряда в различное время принимали участие О.В. Андреева, М.Ю. Вахтина, В.И. Кац, С.Ю. Монахов, Н.А. Павличенко, Р.В. Стоянов, И.В. Тункина, а также группа антиковедов Вестфальского университета (ФРГ) под руководством проф. К. Штелера. На поселении Артющенко-2, при значительной мощности культурного слоя, доходившего до 2–2,1 м, была выявлена только серия хозяйственных ям конца VI – V вв. до н.э. с характерным амфорным материалом того времени, в котором преобладали фрагменты так называемых протофасосских амфор. К более позднему времени относилось лишь разрушенное береговой абразией погребение с керамикой IV в. до н.э. и часть ямы в осыпающемся слое с керамикой III в. до н.э. (*Рогов.* 2000; 2001; *Кашаев.* 2001). На поселении Вышестеблиевская-11 наиболее ярко выраженными хронологическими периодами были раннеантичный, римский и хазарский. К первому относился ряд хозяйственных ям, в которых найдены типичные для V в. до н.э. фрагменты амфор Хиоса, Менды, Фасоса и Лесбоса, а также выразительная коллекция чернолаковых сосудов того же времени. К римскому времени относилось лишь несколько ям со стандартной для этого периода керамикой, к хазарскому – землянка и несколько хозяйственных ям. Среди находок следует отметить несколько известняковых надгробий с иудейской символикой, обозначающих собой четвертый на Таманском полуострове пункт (после Фанагории, Гермонассы и Веселовки), где встречены подобные артефакты (*Рогов*. 2000; *Рогов*, *Кашаев.* 2001). Надгробиям, а также найденной ранее надписи и керамическим комплексам с поселения Вышестеблиевская-11 посвящено несколько публикаций (*Кашаев, Кашовская.* 1999; 2001; *Рогов, Кашаев, Форнасье.* 2001). Разведки 1997–2000 гг. проводились с целью дальнейшего развития депонированной в ИНИОН РАН «Археологической карты Таманского полуострова» (*Паромов.* 1992). Современные хозяйственные изменения (прежде всего – раскорчевка виноградников на больших площадях) открыли доступ к остаткам малых поселений и низким курганам. За четыре сезона (1997–2000гг.) было выявлено и обследовано более двадцати новых поселений различных эпох (два из них – исключительно с материалом поздней бронзы), более 200 курганов, значительные по протяженности участки древних дорог.

Бугазский отряд Ю.А. Виноградова в 1998–2000 гг. проводил раскопки поселения Артющенко-1 (Бугазское), где были выявлены слои пяти периодов: раннеантичного (последняя треть VI – первая четверть V в. до н.э.), поздней классики (IV в. до н.э.), эллинизма (вторая половина III – первая половина II в. до н.э.), римского (I–III вв. н.э.) и хазарского (середина VIII – середина X в.). Исследования показали, что для двух первых периодов было характерно полуземляночное домостроительство и наличие в материальном комплексе большого количества лепной керамики, что, по мнению Ю.А. Виноградова, свидетельствует о значительном участии представителей местных племен в жизни поселения. К эллинистическому времени относились остатки строительного комплекса, связанного, по мнению исследователя,

с первоначальной обработкой железной руды и последующей выплавкой металла. Среди находок этого времени выделяется серия терракотовых статуэток. К римскому времени относилось несколько ям. Хазарский период был представлен небольшими, немного заглубленными жилищами с типичными керамическими комплексами, свидетельствующими прежде всего о распространении салтово-маяцкой культуры на территории Таманского полуострова (*Виноградов Ю.А.* 2000; 2001; 2001а; 2001б).

Черноморский отряд С.В. Кашаева в 2000 г. продолжил исследования охранного характера на поселении Артющенко-2 (*Кашаев.* 2001). После скоропостижной кончины Е.Я. Рогова с 2001 г. С.В. Кашаев возглавил Таманский отряд Боспорской экспедиции ИИМК РАН.

В 1997 г. Н.И. Сударевым (ИА РАН) были предприняты небольшие разведки в северо-западной части Фонталовского полуострова, носившие рекогносцировочный характер. В районе поселков Батарейка, Ильич и Приазовский им было осмотрено восемь известных ранее памятников и выявлено одно новое поселение античного времени Приазовский-6 (Арх. ИА: № 21252).

В следующем 1998 г. в том же районе Приазовским отрядом Таманской экспедиции ИА РАН уже под руководством А.А. Завойкина и Н.И. Сударева проводились работы на поселении античного времени Приазовский-4. Они включали в себя «поверхностное обследование памятника, уточнение его внешних границ, топографии, структуры, исследование динамики границ на основании дифференцированных сборов подъемного материала и зачисток обнажений», за которые отвечал Н.И. Сударев, а также небольшие раскопки в разрушаемой части памятника (А.А. Завойкин). Раскоп Берег I дал массовый керамический материал конца VI – V и IV вв. до н.э. Раскоп Берег II выявил монолитный, «как бы равномерно перемешанный слой» и мусорный сброс в углублении материка с керамикой второй четверти – конца V в. до н.э. По мнению авторов, исследуемый участок представлял собой хозяйственную периферию поселения. Суммируя данные обследования и раскопок, авторы пришли к выводу, что поселение Приазовский-4 в конце VI – первой половине IV в. до н.э. представляло собой некое «скопление небольших сельских ойкосов, центром которых были скромные по размерам приусадебные строения», окруженные хозяйственной зоной. Между этими центрами, судя по словам авторов, лежали сельские угодья (*Завойкин, Сударев.* 1999. С. 391; 2000. С. 190). Эти важные наблюдения создают представление о дискретной структуре античного сельского поселения Приазовский-4. Следует отметить, что это представление целиком совпадает с данными, полученными украинскими учеными в результате исследования раннеантичных поселений хоры Ольвии (*Паромов.* 2019. С. 445).

В 1998 г. Янтарской экспедицией Краснодарского комитета по охране историко-культурного наследия, возглавлявшейся О.В. Богословским, вблизи поселка Веселовка был исследован 5-метровый курган эпохи ранней бронзы (непосредственное руководство раскопками осуществлял Л.И. Верещинский). В кургане было выявлено девять (или десять) погребений, шесть (или семь) из которых

относились к веку ранней и средней бронзы, остальные – к более позднему времени (Арх. ИА: № 22935).

В том же 1998 г. И.В. Волковым (Российский институт наследия) было осмотрено Голубицкое городище, с которого началось широкое обследование средневековых поселений Таманского полуострова, в процессе которого этим исследователем было открыто несколько новых памятников и сделаны ценные уточнения датировки многих известных ранее поселений (Арх. ИА: № 21955; № 24559).

В 1999 г. А.А. Завойкин (ИА РАН) возобновил исследования на поселении античного времени Береговой-4 (Саратовское), производившиеся ранее Н.И. Сокольским и Б.Г. Петерсом. В том же (или следующем) году к нему присоединился Н.И. Сударев, раскопки которого были сосредоточены в северном секторе памятника. А.А. Завойкиным исследовалась центральная («мысовая») часть поселения. Им был расширен раскоп IV Б.Г. Петерса (1987–1988 гг.). В результате исследований выяснилось, что в этом районе примерно на рубеже VI–V вв. до н.э. возникло святилище, связанное с культом богинь плодородия, существовавшее вплоть до середины I в. до н.э. Его следы представляли собой несколько разновременных «кострищ» – площадок для жертвоприношений, где были найдены обломки расписных чернофигурных чаш и рельефных, оттиснутых в форме сосудов. К другой группе выявленных объектов относились фрагменты трех сырцово-саманных стен, представлявшие архитектурные остатки восточной ограды святилища. На западной границе пространства, обозначенного этими стенами, были зафиксированы следы прямоугольного в плане жертвенника, сложенного из сырцового кирпича, поставленного на ребро (*Завойкин*. 2000. С. 53; *Завойкин, Сударев*. 2005а).

В силу своей различной направленности и характера особого рассмотрения требует участие в таманских исследованиях сотрудника ИА РАН Ю.В. Горлова. Его работы на поселениях Красноармейский-1 и Приазовский-4 в 1992 и 1994 гг. являлись временными, не преследовавшими серьезные цели. Более стабильными были его исследования на городище Кепы в 1994–1996 гг., носившие охранный характер. Следует отметить, что в 1995 г. на этом памятнике им были выявлены остатки винодельни, датирующиеся по слою второй половиной III в. н.э. В те же годы Ю.В. Горловым были предприняты рекогносцировочные разведки в северо-западной части Таманского полуострова. Главные задачи этих работ заключались в сборе материалов для популяризации идеи существования «системы древней мелиорации», а также для подготовки деятельности международной миссии. Вследствие этого в 1997–2000 гг. на Таманском полуострове проводились работы по совместному российско-французскому проекту, в котором в разные годы участвовали Ю.В. Горлов (соруководитель), В.А. Гаибов, М.Г. Абрамзон, А.В. Поротов, Г.П. Гарбузов и Г.В. Требелева – с российской стороны, а также К. Мюллер (соруководитель), Э. Фуаш, Э. Нувело и А. Асанович – с французской. Финансирование работ осуществлялось французской стороной. Заявленной целью проекта было составление современной карты археологических памятников Тамани, основанной на реконструкции палеогеографии полуострова с

помощью дешифровки данных аэрофото-и космоснимков, анализе результатов предыдущих археологических исследований и письменных источников. Первый сезон (1997) был посвящен геоморфологии. Непосредственное знакомство с памятниками (преимущественно поселениями, так как курганы, согласно программе, «не были специальным предметом разведок») пришлось на 1998 и 1999 гг. За два полевых сезона сотрудниками проекта было обследовано 217 объектов (175 поселений, 40 курганов, одно святилище и одно местонахождение). Путеводителем и источником сведений о памятниках служила депонированная в ИНИОН РАН «Археологическая карта Таманского полуострова» (Паромов. 1992). На все обследования участниками работ было затрачено 36 дней: 15 – в 1998 г. и 21 – в 1999 г. В среднем за один день сотрудники ТРАП (Таманский региональный археологический проект) должны были обработать 6 памятников (иногда до 10). Обследование одного поселения в этих условиях занимало считанные минуты. Понятно, что для полноценной работы (выявления границ и съемки планов памятников) этого времени мало. Вероятно, по этой причине исследования 1998 и 1999 гг. практически ничего не добавили к археологии Таманского полуострова. Работы ТРАП в последнем 2000 г. коснулись только шести известных ранее памятников и носили лишь методический характер. По данной тематике было опубликовано несколько статей и заметок, посвященных «древней системе мелиорации» на Таманском полуострове и палеогеографии Азиатского Боспора (*Горлов, Лопанов.* 1993; 1995; *Горлов*. 1996; 1999; *Горлов, Поротов.* 1998; 2000; Арх. ИА: № 21599; № 22727; № 24246).

В рассматриваемое время (1992–2000 гг.) заметно увеличилось число публикаций, посвященных археологии Таманского полуострова, что во многом было связано с появлением новых – как независимых, так и академических изданий, таких как «Боспорский сборник» (вып. 1–8. М., 1992–1995), «Древности Боспора» (т. 1–3. М., 1998–2000), «Таманская старина» (вып. 1–3. СПб., 1998–2000). Важное значение приобрели международные научные конференции: «Боспорский феномен» (с 1998 г. раз в два года проводится в Санкт-Петербурге) и «Боспорские чтения» (с 2000 г. ежегодно проходит в Керчи). Материалы их готовятся и регулярно издаются к открытию. Отдельные статьи и заметки по археологии Боспора присутствуют в девяти выпусках основанного в 1994 г. журнала «Проблемы истории, филологии, культуры» (М. – Магнитогорск), в тезисах Чтений памяти профессора В.Д. Блаватского (М.) и материалах Второй Кубанской археологической конференции (Краснодар, 1993). Среди книг, вышедших в рассматриваемое время, следует выделить «Очерки археологии и истории Боспора» (М., 1992), монографическое по характеру исследование по хронологии и периодизации античных амфор (*Абрамов.* 1993) и книгу, посвященную греческим амфорам VII–II вв. до н.э. в Причерноморье (*Монахов.* 1999). В тот же период вышли книги по античной географии Северного Причерноморья, истории Боспора в ранневизантийский период, виноделию античного Боспора, архитектуре античных государств Северного Причерноморья, искусству Боспорского царства (*Агбунов*. 1992; *Болгов*. 1996; *Винокуров.* 1999; *Крыжицкий.* 1993; *Соколов.* 1999). Особо

следует отметить двухтомное исследование по монетному делу Боспора римского времени (*Фролова.* 1997). Многие публикации касались вопросов истории Боспора: греческой колонизации, времени образования Боспорского государства, греко-варварских отношений, периодизации истории Боспорского царства (*Васильев.* 1992; *Виноградов*. 1999а; 2000а; *Григорьев*. 1998; *Кошеленко, Кузнецов.* 1992; *Марченко*. 2000); в отдельных статьях рассматривались: периодизация раннеантичных поселений Таманского полуострова, взаимоотношения Боспора с Прикубаньем и Ольвией, история Боспорского царства при Спартокидах (*Абрамов, Паромов*. 1993; *Болдырев, Завойкин.* 2000; *Виноградов, Крапивина.* 1995; *Завойкин.* 1999; 1999а; *Малышев.* 2000; *Марченко.* 1996), история Боспора при Митридате Евпаторе, на рубеже эпох и в римское время (*Виноградов.* 2000б; *Болдырев.* 2000; *Сапрыкин.* 1995; *Толстиков.* 1992; *Лавров.* 1995; *Яценко.* 1997); пересматривалась и уточнялась история Боспора в ранневизантийский период и эпоху Великого переселения народов (*Болгов.* 1998; 1998а; 1998б; 1999; *Виноградов Ю.Г.* 1998; *Сазанов.* 1999а; *Фролова.* 1998), рассматривалось военное дело в раннеантичное время (Григорьев. 2000).

Ряд работ описываемого времени был посвящен проблеме полиса на Боспоре, его государственному устройству (*Виноградов.* 1993; 1995; *Виноградов, Рогов.* 1997; *Кузнецов.* 1999а), религиозным воззрениям античной эпохи, раннему христианству и культовым памятникам (*Зубарь.* 1999; *Кошеленко.* 1999; *Николаева, Десятчиков.* 1998; *Сударев.* 1999; *Шауб.* 1998; 1999; 1999а; 1999б). Многие статьи касались вопросов палеогеографии, палеоэкологии, исторической географии и локализации известных по письменным источникам населенных мест античного и средневекового времени (*Виноградов.* 1996; *Волков.* 1998; 2000; *Завойкин.* 1999б; *Зубарев.* 1999; *Куликов.* 1995; *Никонов.* 1998; *Сударев.* 1998; *Таскаев.* 1992; *Федосеев.* 1997). Некоторые статьи и заметки были посвящены организации обороны Таманского полуострова, отдельным поселениям античного и средневекового времени (*Десятчиков*. 1996; 1996а; *Рогов.* 1999; *Савостина.* 1998), в других рассматривались экономические и торговые связи Боспора (*Кузнецов.* 2000; 2000б; *Таскаев.* 1994), особенности домостроительства архаического Боспора, винодельни (*Кузнецов.* 1995; *Бутягин.* 1999; *Винокуров.* 1996; 1998), подкурганные захоронения и погребения в грунтовых могильниках, этническая принадлежность погребенных, уточнялись датировки так называемых курганов местной знати (*Виноградов.* 1999; *Паромов*, *Сударев.* 2000; *Савостина*. 1996; *Сударев.* 1999а).

Среди работ, посвященных массовому материалу, преобладали исследования по нумизматике: описание кладов, идентификация монет, анализ сплавов и источников серебра, дискуссия о монетах синдов, обобщения по монетному делу Боспора в различные периоды (*Абрамзон, Фролова, Горлов.* 1999; 1999а; *Аптекарев.* 1993; *Горелый.* 1996; *Завойкин, Болдырев.* 1994; *Смекалова, Дюков.* 1999; *Фролова.* 1992; 1996; *Фролова, Ireland.* 1999; *Фролова, Савостина.* 1998). В численном отношении работам по нумизматике лишь немного уступали статьи по классификации и периодизации амфор, расписной восточногреческой и аттической керамике, петрографическому

анализу боспорской тары и керамическим комплексам Боспора ранневизантийского времени (*Абрамов.* 1993а; 1998; *Вахтина.* 1997; *Внуков.* 2000; *Морган.* 1999: на англ. яз.; *Сазанов*. 1992; 1995; 2000). Скульптуре и надгробиям Боспора в рассматриваемое время были посвящены два сборника статей, выпущенных ГМИИ (Таманский рельеф… 1999; Боспорский рельеф… 2001). В области эпиграфики необходимо назвать собрание христианских надписей Боспора, публикацию граффити и дипинти с античных поселений Таманского полуострова, отдельных надписей посвятительного характера и «женскую тему» в надгробиях и надписях из святилищ Афродиты в Кепах и Нимфее (*Диатропов, Емец.* 1995; *Емец*. 2000; *Тохтасьев.* 1994; *Яйленко.* 1995). Ряд статей того времени был посвящен выдающимся находкам и музейным коллекциям, содержавшим вещи с Таманского полуострова (*Николаенко*. 1993; *Остроумов.* 1998; *Сорокина, Журавлев.* 1993; *Хачатурова.* 1994).

К большому сожалению, в рассматриваемое время не был опубликован подготовленный к печати замечательный труд О.Я. Неверова «Памятники античной глиптики Северного Причерноморья». Автором этого корпуса было учтено свыше 1500 резных камней VI в. до н.э. – IV в. н.э., хранящихся в музеях Санкт-Петербурга, Москвы, Киева, Керчи, Севастополя, Тбилиси, Парижа, Берлина, Лондона, Оксфорда и в частных коллекциях в Российской Федерации и за рубежом. В каталог вошли геммы, найденные на десяти памятниках Таманского полуострова: Фанагории, Кепах, Тирамбе, курганах – Артюховском, Ахтанизовском, Васюринском, Зеленском, у поселка За Родину, в Большой и Малой Близницах.

В 1992–2000 гг. моя работа над «Археологической картой Таманского полуострова», кроме разведок и расширения круга памятников, заключалась в проработке узловых моментов, относящихся к «Карте», важнейших вопросов и тем, связанных с ней, и в подготовке к публикации ряда статей, касающихся истории исследования Таманского полуострова (Паромов. 1992а), археолого-топографических планов Фанагории и Патрея (1993; 1993а), эволюции системы расселения на Таманском полуострове в античную эпоху (1993б; 1994а), Ахтанизовской батарейки – укрепления античного времени (1994), материалов к выделению культурно-исторических ландшафтов Тамани и истории виноделия на Боспоре (1997; 1997а), главных дорог Таманского полуострова и уровня моря у его берегов в античное время (1998; 1999), типологии поселений и земельных наделов в античную эпоху (1992; 2000), пространственной организации античной системы расселения на Таманском полуострове и «скифских» погребений в его курганах (2000а; 2000б).

Второй этап постсоветского периода археологических исследований на Таманском полуострове охватывает 2001–2012 гг. Он характерен стабилизацией положения, возвратом к прежнему объему исследований и заметным превышением его по числу экспедиций и открытых памятников. На этом этапе по объему работ и значению выделяются постоянно действующие экспедиции, организованные государственными научными учреждениями, музеями, университетами и вузами страны. На них легла основная нагрузка по исследованию наиболее крупных и важных

памятников региона, подвергавшихся природным и антропогенным разрушениям. Необходимо отметить, что в это же время появились преимущественно небольшие экспедиции и отряды «сезонного» характера, действовавшие от различных акционерных обществ и обществ с ограниченной ответственностью, проводившие разведки и раскопки отдельных объектов (чаще всего курганов) или небольшие по объему исследования, связанные с землеотводами под усадьбы сельских жителей и экспертизами участков, выводившихся из сельхозоборота в связи с различным строительством. Ежегодно в 2001–2012 гг. на Таманском полуострове работало от 9 (2003 г.) до 21 (2009 г.) экспедиции.

Среди постоянно действующих археологических экспедиций лидирующую роль приобрела Фанагорийская экспедиция ИА РАН, работавшая, как и в предшествующее время, под руководством В.Д. Кузнецова. Следует отметить, что после распада СССР Фанагорийское городище обрело особое значение, оставшись единственным на территории России памятником античной культуры подобного характера и масштаба. Во многом благодаря усилиям бывшего в то время президентом Российской ассоциации антиковедов академика Г.М. Бонгард-Левина к финансированию исследований Фанагории с 2004 г. был привлечен Благотворительный фонд Олега Дерипаска «Вольное Дело». В августе 2011 г. Фанагорийское городище посетил Президент РФ В.В. Путин, поддержавший предложение о создании на памятнике музея-заповедника федерального подчинения. В 2012 г. состоялось открытие Научно-исследовательского центра «Фанагория» (АНК. Т. 1. 2010. С. 7; *Александрова.* 2017. С. 41). Для полноты картины исследования памятника следует добавить, что в 2001г. спасательные раскопки земляного склепа на его Восточном некрополе производил Г.Е. Беспалый, действовавший от Краснодарского комитета по охране культурного наследия. Силами Фанагорийской экспедиции ИА РАН по отдельным Открытым листам, выданным на имя В.А. Гаибова (2002 г.) и Н.И. Сударева (2003 г.), производились раскопки кургана на горе Цымбалы и Восточного некрополя Фанагории.

В станице Тамань на городище Гермонасса-Тмутаракань и его некрополях работали две экспедиции ГМИИ им. А.С. Пушкина под руководством С.И. Финогеновой (2001–2011, с перерывами в 2004, 2008) и Т.А. Ильиной (2008, 2009, 2012); Тмутараканская совместная экспедиция Краснодарского музея им. Е.Д. Фелицына (КГИАМЗ) и ООО «Южный архитектурно-реставрационный центр» под руководством Э.Р. Устаевой (2001, 2007, 2008); Таманская средневековая археологическая экспедиция ИА РАН, возглавлявшаяся В.Н. Чхаидзе (2007–2012); Восточно-Боспорская археологическая экспедиция ИА РАН (ВБАЭ) Н.И. Сударева (2010–2012), действовавшая при поддержке некоммерческой организации «Фонд «Археология».

Широкие раскопки попавшего в зону строительства большого поселения эпохи поздней бронзы античного и средневекового времени Волна-1 (Северно-Зеленское) проводились в данное время небольшим, но дружным и сплоченным коллективом экспедиции Ростовского госуниверситета, Краснодарского комитета по охране историко-культурных ценностей, ОАО «Наследие Кубани» и других партнеров

под руководством В.Г. Житникова. Отчеты об исследованиях этого памятника поступали в ОПИ ИА РАН как за его подписью (2001, 2002, 2005, 2006, 2009), так и за подписью сотрудников экспедиции С.И. Безуглова (2007, 2011–2012) и Н.С. Морозовой (2010).

Раскопки двух активно разрушаемых природными процессами памятников – поселения античного и средневекового времени Артющенко-1 (Бугазское) и грунтового могильника Артющенко-2, расположенных вблизи один от другого на южном черноморском берегу Таманского полуострова, в течение всего рассматриваемого времени пунктуально производились Бугазским отрядом Боспорской экспедиции ИИМК РАН, возглавлявшимся Ю.А. Виноградовым, и Таманским отрядом той же экспедиции, работавшим под руководством С.В. Кашаева. Разрушениям того же характера, что и памятники около поселка Артющенко, были подвержены грунтовой могильник у мыса Тузла (Тузлинский некрополь), исследовавшийся экспедицией КГИАМЗ А.В. Кондрашева (2001–2009, с перерывом в 2003), а также заслуживающие особого внимания впервые найденные на Таманском полуострове раннепалеолитические стоянки, выявленные в обрывах высокого берега Азовского моря у поселка За Родину. Раскопки одной из них (Богатыри/Синяя Балка) производились Приазовской палеолитической экспедицией ИИМК РАН, возглавлявшейся С.А. Кулаковым (2003–2008, 2011), исследования стоянок Родники и Кермек – другой раннепалеолитической экспедицией ИИМК РАН, работавшей под руководством В.Е. Щелинского (2009, 2012).

Комплексные исследования Патрея (поселение эпохи бронзы, античного и средневекового времени Гаркуша-1) и его округи были продолжены Патрейским отрядом Таманской экспедиции ИА РАН, возглавляемым А.П. Абрамовым (2001–2009), а также Таманским подводным археологическим отрядом педуниверситета им. М.А. Шолохова под руководством В.Н. Таскаева (2001–2006). По отдельным Открытым листам в районе Патрея работали А.Г. Васильев (2001–2005, педуниверситет им. М.А. Шолохова, георадарные разведки в акватории Таманского залива), В.О. Акимов (2001, МГУ им. М.В. Ломоносова, раскопки Патрейской батарейки) и К.Л. Гуленков (2002, МГПУ, разведки на территории поселка Гаркуша и в районе Берегового). В 2012 г. после двухлетнего перерыва исследования Патрея были возобновлены Е.В. Захаровым (Патрейский отряд Фанагорийской экспедиции ИА РАН).

В 2001 г. на территории Таманского полуострова снова продолжила свои работы Краснодарская археологическая экспедиция Кубанского госуниверситета под общим руководством И.И. Марченко. Отдельными отрядами этой экспедиции, возглавлявшимися Н.Ю. Лимберис (2001), В.В. Бочковым (2002) и В.Ю. Кононовым (2004, 2005), были продолжены раскопки поселения античного и средневекового времени Виноградный-7, а также курганных и грунтовых могильников, расположенных в районе двенадцатого километра строившейся железной дороги Вышестеблиевская – Волна. В следующем, 2006 г. В.В. Бочковым, получившим два Открытых листа, были произведены раскопки пяти курганов и разведки в зоне строительства

железной дороги, а также раскопки еще девяти курганов, находившихся на трассе дороги от десятого до тридцать четвертого километра. Следует отметить, что, по его собственным словам, многие «курганы являлись естественными всхолмлениями без зафиксированных подсыпок над погребениями» (Арх. ИА: № 36186. Л. 3).

Пестрота и хаотичность событий того времени не позволяют излагать их перечисление в строгой хронологической последовательности. Нам приходится следовать за возникавшими и исчезавшими экспедициями, перемещениями исследователей и сменой исследуемых памятников. В течение трех сезонов (2001, 2002 и 2004 гг.) раскопки поселения Береговой-4 (Саратовское) продолжались А.А. Завойкиным и Н.И. Сударевым по отдельным Открытым листам. В 2005 г. работы на поселении и некрополе Береговой-4 производились только Н.И. Сударевым, возглавившим вновь созданную Северо-Таманскую экспедицию ИА РАН (СТЭ). Кроме исследований на Береговом-4, эта экспедиция была занята охранными раскопками на некрополе в станице Голубицкой. В 2006 г. она была переименована в Восточно-Боспорскую археологическую экспедицию отдела классической археологии ИА РАН (ВБАЭ). В том же 2006 г. этой экспедицией проводились охранные исследования на поселении Волна-4 (Западно-Зеленское). В них принимали участие А.Б. Колесников, Н.А. Берлизов, А.Н. Ворошилов, С.В. Кашаев, А.А. Супренков, О.Д. Чевелев, Э.Р. Устаева. Обработкой керамического комплекса занимались семь человек, в числе которых находились А.П. Абрамов, В.И. Кац, А.Б. Колесников. В 2007 г. исследования Восточнобоспорской экспедиции на памятниках Береговой-4 и Волна-4 были продолжены. В том же году тремя отрядами ВБАЭ по отдельным Открытым листам производились разведки у поселка За Родину (С.И. Болдырев), в районе станиц Курчанская и Тамань (О.Д. Чевелев, Я.М. Паромов), а также на территории станиц Голубицкая и Тамань (А.Е. Безматерных).

В 2008 г. четырем сотрудникам ВБАЭ были выданы шесть Открытых листов: три – О.Д. Чевелеву (на раскопки кургана в районе станицы Голубицкая, на раскопки Западного некрополя Гермонассы и на обследование территории к западу от поселка За Родину); по одному – А.В. Бонину (на обследование средневекового поселения Волна-11), В.А. Жукову (на разведки в районе поселка Береговой) и Я.М. Паромову (на обследование курганов, крепостей-батареек и поселений Таманского полуострова). В том же году под эгидой экспедиции первые шаги в области археологических разведок были сделаны аспирантами А.В. Бониным (обследование четырех крепостей-батареек Фонталовского полуострова), А.В. Ковальчук (обследование пяти поселений в северо-западной и южной частях Таманского полуострова), а также А.А. Супренковым (обследование античного поселения Волна Революции-2), проводившими эти разведки по выданным им Открытым листам. В следующем 2009г. исследованиями нескольких памятников Таманского полуострова были заняты пять сотрудников ВБАЭ, работавших по шести Открытым листам. О.Д. Чевелевым были продолжены раскопки Западного некрополя Гермонассы и параллельно с А.А. Крайневой, работавшей по своему

листу, завершались раскопки поселения Волна-4; А.В. Бониным были возобновлены исследования на поселении Береговой-4; В.А. Жуковым по двум Открытым листам производились раскопки грунтового могильника и усадьбы Румынское-2 у поселка За Родину. В 2010–2012 гг. раскопки Западного некрополя Гермонассы, проводившиеся по Открытому листу на имя Н.Н. Сударева, были продолжены. В 2010 г. в них принимали участие В.А. Жуков, Т.Н. Бакунова, О.Д. Чевелев (ИА РАН), Р.В. Покунов (Фонд «Археология»), В.А. Кононов, Д.А. Яцюк и М.В. Иванов (ЮРЦАИ). В 2010 г., также по Открытому листу Н.И. Сударева, в рамках разведочных работ на территории нескольких районов О.Д. Чевелевым, А.А. Крайневой и Г.К. Русиным были обследованы застраиваемые участки в поселках Волна и Сенной; В.А. Жуковым и Р.В. Покуновым был произведен мониторинг более 50 памятников (главным образом курганов). В 2012 г. ВБАЭ проводились разведки, затронувшие около 50 курганов и поселений в разных частях Таманского полуострова.

В рассматриваемое время география археологических исследований на Таманском полуострове расширилась в связи с появлением двух новых стационарных экспедиций Государственного исторического музея: Таманской экспедиции, основанной в 2004 г., работавшей под руководством Г.А. Ломтадзе, и Боспорской экспедиции, созданной в 2006 г., возглавлявшейся Д.В. Журавлевым. Главные их усилия были направлены на раскопки трех памятников античного и средневекового времени – поселений Ахтанизовская-4 (Г.А. Ломтадзе), Голубицкая-2 и Стрелка-2 (Д.В. Журавлев).

2002 г. был последним в деятельности Восточно-Боспорской экспедиции ГМИИ им. А.С. Пушкина, возглавлявшейся Е.А. Савостиной. Таманским отрядом этой экспедиции под руководством В.Н. Пилипко были продолжены начатые в 2001 г. охранные раскопки античного поселения Тамань-9 (под Лысой Горой), ранее исследовавшегося Н.И. Сокольским (1955). В работах отряда непосредственное участие принимали Е.А. Савостина, Н.А. Павличенко, С.Ю. Монахов, В.И. Кац. Второй отряд экспедиции, возглавлявшийся В.С. Ольховским, проводил раскопки кургана Гаркуша-7. В связи со скоропостижной кончиной В.С. Ольховского завершение исследований кургана эпохи бронзы легло на В.Е. Маслова. Описание памятника в настоящем издании стало возможным благодаря любезно предоставленной им рукописи научного отчета о раскопках.

Кроме перечисленных экспедиций и отрядов, археологические исследования на Таманском полуострове в 2001–2012 гг. проводили еще 25 коллективов, действовавших как от центральных научных учреждений, так и от нескольких акционерных обществ и региональных объединений. Как правило, эти коллективы создавались для разрешения отдельных краткосрочных задач. Комплексной экспедицией Российского института наследия под руководством И.В. Волкова в 2001 г. проводились небольшие по объему разведки в районе станицы Голубицкой (Арх. ИА: № 22487). Старотитаровская экспедиция Историко-архивного института РГГУ, возглавлявшаяся Д.А. Александровым, в 2006 г. занималась обследованием южного берега Ахтанизовского лимана (*Александров, Бабанин.* 2009; Арх. ИА: № 36818).

Институтом археологии РАН проводились разведки в районе поселков Волна и Таманский (А.А. Дановский, 2009; Арх. ИА: № 36922), обследование известных поселений и курганов около станицы Тамань (С.В. Ольховский, 2009; Арх. ИА: № 35232), а также обследование памятников археологии, попадающих в зону строительства морского порта Тамань (С.А. Буравлев, 2011, отчет не сдан).

В это же время исследованиями на Таманском полуострове были заняты сотрудники отдела археологии Новороссийского исторического музея-заповедника. В 2001 и 2002 гг. их экспедиции действовали под эгидой Новороссийского музея – А.В. Шишлов, раскопки поселения у Балки Лисовицкого (*Шишлов, Федоренко, Колпакова*. 2002. С. 310; *Шишлов, Колпакова, Федоренко*. 2003. С. 263; Арх. ИА: № 25287) и Комитета по охране культурного наследия Краснодарского края – А.В. Дмитриев, раскопки поселения Балка Хреева (Арх. ИА: № 27378). В дальнейшем они работали от ОАО «Наследие Кубани»: А.В. Шишлов (2004, 2006) – продолжение раскопок поселения у Балки Лисовицкого (*Шишлов, Федоренко, Колпакова, Кононенко*. 2005. С. 325; *Шишлов, Колпакова, Федоренко*. 2009. С. 425; Арх. ИА: № 28489; № 32998); Н.В. Федоренко (2004, 2005) – раскопки двух курганов и поселения на вершине горы Зеленская (*Шишлов, Федоренко, Колпакова, Кононенко*. 2005. С. 326; *Федоренко, Колпакова, Шишлов, Кононенко*. 2007. С. 341; Арх. ИА: № 32339; № 26639); А.В. Дмитриев (2004) – продолжение раскопок поселения Балка Хреева (Арх. ИА: № 25542); А.В. Колпакова (2006) – раскопки поселения Вышестеблиевская-14 (Арх. ИА: № 54259). От ОАО «Наследие Кубани» в рассматриваемое время работали также А.А. Сазонов (2004) – раскопки двух курганов у поселка Волна (Арх. ИА: № 32390); Ф.Б. Нарожная (2011) – обследование поселений Веселовка-5 и Веселовка-6 (Арх. ИА: № 30318); К.А. Крутоголовенко (2012) – археологические разведки в районе станицы Старотитаровская и поселка Белый (Арх. ИА: № 35216); В.П. Глебов (2012) – охранные раскопки поселения Чубово и двух курганов к юго-востоку от станицы Старотитаровская (отчет находится в Отделе полевых исследований ИА РАН).

Организацией подобных работ на Таманском полуострове в данное время занималось также Общество с ограниченной ответственностью «Южно-Российский центр археологических исследований» (ООО ЮРЦАИ), в составе которого действовали: А.В. Иванов (2009) – разведки к северу от окраины поселка Ильич (*Иванов*. 2012; Арх. ИА: № 37708); Д.А. Яцюк (2009) – обследование античного поселения к северо-востоку от поселка Виноградный (Арх. ИА: № 36529); В.Ю. Кононов (2009–2010) – охранные раскопки поселения Балка Лисовицкого (Арх. ИА: № 37857); А.А. Крайнева (2010) – раскопки античного поселения Волна-4 и остатков кургана эпохи бронзы, разрушенного к северу от поселения (Арх. ИА: № 40071), а также раскопки кургана эпохи бронзы (2012), находившегося к западу от поселения Волна-4 (Арх. ИА: № 34765). Две экспедиции работали от Южного научного центра РАН: одна – возглавлявшаяся М.А. Коваленко (2006, раскопки поселения Чирково-1; Арх. ИА: № 42259) и вторая – Л.Э. Голубевым (2006, раскопки поселений Виноградный-12,Чирково-2; Арх. ИА: № 28376).

В рассматриваемое время археологические исследования на территории Таманского полуострова проводились еще несколькими организациями. От ООО «АРТ-Т» (при поддержке краевого комитета по охране культурного наследия) работал Г.Е. Беспалый (2001, раскопки поселения Виноградный-12; Арх. ИА: № 22488); от Краснодарского историко-археологического музея-заповедника им. Е.Д. Фелицына – С.Г. Ступак (2006, раскопки поселения Волна-6; Арх. ИА: № 53700); от ООО «Южный архитектурно-реставрационный центр» – Э.Р. Устаева (2007–2008, исследование Фанагорийской крепости 1793–1795гг. в Тамани; Арх. ИА: № 48054); от ООО «Кубаньэкспертиза» – А.А. Сазонов (2009, обследование нескольких участков, подлежащих землеотводу; Арх. ИА: № 37907); от ООО «Ростовская археологическая экспедиция» – А.В. Баранюк (2012, разведки на территории Темрюкского морского порта; Арх. ИА: № 33979).

Выше были перечислены экспедиции и отдельные отряды, проводившие самостоятельные археологические исследования на Таманском полуострове в 2001–2012гг. с указанием учреждений и организаций, от которых они осуществляли свою деятельность. Кратко рассмотрим главные итоги исследований. Работы Фанагорийской экспедиции ИА РАН (в 2004–2010 гг. переименованной в Таманскую), возглавлявшейся В.Д. Кузнецовым, были сосредоточены на исследованиях городища (раскоп Верхний город), его могильника (Восточный некрополь и Аллея курганов), затопленной морем части Фанагории и обследовании ее ближней сельской округи. В работе экспедиции принимали участие М. Г. Абрамзон, А.О. Амелькин, А.Г. Васильев, В.А. Гаибов, Г.П. Гарбузов, Е.В. Добровольская, М.В. Добровольская, А.А. Завойкин, А.Б. Колесников, А.В. Кондрашев, В.Н. Латарцев, Е.Е. Латарцева, А.П. Медведев, С.В. Ольховский, Н.И. Сударев, Т.Г. Шавырина. Основные сведения о работах экспедиции представлены в ряде публикаций (*Кузнецов*. 2004; 2005; 2005а; 2005б; 2006; 2007; 2007а; 2007б; 2007в; 2009; 2009а; 2010; *Кузнецов, Латарцев*. 2001; *Кузнецов, Латарцев, Латарцева, Амелькин*. 2003; *Кузнецов, Латарцев, Колесников*. 2006; *Кузнецов, Колесников, Ольховский*. 2008; *Кузнецов, Завойкин*. 2010; *Абрамзон, Кузнецов*. 2008; 2010; 2011; *Завойкин, Кузнецов*.2012).

Площадь раскопа Верхний город, находившегося на центральном холме, увеличилась в рассматриваемое время с 900 до 1750 кв. м. Исследования показали, что исторический центр города, его акрополь был расположен именно на этом холме. Общая мощность культурного слоя на раскопе превышала 6 м. В самом верхнем слое были выявлены остатки дома хазарского времени с замощенным камнем двором и характерные для VII–VIII вв. н.э. фундаменты, сложенные «ёлочкой» (*Кузнецов*. 2009. С. 450–452; 2009а. С. 192; Фанагория. 2008. С. 25–28). В более ранних слоях исследованы многочисленные остатки нарушенных ямами и перекопами жилых домов и общественных зданий. В слое II в. до н.э. был выявлен большой частный дом, площадь которого превышала 350 кв. м, имевший подвал, где хранились пифосы. Другое здание III в. до н.э. размерами около 6 х 5 м, сложенное из тесаных блоков ракушечника, являлось, по всей видимости, небольшим храмом в антах. Исходя из

того, что вход в него был сделан с восточной стороны, можно было вполне уверенно говорить о его сакральном характере. Также преимущественно из обтесанных блоков известняка-ракушечника было сложено большое здание площадью около 130кв. м, относящееся к IV в. до н.э. Пол в нем был сделан из цемянки, и, по мнению исследователей, оно также имело общественное назначение (*Кузнецов.* 2007. С. 323; 2007б. С. 8; 2009а. С. 192; 2010. С. 450; Фанагория. 2008. С. 26). Самый ранний слой, находившийся на подошве раскопа, сформировался во второй половине VI в. до н.э. В нем местами сохранились остатки стен от наиболее ранних домов, относящихся к середине – третьей четверти VI в. до н.э., построенных из сырцовых кирпичей на материковом песке. Несколько более поздним временем – второй половиной VI в. до н.э. – датируются около двух десятков таких домов. В конце VI – начале V в. до н.э. сырцовые стены домов начинают возводить на каменных фундаментах. Полом в этих домах служила специально утрамбованная золистая земляная поверхность (в одном из них пол состоял из уложенных плашмя сырцовых кирпичей). Стены изнутри и снаружи были покрыты специальным водоотталкивающим слоем. Некоторые дома имели заглубленные в материковый грунт подвалы, служившие для хозяйственных и производственных целей. В одном из таких котлованов находился склад хиосских амфор второй четверти V в. до н.э. (*Кузнецов.* 2007. С. 323; 2007б. С. 9; 2009. С. 393; 2010. С. 450–452; Фанагория. 2008. С. 25). К важнейшим находкам на раскопе Верхний город относится открытие крупнейшего в Северном Причерноморье клада серебряных монет архаического времени, а также выявление уникального монетного комплекса из раскопок огромного здания на акрополе Фанагории, сгоревшего во время антимитридатовского восстания в 63 г. до н.э., включавшего один «клад» и семь «кошельков» с боспорскими и пантикапейскими монетами. Клад серебряных монет архаического времени был найден в доме, связанном с двумя мастерскими второй половины VI в. до н.э., изготовлявшими бронзовую скульптуру и ювелирные украшения. В стене дома, почти у самого пола, находился небольшой ионийский кувшинчик со 162 монетами, на лицевой стороне которых изображена морда льва в фас, а на оборотной – вдавленный квадрат. Временем сокрытия клада, по мнению исследователей, является рубеж первой и второй четверти V в. до н.э. (*Кузнецов.* 2007б. С. 9; 2009. С. 393; 2010. С. 452; *Абрамзон, Кузнецов.* 2008; 2009; 2010; *Кузнецов, Завойкин.* 2010; Фанагория. 2008. С. 50–52).

В 2003 г. к югу от Фанагории, в Аллее курганов, были произведены раскопки значительной по размерам шестиметровой насыпи (курган Сенной-231) в которой обнаружено 11 погребений. Исключительное внимание привлекло к себе погребальное сооружение центральной могилы (погребение № 2), представлявшее собой круглый в плане каменный склеп с уступчатым перекрытием и дромосом. Склеп был пуст. В нем была найдена лишь одна бронзовая пантикапейская монета второй половины IVв. до н.э. Почти все другие погребения в кургане являлись впускными сарматскими захоронениями позднеримского периода и относились ко времени позже рубежа I–II вв. н.э. (*Кузнецов.* 2004; 2005б. С. 83–86; 2007б. С. 10; 2009а. С. 194–196;

2010. С. 455; *Медведев.* 2011. С. 326; Фанагория. 2008. С. 33). Раскопки Восточного некрополя были обусловлены проектируемым строительством комплекса базы экспедиции, научного центра и археологического музея «Фанагория». Общая площадь раскопа, по данным 2005 г., составила 2234 кв. м. На этой площади было выявлено 41 погребение, 22 из которых относились к позднеантичному времени (6 представляли собой земляные склепы, 4 – ямы с подбоями, 12 – узкие грунтовые ямы). Инвентарь погребений в простых грунтовых ямах по преимуществу был беден. Большинство позднеантичных погребений датируется концом IV – первой половиной V в. н.э. Автор раскопок отмечает, что люди, которых хоронили на исследуемом участке, по своей материальной культуре и обрядности скорее были варварами, чем греками. Обращает на себя внимание обилие сармато-аланских элементов в культуре и обрядности фанагорийского населения (*Кузнецов.* 2007. С. 323; 2009. С. 394; *Медведев.* 2007; 2009; 2009а; 2010; 2011; *Ворошилов.* 2011; *Ворошилова.* 2011; *Казанский, Мастыкова*. 2007; Фанагория. 2008. С. 33).

После составления батиметрической карты затопленной морем части Фанагорийского городища подводные исследования были перенесены в ее западный сектор. Здесь благодаря новой методике обследования морского дна и подводных раскопок было обнаружено необычное сооружение – большая клеть из бревен, заполненная камнями, размерами около 7 (ширина) х 10 м. Подобные конструкции, известные как ряжи, служили фундаментами маяков, молов, причалов и других портовых сооружений с давних пор. Дальнейшие исследования показали, что найденное примерно в 120 м от уреза воды сооружение имело продолжение в сторону берега. При разборке ряжа найдено множество свинцовых грузиков, каменных и керамических грузил, бронзовых рыболовных крючков, около 800 монет, преимущественно плохой сохранности (среди определимых преобладали боспорские статеры второй половины III – первой половины IV в. н.э.), фрагменты светлоглиняных узкогорлых амфор середины III – начала VI в. н.э., фрагменты клейменых краснолаковых сосудов середины V – конца VI в. н.э. По этим материалам весь период от сооружения до разрушения ряжа датирован исследователями позднеантичным временем (*Кузнецов, Латарцев, Латарцева, Амелькин.* 2003; *Кузнецов, Латарцев, Колесников.* 2006; *Кузнецов, Колесников, Ольховский.* 2008; *Кузнецов.* 2007. С. 323–325; 2007б. С. 10; 2009. С. 394, 395; 2009а. С. 199–201; Фанагория. 2008. С. 40–46). Развалы камней и заполнение ряжа стали источником ряда ценных открытий. Исключительное значение имели четыре надписи, найденные на морском дне. Кроме них, наиболее интересными являются: мраморная плита с тамгой боспорского царя Савромата II, мраморная мужская голова от большой статуи, фрагмент мраморного надгробия с изображением грифона и быка, верхняя часть известнякового надгробия с акротерием, известняковая метопа с изображением оленя, фрагменты мраморных карнизов с овами, известняковые барабаны колонн, другие архитектурные детали, фрагменты мраморных статуй и постаментов (*Кузнецов.* 2007в; *Кузнецов, Латарцев, Колесников.* 2006; *Кузнецов, Колесников, Ольховский.* 2008. С. 373, 378; Фанагория. 2008. С. 41–49).

К уникальным открытиям на Таманском полуострове были отнесены четыре извлеченные из моря надписи. Первая, датируемая временем между 16 и 23 гг. н.э., сообщает о посвящении боспорским царем Аспургом статуи Эрота Афродите Урании, владычице Апатура. Вторая надпись выбита на постаменте, стоявшем под статуей царя Савромата II. Под надписью изображен привязанный к кольцу разъяренный бык. По своему содержанию она также является посвятительной – царю Савромату II. Датируется концом II – началом III в. н.э. В третьей надписи сообщается о восстановлении в Фанагории портика в 220 г. н.э. (дата указана в тексте). Четвертая надпись была вырезана на верхней части мраморного постамента под бронзовую статую, которая вместе с постаментом являлась надгробием жены понтийского царя Митридата VI Евпатора (*Кузнецов.* 2005а. С. 61–64; 2006; 2007. С. 324, 325; 2007а; 2007б. С. 10–13; 2009а. С. 202; 2010. С. 447–449; Фанагория. 2008. С. 56–63).

На ближайшей хоре Фанагории в 2005–2009 гг. под руководством Г.П. Гарбузова было проведено обследование нескольких участков общей площадью около 667 га. Обследованию подверглись только участки на хорошо возделанных виноградниках и (в одном случае) в саду. В результате на указанной площади было выявлено около 30 «областей с повышенной концентрацией керамики», обозначенных автором нейтральным по смыслу термином «сайт», без какой-либо интерпретации поселенческого характера (*Гарбузов.* 2010; *Гарбузов, Завойкин.* 2010; Фанагория. 2008. С. 76–80). Следует отметить, что большая часть «сайтов» (20) находилась в границах семи выявленных и обследованных ранее поселений античного времени: Сенной-2; Соленый-3, 4; Приморский-3–5, 7 (*Паромов.* 1992. С. 314–316, 339–344, 372–378, 380–382. № 79, 90, 91, 103–105, 107).

В 2001 г. Г.Е. Беспалым был исследован земляной ярусный склеп на Восточном некрополе Фанагории, находившийся на северном склоне холма, выходящего к Таманскому заливу. Склеп выявился в результате провала грунта. Дромос и погребальная камера были расположены к северу от входного колодца. Камера содержала шесть близких по времени захоронений, разделенных подсыпками из супеси и глины, имевших южную ориентацию (черепами ко входу), совершенных в деревянных гробах (или на настиле), сопровождавшихся многочисленным характерным материалом – от стеклянной посуды и глиняных светильников в форме лодочек до бронзовых фибул, железных поясных пряжек и терракотовых статуэток традиционных сюжетов – всадник в галопе, воин со щитом, стоящий мальчик и другие (список инвентаря насчитывает 134 предмета). По найденному материалу все шесть погребений датированы началом – первой половиной II в. н.э., представляя собой, по мнению исследователя, одну семейную группу (*Беспалый, Верещагин.* 2013).

Кроме указанных выше публикаций, в литературе, относящейся к Фанагории, отдельные статьи касаются различных вопросов: метрополии Фанагории, проблемы полиса на Боспоре в эпоху архаики, времени основания Фанагории (*Кузнецов.* 2001; 2001а; 2009б; 2010а); историографии средневековой Фанагории и глиняных жертвенников хазарского времени из раскопок городища (*Атавин.* 2009; *Флёров,*

Чхаидзе. 2007); анализа исследований Археологической комиссии (*Виноградов*. 2010); археологических исследований Фанагории, значения охоты и рыболовства в жизни ее населения (*Добровольская*. 2009, 201). Отдельные исследования (монография и тезисы) были посвящены Фанагории второй половины V – начала IV в. до н.э. по материалам раскопок Южного города и Верхнего города (*Завойкин*. 2004; 2009); некоторым важным объектам, выявленным на раскопе Верхний город (*Завойкин*. 2010; *Завойкин, Кузнецов*. 2011; *Кузнецов, Голофаст*. 2010; *Кузьмина*. 2010; 2012), а также вопросу о датировании святилища на Майской горе (*Егорова, Ильина*, *Кутинова*. 2008). Важное значение для археологии Фанагории и всего Таманского полуострова имела публикация фундаментального трехтомника «Античное наследие Кубани» (АНК),вышедшего под редакцией академика Г.М. Бонгард-Левина и В.Д. Кузнецова. Нацеленное на всестороннее освещение древней истории Прикубанья, издание построено преимущественно на материалах археологии и смежных с ней дисциплин. Значительное место в нем уделено исследованиям Фанагории и других античных центров и памятников региона, а также меото-скифскому искусству Прикубанья (том I), предметам античного искусства, ювелирного дела и торевтики (том II). Третий том целиком посвящен коллекциям десяти музеев, среди которых всемирно известные собрания прикубанских древностей в ГЭ, ГИМ, ГМИИ, МИНВ, КГИАМЗ и других музеев, включая «майкопские сокровища» в музеях Германии и США. В конце рассматриваемого этапа археологических исследований на Таманском полуострове (2001–2012 гг.) завершилось создание научно-культурного комплекса, включающего в себя государственный историко-археологический музей-заповедник «Фанагория», Фанагорийскую экспедицию Института археологии РАН и Научно-исследовательский центр, открытый 3 октября 2012 г.

На Таманском городище в рассматриваемое время постоянно действующей экспедицией ГМИИ им. А.С. Пушкина под руководством С.И. Финогеновой были продолжены исследования древнейших слоев памятника на Северо-Восточном раскопе, общая площадь которого составляла около 400 кв. м. В 2001–2003 гг. в слоях второй половины V – IV вв. и первой половины V в. до н.э. было выявлено 12 объектов – главным образом, фрагментированных кладок и 11 ям, в заполнении которых присутствовали фрагменты амфор конца VI – конца V в. до н.э., чернолаковых и расписных сосудов, простой столовой посуды и другой керамики. Особого внимания заслуживает находка свернутой в цилиндр свинцовой пластины с процарапанной на ее поверхности двенадцатистрочной греческой надписью. Среди монет была встречена редкая монета конца VI в. до н.э. Самые ранние строительные остатки на Северо-Восточном раскопе представляли собой следы полуземлянки, от которой сохранился лишь глинобитный пол со слоем сажи от сгоревших стен. Площадь ее равнялась 16–17 кв. м, в юго-восточной части находился очаг. Судя по найденной при раскопках керамике, она сгорела в конце VI в. до н.э. По данным раскопок, в конце VI в. до н.э. на этом месте был построен дом, состоявший из трех помещений (возможно, их было больше), ориентированных по направлению с юго-запа-

да на северо-восток. На этом же участке были исследованы остатки немного более позднего дома, относившегося к концу VI – началу V в. до н.э., имевшего, судя по выявленным кладкам, как минимум два помещения. После его разрушения на его остатках был выстроен новый дом, повторявший планировку предыдущего здания (кладки последнего лежали на более ранних стенах почти без прослойки земли). Оба дома относились к раннему слою. Таким образом, в конце VI – начале V в. до н.э. на сравнительно небольшом участке античного города общей площадью около 300 кв.м было построено не менее трех сооружений, состоявших из нескольких, скорее всего, жилых помещений (*Финогенова.* 2005, 2010).

После завершения работ на Северо-Восточном раскопе С.И. Финогеновой было продолжено исследование культурных слоев раннеэллинистического времени на четырех площадях (XII–XV) Северного раскопа. Здесь было открыто несколько небольших помещений, часть которых составляла единый блок. Одно из этих помещений, вероятно, входило в большой архитектурный комплекс, раскопанный ранее. К одной из стен этого помещения, сложенной из крупных необработанных камней, было пристроено несколько разновременных помещений, объединявшихся в усадьбу с двором, водостоком, цистерной для сбора воды и небольшим домашним святилищем, где была обнаружена протома Деметры, находившаяся рядом с маленьким жертвенником, сложенным из черепиц и заполненным золой и пережженными костями птиц и мелких домашних животных. Материал, сопровождавший исследованные постройки усадьбы, отражал несколько строительных периодов, хронологически ограниченных рубежом V–IV вв. до н.э. (нижний уровень) и началом III в. до н.э. (верхний). К этому же комплексу относился обширный двор, открытый в 2007 г., располагавшийся в западной части усадьбы. В его центре был выявлен прямоугольный очаг открытого типа. Исследованные в разные годы архитектурные объекты на западной окраине Гермонассы, где находится Северный раскоп, являются, вероятно, остатками единственной полностью раскопанной городской усадьбы, имевшей помещения культового, хозяйственного и жилого характера (*Финогенова, Ильина, Чхаидзе.* 2010. С. 248–250). В 2010 г. С.И. Финогеновой исследовались средневековые слои второй половины IX – начала X в. на шести площадях Северного раскопа. Практически все остатки строений на этой территории были разрушены. Зафиксированы следы одного помещения, выявлено несколько уровней глинобитных полов, керамическая вымостка, две хозяйственные ямы с пифосами, а также большое количество ям мусорного характера. Слой датирован по моливдовулу X в. В 2011 г. были исследованы остатки двух помещений и нескольких печей, предназначенных для обжига керамики, развалы печины, стеклянный и железный шлак, прослежено около 30 хозяйственных ям. Найдено большое количество глиняных биконических пряслиц, изделия из бронзы и свинца: пряжки, пинцеты, подвески, гирьки. По керамике данный горизонт датирован второй половиной VII – рубежомVIII-IX вв. Исследованные остатки сооружений предположительно входили в систему гончарного квартала, открытого Т.А. Ильиной в 2007–2009 гг., также датированного второй

половиной VII – VIII вв. (*Финогенова, Ильина*. 2015; Арх. ИА: № 28888; № 35738).

С 2007 г. самостоятельные исследования слоев VI–XI вв. на Северном раскопе и раскопе «Прирезка», находившемся между Северным и Нагорным раскопами, производились Т.А. Ильиной. С 2008 г. эти работы были оформлены по Открытому листу, выданному ей как руководителю второй экспедиции ГМИИ им. А.С. Пушкина. В начале исследований было установлено, что одна из открытых ранее ям представляла собой центральную камеру гончарной печи. В золистом выбросе из нее обнаружены круглодонные корчажки второй половины VI – VIII вв. К печи примыкала каменная вымостка, при устройстве которой были использованы фрагменты жерновов и зернотерок. В керамическом комплексе слоя присутствовали обломки черносмоленых кувшинов, позднеантичных и раннесредневековых амфор, кувшинов, мисок, салтово-маяцких и сероглиняных лощеных горшков. При разборке остатков хазарского дома был выявлен фрагмент надгробия с семисвечником, среди находок из слоя присутствовали стеклянные браслеты, бусы, бронзовый крестик со стеклянными вставками корсунского типа. Сосредоточение на сравнительно небольшом пространстве (около 100 кв. м) пяти печей, открытых в 2005–2008 гг. на пл. X–XI, XX Северного раскопа и на «Прирезке», обнаружение в ходе раскопок сосудов с явным технологическим браком, а также находки в зольном заполнении печей подставок под керамику позволили предположить существование в этой части города ремесленного квартала. По датировке массового материала и целых амфор с веретенообразным корпусом его существование отнесено ко второй половине VI – VII вв. (*Финогенова, Ильина, Чхаидзе.* 2010. С. 250, 251). В 2009 г. на раскопе «Перемычка» были выявлены объекты, относящиеся к трем строительным горизонтам второй половины IX – начала X вв.: остатки трех помещений, несколько уровней глинобитных полов, две большие, возможно, гончарные печи, два очага, несколько ям, имевших, вероятно, хозяйственный характер. Массовый материал составляли развалы высокогорлых кувшинов с плоской ручкой и средневековых амфор корчажного типа, фрагменты столовой и кухонной посуды, найдены изделия из бронзы, стекла. Исследованный слой датирован по моливдовулу. Выявленные на Северном раскопе строительные остатки двух горизонтов IX–X вв. не поддавались интерпретации ввиду множества разрушений и крайней степени их фрагментированности (Арх. ИА: № 39737). В ходе исследований 2011–2012 гг. были открыты объекты, датированные от рубежа VI–VII в. до VIII в.: часть здания с каменными двухфасными цоколями, к западной стене которого была пристроена печь; несколько уровней глинобитных полов, отмеченных развалами керамики; остатки еще одного здания, погибшего при пожаре в VII в. Ниже, под слоем сырца, на котором оно стояло, было обнаружено женское захоронение без инвентаря, однако отмечается, что рядом с могилой найдена золотая пронизь византийской работы VI в. Исследовано более 40 хозяйственных ям с остатками виноградного жмыха, зерном, рыбьей чешуей, фрагментами тарных кувшинов и амфор. На дне одной из ям было обнаружено также безынвентарное захоронение женщины 30–35 лет, скелет которой лежал черепом к западу, в слабо

скорченной позе, на правом боку. Нижняя дата исследованных материалов определялась фрагментами краснолаковых тарелок со штампованным орнаментом VI в. (*Финогенова, Ильина.* 2015. С. 432).

Первые три года самостоятельных исследований (2007–2009) В.Н. Чхаидзе производились охранные раскопки на территории постоянно разрушаемого морем Западного грунтового могильника Таманского городища. В срезе обрыва им было выявлено девять погребений, могильные ямы которых практически не прослеживались, а сохранность скелетов была крайне плохой. Восемь погребений (1–3, 5–9), взрослые и детские, являлись безынвентарными, имели различную ориентацию. Одно погребение (4), принадлежавшее взрослому человеку 20–25 лет, было совершено по мусульманскому обряду. Покойный был положен головой на запад. У левого бока его был обнаружен железный нож, под черепом справа – золотое витое височное кольцо в полтора оборота. С этим погребением связан аббасидский дирхем халифа Харун-ар-Рашида, чекан Мадинат ас-Салам (Багдад) 191 г.х. (807 г.), первоначально находившийся около левой руки покойного (*Финогенова, Ильина, Чхаидзе.* 2010. С. 251–253; *Чхаидзе, Сыроватко.* 2010; *Чхаидзе*. 2011; Арх. ИА: № 37278). С 2010 г. работы Таманской средневековой экспедиции ИА РАН, возглавляемой В.Н. Чхаидзе, были перенесены на южные площади Нагорного раскопа, прилегающие к центральной части древнего города. Площадь исследования составила более 200 кв. м. Открыто более 10 не связанных между собой кладок и вымосток из сырца и камня. Слой, исследовавшийся в течение сезонов 2010–2012гг., в значительной части был нарушен перекопами XIX–XX вв. В юго-западном углу раскопа изучены прокаленные до оранжевого цвета остатки печи очагового типа, относящиеся к средневековому или Новому времени. В 2012 г. были обследованы доступные для осмотра и шурфовки следы турецкой крепости Хункала, находящейся в настоящее время под современной застройкой станицы Тамань. В береговом обрыве выявлены остатки сырцовых стен и фундаментов крупного сооружения (стены или арки Пристанных ворот). Среди находок – глазурованная керамика XVI–XVIII вв., курительные трубки, фрагменты амфор с дуговидными ручками и амфор с высоко поднятыми ручками XIII–XIV вв., высокогорлых кувшинов с плоскими ручками VIII–XI вв., горшков и кувшинов VIII–XIV вв., которые могут быть связаны с существованием на этом месте Генуэзской крепости, а до нее – пригорода Таманского городища (*Чхаидзе*. 2015. С. 437, 438; *Чхаидзе, Воробьев*. 2015). Необходимо отметить, что в 2001 г. экспедицией КГИАМЗ под руководством Э.Р. Устаевой на береговом участке Северного раскопа производились охранно-спасательные археологические работы, сосредоточенные на исследовании средневековых слоев памятника. На четырех площадях раскопа доследовались объекты, выявленные в 1999 и 2000 гг., изучались вновь выявленные объекты, относящиеся к X–XII вв. Среди них – нижняя часть печи для обжига высокогорлых красноглиняных кувшинов с плоскими ручками, несколько ям XII–XIVвв. (Арх. ИА: № 49533). Зимой 2007–2008 гг. Э.Р. Устаева проводила археологическое

зондирование внутреннего пространства уникального памятника русской земляной фортификации – так называемой Суворовской Фанагории (1793–1795), крепости, валы и рвы которой сохранились на восточной окраине станицы Тамань (Арх. ИА: № 48054). Исследования 2010–2012 гг. на территории станицы, проводившиеся ВБАЭ ИА РАН, возглавляемой Н.И. Сударевым, рассматриваются ниже, в рамках деятельности этой экспедиции.

Результаты раскопок Таманского городища и его Западного некрополя в 2001–2012 гг., кроме уже упомянутых публикаций, представлены в ряде статей: освещающих историю античного города по материалам раскопок последних лет, касающихся архаических слоев Гермонассы, ранней керамики из раскопок, новых находок тессер, общего очерка исследований античной Гермонассы (*Финогенова*. 2005; 2005а; 2006; 2007; 2010); публикации двух новых надписей – найденной на городище и случайной находки (*Павличенко*. 2005; 2007). Отдельная монография посвящена Таматархе – раннесредневековому городу на Таманском полуострове (*Чхаидзе.* 2008б), несколько статей – проблемам преемственности в названии позднеантичного и раннесредневекового города, а также публикации находок (*Чхаидзе.* 2005; 2008а; 2010). В 2002 г. в Институте археологии РАН по заказу Краснодарского краевого комитета по охране культурного наследия Я.М. Паромовым был разработан паспорт на «Археологический комплекс Гермонасса–Тмутаракань», включавший в себя три паспорта на памятники археологии федеральной категории охраны: «Таманское городище», «Курганный некрополь Гермонассы» и «Грунтовые могильники Гермонассы–Тмутаракани».

Охранные раскопки большого поселения эпохи поздней бронзы, Античности и Средневековья Волна-1 (Северо-Зеленское), находящегося в 3,5 км к северу–северо-западу от поселка Волна и расположенного у северной подошвы горы Зеленской, с 2001 г. до настоящего времени проводятся коллективом комплексной экспедиции Ростовского (Южного федерального) университета, Краснодарского комитета по охране культурного наследия и других организаций под руководством В.Г. Житникова. Размеры поселения, по данным обследования, составляют около 1000 х 500 м, примерная площадь – 32 га. Оно известно давно, упомянуто в книге К.К. Гёрца (1870. С. 57), нанесено на карты В.В. Соколова (1919. № XV) и А.А. Миллера (1930–1931. № 14). До рассматриваемого времени памятник исследовался В.Д. Блаватским (1954), И.Н. и О.В. Богословскими (1993–1994), С.Л. Соловьевым (1996–2000), которыми было раскопано 2,3–2,4 тыс. кв. м в южной и центральной частях поселения. Уже в первый год работы экспедиции Ростовского госуниверситета (2001) площадь раскопа составила 4350 кв. м. В дальнейшем она последовательно возрастала до 5350 кв. м (2002), 5850 кв. м (2005), 13900 кв. м (2006), 20525 кв. м (2007), 26825 кв. м (2009), 41825 кв. м (2010), достигнув 45195 кв. м в 2012 г. Исследованная площадь к последнему году представляла собой широкую полосу, проходившую в широтном направлении через юго-западный, южный и юго-восточный секторы поселения. Она состояла из семи постепенно слившихся раскопов III–IX. С этим массивом не

соединялись только раскопы «Кабельные сети» (2010) и «ПС–110» (2010), находившиеся в восточной и северо-восточной частях памятника.

Столь масштабные исследования принесли огромное количество материала, в первую очередь сотни тысяч фрагментов керамики различных хронологических эпох, от черепков лепных сосудов позднебронзового века до гончарной посуды XVII–XVIII вв. н.э. Огромный вещественный материал охватывает главным образом античную эпоху – со второй половины VI – начала V в. до н.э. вплоть до III–IV вв. н.э. Среди находок этого времени сотни амфорных клейм конца VI – III в. до н.э. (Хиос, Лесбос, Фасос, круг Фасоса, Менда, Аканф, Гераклея Понтийская, Синопа, Родос, Херсонес и другие центры), большое количество боспорских бронзовых монет, фрагменты терракотовых статуэток, различных изделий из керамики, металла (бронзы, железа, свинца), дерева, камня, стекла, кости и других материалов. Первичная обработка массового археологического материала в экспедиции Ростовского университета производилась группой сотрудников под руководством Н.С. Морозовой, реставрация керамики – С.И. Безугловым при участии С.А. Науменко. Реставрация и определение монет, обработка других изделий из металлов также выполнялись С.И. Безугловым, определение амфорных клейм – В.И. Кацем, определение остеологического материала – В.С. Байгушевой, антропологические определения – Е.Ф. Батиевой.

Общая последовательность действий при исследовании памятника в рассматриваемый период выглядит следующим образом. В 2001 г. в самом начале работ в южной части поселения на раскопе III были открыты остатки восьми строительных комплексов V–IV вв. до н.э., I–II и XV–XVI вв. н.э. (Арх. ИА: № 24125). В 2002 г. археологические исследования были перенесены в юго-восточную, периферийную часть памятника (раскоп IV). Стратиграфически здесь были выделены культурные напластования конца VI – V и IV – начала III в. до н.э., отражающие лишь первые этапы существования поселения. Среди находок присутствовали также материалы первых веков нашей эры и эпохи Средневековья. Из объектов открыты остатки пяти построек (строительных комплексов) античного и средневекового времени. В южной части поселения на раскопе III были разобраны каменные цоколи стен, выявленные в 2001 г., и доследованы ровики и хозяйственные ямы, датируемые Vв. до н.э. (Арх. ИА: № 24632). В 2005 г. исследования были продолжены на сравнительно небольшом раскопе V, находившемся рядом с раскопом IV (2002), в том же юго-восточном периферийном секторе памятника (Арх. ИА: № 33043). В 2006 г. работы проводились на раскопах III, V, VI, VII и VIII, основным из которых являлся вытянутый в широтном направлении раскоп VI, расположенный в южной и юго-восточной частях поселения. В его пределах были зафиксированы остатки 12 строительных комплексов и многочисленные фрагменты других сооружений, ввиду плохой сохранности не поддававшиеся реконструкции и интерпретированию, а также 108 ям хозяйственного и производственного назначения, относящихся, как и строительные остатки, к античному времени. В западной половине раскопа VI был открыт грунтовой могильник XVII в., в составе которого исследовано 51 погребение (еще одно – № 52,

было выявлено позже, в 2010 г.). Подобные найденным на раскопе VI строительные и хозяйственные остатки того же характера были выявлены на раскопе III. На раскопах V, VII и VIII получены материалы, характерные для периферийных участков поселения. Последний из названных раскопов находился в юго-западной части памятника. Полное отсутствие следов строительной и хозяйственной деятельности в его центральной и западной частях, невыразительность культурного слоя и малочисленность керамики свидетельствуют, по мнению исследователей, что именно здесь находилась юго-западная окраина поселения. Оба участка, исследовавшиеся на раскопах V и VII, были расположены вблизи юго-восточной границы памятника (р. V) или на ней самой (р. VII). Здесь также не были выявлены следы хозяйственной или производственной деятельности. Найденная на раскопах малочисленная керамика датируется V в. до н.э. – IV в. н.э. (в редких случаях – хазарским временем) (Арх. ИА: № 42911; № 42913; № 42919).

В 2007 г. основные работы проводились на раскопе VIII, в юго-западной периферийной части поселения. Среди большого количества находок здесь были представлены материалы V–III вв. до н.э., эпохи Средневековья и, главным образом, XVII–XVIII вв. В противоположном юго-восточном секторе памятника на новых участках раскопа VI были изучены остатки строительного комплекса последней четверти IV – начала III в. до н.э. и 46 хозяйственных ям V–IV вв. до н.э. Массовый материал на обоих раскопах насчитывал более 45 тыс. фрагментов керамики, среди которых преобладали обломки остродонных амфор V–III вв. до н.э. (Арх. ИА: № 40431). Раскопки 2009 г. являлись продолжением работ 2007 г. на раскопе VIII, который по требованиям строительства подлежал расширению в южном и юго-западном направлениях. На новых площадях были исследованы остатки двух строительных комплексов: одного – относящегося к XVII в., и другого – датированного эпохой бронзы. Там же было выявлено 30 хозяйственных ям различных хронологических периодов. Среди керамики из культурных напластований, строительных остатков и ям были представлены материалы V–III вв. до н.э., первых веков н.э., эпохи Средневековья, XVII–XVIII вв., а также фрагменты сосудов позднего бронзового века. Постепенно вырисовывалась сложная картина, в которой исследованная на раскопе VIII территория в античное время представляла собой слабо использовавшуюся в хозяйственном отношении юго-западную окраину большого поселения, что подтверждалось немногочисленными керамическими материалами и находками боспорских монет. Кроме того, слабо выраженный культурный слой был связан со Средневековьем, прежде всего с самым поздним – с XVII-XVIII вв. Об этом свидетельствовало резкое увеличение среди находок количества керамических фрагментов и монет указанного периода. Особо следует отметить открытие в северной части раскопа 2009 г. глубоких ям, относящихся к эпохе бронзы, подобных ямам того же времени, выявленным на близлежащих площадях раскопа в 2007 г. и относящимся к наиболее древнему периоду существования данного памятника (ОПИ ИА РАН). В 2010 г. исследования проводились в различных частях поселения: на раскопе VIII (юго-западный сектор),

на раскопе IX (южный сектор), на раскопе «Кабельные сети» (восточный сектор) и на раскопе «ПС–110» (северо-восточный сектор памятника). На раскопах VIII и IX были изучены остатки четырех строительных комплексов, выявлены 203 хозяйственные ямы различных хронологических периодов. Среди почти 150 тыс. фрагментов керамики присутствовали материалы конца VI – I вв. до н.э., первых веков н.э., эпохи Средневековья и XVII–XVIII вв. Наиболее мощный культурный слой, достигавший 1,5 м, зафиксирован на раскопе IX. К античному периоду существования памятника здесь относятся насыщенные строительными остатками и керамикой культурные напластования V–III вв. до н.э. и первых веков н.э.; средневековый период представлен находками хазарского времени (VIII–IX вв.), а также XVI–XVIII вв. На восточной окраине поселения (раскопы «ПС–110» и «Кабельные сети»), судя по найденным строительным остаткам и керамическим материалам, были открыты и изучены культурные слои V–IV вв. до н.э. Вместе с тем необходимо отметить, что на одном из раскопов была выявлена каменная конструкция, представлявшая собой замкнутое кольцо, сложенное из мелких и средних по размерам камней. Его внешний диаметр составлял 16,3 –17,5 м, внутренний – от 13,5 до 15,5м. По обнаруженному материалу (лепная керамика) эта каменная конструкция была датирована эпохой бронзы и, по мнению исследователей, являлась разрушенным пахотой подкурганным сооружением и относилась к той же культурно-хронологической группе исследованных объектов, что и некоторые крупные хозяйственные ямы, раскопанные на территории памятника в 2007–2009 гг. (Арх. ИА: № 45231). В 2011–2012 гг. исследования проводились на новых участках раскопа VI (юго-восточный сектор памятника) и раскопа III (южный сектор). На указанных раскопах были изучены два строительных комплекса V–IV вв. до н.э., остатки пяти построек того же времени и 82 хозяйственные ямы различных хронологических периодов. В керамическом комплексе 2011–2012 гг. были представлены материалы конца VI – I в. до н.э., первых веков н.э., Средневековья, а также эпохи поздней бронзы, окончательно укрепившие положение, согласно которому юго-восточный и южный районы поселения в античную эпоху использовались главным образом в хозяйственных целях. Особое значение для освещения наиболее раннего периода существования памятника представляло скопление лепной керамики позднебронзового века, выявленное на раскопе III (Арх. ИА: № 52486). Следует отметить, что еще в 2001 г. на раскопе III было обнаружено одиночное захоронение эпохи бронзы, никакого отношения к исследуемому поселению античного времени не имевшее. По мнению исследователей, оно находилось когда-то под разрушенной позднее курганной насыпью. Таким образом, работы экспедиции Ростовского госуниверситета 2001–2012 гг. выявили картину многослойного в хронологическом и пространственном отношении памятника, вобравшего в свои границы не только поселенческие структуры различных эпох, но и остатки самых разновременных курганных и грунтовых могильников. Археологическим исследованиям поселения Волна-1 в рассматриваемое время, а также некоторым категориям находок из раскопок (амфорной таре, керамике позднеримского, хазарского,

тмутараканского, турецко-татарского периодов и терракотовым статуэткам) посвящено несколько публикаций (*Житников.* 2005; 2006; 2016; *Безуглов.* 2016; *Морозова*. 2017; *Никифорова.* 2017).

В рассматриваемое время Бугазский отряд Боспорской экспедиции ИИМК РАН под руководством Ю.А. Виноградова продолжил охранно-спасательные раскопки на крупном поселении античного и средневекового времени Артющенко-1 (Бугазское), расположенном на обрывистом берегу Черного моря недалеко от поселка Артющенко, в 16 км к юго-востоку от станицы Тамань. Южная часть памятника разрушена и поглощена морем. Сохранившаяся часть имеет форму неправильного полуовала, вытянутого в широтном направлении, вплотную примыкающего к обрыву. Топографической особенностью памятника является балочка, идущая с севера на юг (к морю) и разделяющая его на две неравные части: бóльшую, находящуюся к западу от балочки, и меньшую, находящуюся к востоку от нее. Исследования показали, что археологические объекты, относящиеся ко времени до нашей эры, расположены к востоку от балочки, а объекты первых веков и раннего Средневековья – к западу. Из семи разрабатывавшихся в 2001–2012 гг. раскопов (участки I–VII) два раскопа (I и II) были заложены на предыдущем этапе исследований. Раскоп I находился в западной части поселения, ближе к границе памятника, а раскоп II – в его восточной части. Раскоп III (2002) был заложен рядом с раскопом I, с восточной стороны от него. Раскоп IV (2003) был разбит на дне балочки, разделяющей поселение, в ее устье, выходящем к береговому обрыву. Раскоп V (2006) находился к западу от балочки, примерно в 140 м от раскопа IV. Раскоп VI (2011) был разбит к западу от раскопа I, а раскоп VII (2012) – к востоку. Все раскопы являлись береговыми и почти все (кроме II и IV) находились в западной части памятника.

По данным исследований, поселение Артющенко-1 существовало с перерывами полторы тысячи лет. В его истории выделено несколько периодов обитания или функционирования: период архаики (последняя треть VI – первая треть V в. до н.э.); классический период, охватывающий время середины – второй половины IV в. до н.э.; эллинистический период (вторая половина III – II в. до н.э.); римский период (I – середина III в. н.э.); позднеримский период (IV в. н.э.) и средневековый период (VIII–IX вв.) (*Виноградов.* 2018). Наибольшие по объему исследования производились на постоянно расширявшихся раскопах II (2001–2007) и I (2007–2012, за исключением 2010, когда Бугазский отряд не выезжал на раскопки). Среди объектов к периоду архаики относится несколько небольших полуземлянок и серия ям, исследованных на раскопе II. Для полуземлянок характерны небольшие размеры (4,3–7,7 кв. м, исключением является полуземлянка 2001 г., площадь которой составляла 15 кв. м) и простое устройство. Для керамических комплексов полуземлянок и ям показательно присутствие в них большого числа (иногда более половины) фрагментов лепных сосудов, изготовленных без использования гончарного круга в традициях местного синдо-меотского населения Прикубанья. В нижней части заполнения ям во многих случаях обнаружено большое количество зерен злаковых культур, в основном

голозерной пшеницы и ячменя. Археологические комплексы классического периода немногочисленны. Показательны сравнительно крупная (13 кв. м) полуземлянка VII с остатками очага в углу, датированная по находкам IV в. до н.э., и ямы 26 и 27, содержавшие набор очень редкой на поселении аттической чернолаковой и краснофигурной посуды. К эллинистическому периоду относились исследованные на памятнике остатки чрезвычайно редкой мастерской, в которой, по мнению исследователя, с помощью больших зернотерок обрабатывалась (обогащалась) железная руда и получалось кричное железо. Производственный комплекс включал в себя каменные основания специальных столов для измельчения породы и системы лотков (водостоков), служивших для промывки и сброса отработанной воды. Несмотря на уникальность этой мастерской, действовавшей во второй половине III – первой половине II в. до н.э., ее остатки пришлось разобрать в связи с угрозой разрушения в результате береговых обвалов. При разборке остатков мастерской в подстилавшем культурном слое было найдено большое количество керамики и боспорских медных монет указанного времени, а также довольно крупный бронзовый предмет диаметром около 5 см, по облику напоминающий скифскую булаву. Особого внимания заслуживают терракотовые статуэтки эллинистического времени, найденные на раскопе II. Среди них выделяются два набора. При начале исследования помещения VIII (2002) в его заполнении и рядом с ним была обнаружена серия статуэток (женские протомы, рельеф с изображением музыканта, фигурка стоящего актера с маской в левой руке и другие), предположительно отнесенных к первой половине III в. до н.э. В следующем сезоне (2003) в этой крупной полуземлянке, датированной второй половиной III в. до н.э., был найден второй набор терракот, состоявший из четырех статуэток: всадника, стоящей женщины, сидящей женщины и стоящей женщины, прижимающей к груди правую руку с веретеном. Еще одна статуэтка (женская протома) была обнаружена в другом конце полуземлянки.

К римскому периоду относится серия хозяйственных ям и несколько сооружений типа полуземлянок. Некоторые из полуземлянок имели четырехугольную форму, в то время как другие отличались аморфными очертаниями и небольшим заглублением в грунт. В их структуру, как правило, входило несколько хозяйственных ям. Эти сооружения были выявлены и исследованы на раскопах III (2002), V (2006) и I (2007, 2008, 2011, 2012). К ним относятся: крупная полуземлянка (2006, сохранившаяся площадь 17,3 кв. м) с двумя большими ямами, впущенными в пол, содержавшими материал II–III вв. н.э. (почти половина керамических находок из этих ям и нижнего слоя помещения являлась обломками лепных сосудов); полуземлянка площадью около 7 кв. м (2007), в центральной части которой также была вырыта крупная яма диаметром 1,8 м с материалом того же времени; шесть ям и котлован (помещение X, площадь 33 кв. м) по керамике (фрагменты боспорских амфор, краснолаковой импортной посуды, лепных горшков, изготовленных в традициях местного населения Прикубанья), датированных II–III вв. н.э. (2008); два заглубленных в землю помещения (XV и XVI) размерами около 15–17 и 7,5 кв. м, с тремя ямами (XV) и одной

ямой (XVI), по находкам также относившихся ко II–III вв. н.э. (2011); незначительно заглубленное помещение XVII (II–III вв. н.э.) площадью 14,7 кв. м с глинобитным очагом посредине (2012). К этому же времени относилась грушевидная по форме яма (диаметр придонной части 2,1 м), выступившая в береговом обрыве к востоку от раскопа I, для доследования которой был заложен небольшой раскоп VII (2012). В 2009 г. на раскопе I впервые на рассматриваемом памятнике были выявлены объекты, относящиеся к позднеримскому периоду (IV в. н.э.), представлявшие собой три полуземлянки, расположенные компактной группой, и хозяйственные ямы. Одна из полуземлянок отличалась хорошей степенью сохранности. Она имела четырехугольную форму, вход в нее был устроен в виде ступенек, кровлю поддерживали деревянные столбы. В углу находилась двухкамерная глинобитная печь. Рядом с печью, в зольной куче, были обнаружены зерна злаковых культур, традиционных для Северного Причерноморья античного времени, – голозерной пшеницы и пленчатого ячменя. В 2011 г. была доследована полуземлянка XIV, выявленная в 2009г. и относящаяся, по уточненной датировке, ко второй половине IV в. н.э., а также изучены семь хозяйственных ям первых веков н.э. Следует особо отметить, что в 2012 г. на раскопе I в слоях римского времени была выявлена часть глинобитной площадки (20 кв. м) с толщиной глинистой трамбовки 6 см. Первоначально она была принята за древний ток, поскольку на ней было найдено огромное количество обгоревших зерен злаковых культур. Позднее эта интерпретация изменилась. Большой интерес среди комплексов римского периода представляла яма 55 (2012). Она имела диаметр 2 м и глубину всего 0,2 м от уровня материка. На дне ее были найдены четыре человеческих черепа, уложенные около бортов по странам света. Другие находки из нее были обычны для заполнения хозяйственных ям. Остатки поселения салтово-маяцкой культуры (середина VIII – середина X в.), выявленные на памятнике в рассматриваемое время, располагались в его западной части на раскопах I, III и VI. Ими являлись четыре полуземлянки, остатки наземного здания и не менее 13 хозяйственных ям. Небольшая полуземлянка, исследованная на раскопе III (2002), по площади составляла не более 4 кв. м. Серия заглубленных в землю комплексов, открытых на раскопе I (2007), также принадлежала салтово-маяцкой культуре: три полуземлянки имели круглую форму, площадь их составляла около 7 кв. м, в центральной части имелась ямка (в одном случае в ней находился обломок жернова). Материал, относящийся к этой культуре, был представлен обломками амфор, грубых горшков с волнистым орнаментом, прочерченным по сырой глине, и сероглиняных сосудов с пролощенным геометрическим орнаментом. Семь ям из серии объектов 2007 г., а также шесть ям из обнаруженных на раскопе I в 2008 г. также принадлежали салтово-маяцкому времени. Вещевой материал из них был представлен тем же стандартным набором. Небольшой раскоп VI (2011) был заложен к западу от раскопа I на месте случайно обнаруженного вкопанного на глубину 3 м большого пифоса. Открытые здесь остатки каменных стен, сложенных «в ёлочку», а также довольно многочисленный керамический материал салтово-маяцкой культуры позволили заключить,

что пифос входил в состав наземной постройки, будучи врытым в землю в середине относящегося к ней двора (*Виноградов.* 2002а; 2018; *Виноградов, Кашаев.* 2003; *Виноградов, Лебедева.* 2004; 2005; 2007; *Виноградов, Стоянов, Терещенко.* 2009; *Виноградов, Терещенко.* 2010; *Виноградов, Лебедева, Терещенко*. 2011; *Виноградов, Виноградова, Терещенко.* 2015; Арх. ИА: № 36865). В указанных публикациях и архивных документах содержатся краткие сведения о раскопках поселения Артющенко-1 в 2001–2012 гг. В ряде статей помещены более подробные описания исследованных на памятнике объектов и отдельных категорий материала: керамических комплексов архаического периода, терракотовых статуэток, лепной керамики архаического времени, культовых комплексов, железоделательной мастерской эллинистического периода, жилого комплекса (полуземлянки с глинобитной печью) позднеримского (вторая половина IV в. н.э.) времени, основные итоги изучения поселения (*Виноградов.* 2002; 2005; 2006; 2007; 2010а; 2011; 2013). Отдельные публикации посвящены монетам, найденным на памятнике, оценке степени его природного разрушения *(Виноградов, Терещенко.* 2009; *Виноградов, Кашаев.* 2015; 2016), изображению Силена на фрагменте рельефного сосуда, лепной керамике эллинистического периода, анализу археологических находок на поселении (*Новикова.* 2017; *Стоянов.* 2009; *Пашкевич.* 2017).

Таманский отряд Боспорской экспедиции ИИМК РАН под руководством С.В. Кашаева в рассматриваемое время был занят исследованиями трех поселений: Вышестеблиевская-11 (2001–2009), Артющенко-2 (2002, 2006, 2009, 2010) и Старотитаровская-17 (2002), а также охранно-спасательными раскопками вновь выявленного грунтового могильника Артющенко-2 (2002–2012). Сведения о работах отряда систематически помещались в «Археологических открытиях» (*Кашаев.* 2002; *Виноградов, Кашаев.* 2003; *Кашаев, Грицик.* 2004; *Кашаев, Андреева.* 2005; К*ашаев, Павлова, Цинько.* 2007; 2009; *Кашаев, Цинько*. 2009; 2013; *Кашаев, Грицик, Цинько.* 2011; *Кашаев, Виноградов, Павлова, Цинько.* 2015), а краткие обзоры деятельности отряда за 8, 10 и 15 лет – в материалах юбилейной конференции В.Ф. Гайдукевича и «Боспорском феномене» (*Кашаев*. 2005а; 2008; *Кашаев, Павлова, Цинько*. 2013). Отдельным направлением в работе Таманского отряда было проведение археологических разведок, о которых говорилось выше при рассмотрении исследований предшествующего времени. Вторым направлением являлось продолжение раскопок античного и средневекового поселения Вышестеблиевская-11 (2001–2009), расположенного на северо-западном берегу Кизилташского лимана, в 3 км к югу – юго-востоку от окраины станицы Вышестеблиевской. Памятник состоит из поселения, площадь которого составляет около 20 га, и крепости-батарейки, находящейся в его восточной части над лиманом и глубокой балочкой с крутыми откосами. Из трех раскопов, заложенных на поселении, основными являются два: раскоп 1 – в северо-восточном секторе памятника и раскоп 3 – в его юго-западной части. На раскопе 1 (875 кв. м) был выявлен участок улицы протяженностью 25 м, по обе стороны которого исследовано 15 так называемых строительных комплексов (остатков сырцо-

вых и заглубленных жилых и хозяйственных построек), 57 хозяйственных ям, а также другие конструкции. Обнаруженные объекты относятся к различным периодам жизни поселения, датирующимся от второй половины V в. до н.э. до X в. н.э. Исследователи выделяют три основных хронологических периода. Первый – раннеантичный, датируется второй половиной V в. до н.э., второй – римским временем, по материалу примерно I в. до н.э. – III в. н.э., третий – средневековый, с материалом, характерным для салтово-маяцкой культуры. Массовый материал раннеантичного времени представлен фрагментами амфор Хиоса, Фасоса, Менды, Лесбоса, аттической чернолаковой и расписной посуды, керамических изделий местного боспорского производства. В комплексах римского времени встречены характерные для этой эпохи фрагменты амфор первых веков н.э., в том числе светлоглиняных узкогорлых амфор «танаисского стандарта», кухонной гончарной посуды (кувшинов, горшков и мисок), лепных сосудов, фрагменты стеклянного сосуда, изделий из кости, кухонные отходы костей животных и рыб. Комплексы римского времени были выделены также по некоторым стратиграфическим и строительным особенностям. Средневековые салтово-маяцкие комплексы содержали традиционные для этого периода горшки с волнистым и гребенчатым орнаментом, высокие одноручные кувшины и другие сосуды. Два строительных комплекса, 32 хозяйственные ямы, другие объекты и материалы, выявленные на раскопе 3 (425 кв. м), относятся только к античному времени. Суммарно они датируются началом IV – началом II в. до н.э. (находки конца V в. до н.э. единичны). В керамике преобладают фрагменты амфор Хиоса, Синопы, Фасоса, Менды, Книда и Гераклеи Понтийской. Раскоп 2 (50 кв. м), расположенный недалеко от раскопа 1, являлся своего рода вспомогательным, предназначенным для проверки данных геофизических исследований, проведенных на поселении и крепости-батарейке С.Л. Смекаловым. Из объектов на нем выявлено лишь восемь хозяйственных ям. Особо следует отметить увеличение числа надгробий с иудейской символикой, найденных на поселении. Общее их количество (обнаруженных при раскопках и найденных случайно) к концу рассматриваемого времени достигло двадцати. Исследованиям поселения Вышестеблиевская-11, кроме упомянутых выше публикаций в «Археологических открытиях», посвящен ряд статей, в которых рассматриваются строительные комплексы и особенности планировки поселения (*Кашаев.* 2012, 2013), керамические комплексы из хозяйственных ям, комплексы материалов римского времени, фигурные фрагменты сосудов, оттиски на пирамидальных грузилах (*Рогов, Кашаев, Форназир.* 2005; *Кашаев, Цинько.* 2007), находки предметов вооружения (*Грицик*. 2004), фрагмент закладной плиты с сарматской тамгой, каменные плиты с иудейской символикой, эпиграфические материалы и вопрос об иудейском некрополе в районе поселения Вышестеблиевская-11 (*Кашаев.* 2004; *Кашовская, Кашаев.* 2002; *Кашаев, Кашовская.* 2008; *Кашаев*. 2009), геофизические исследования крепости-батарейки (*Цинько.* 2013). Еще одной задачей Таманского отряда было продолжение исследований античного поселения Артющенко-2, находящегося в 2,2 км к юго-востоку от поселка Артющенко, на обрывистом берегу Черного моря, западнее поселения Артющенко-1. Раскопки разрушающегося в

результате абразии памятника имели охранный характер, однако не были регулярными. За два полевых сезона (2002, 2010) исследовано 200 кв. м (всего с начала работ отряда на поселении была вскрыта площадь около 600 кв. м). На памятнике исследована серия хозяйственных ям с материалом V–III вв. до н.э. Находки, обнаруженные в культурном слое, относятся по времени к концу VI – первой половине II в. до н.э. В основном это фрагменты амфор Хиоса, Лесбоса, Фасоса, Менды, Гераклеи, Синопы и Родоса. В нескольких ямах обнаружены обугленные зерна хлебных и семена бобовых культур. Среди них преобладали зерна двух злаков – пшеницы голозерной и ячменя пленчатого (*Пашкевич.* 2016. С. 223, 224). Помимо керамического материала и серии обугленных зерен в нескольких хозяйственных ямах с самого начала исследований памятника были обнаружены скелеты собак (*Стоянов.* 1999). На поселении античного и средневекового времени Старотитаровская-17 работы производились только в 2002 г. На памятнике было продолжено исследование землянки IV в. до н.э., начатое Е.Я. Роговым в 2000 г., и снят геофизический план западной части поселения (*Виноградов, Кашаев.* 2003. С. 235).

Наибольшие по объему исследования Таманского отряда Боспорской экспедиции ИИМК проводились в рассматриваемое время на вновь выявленном памятнике – грунтовом некрополе Артющенко-2. Он был обнаружен в 2002 г. к востоку от границы поселения Артющенко-2 по найденным в береговых осыпях фрагментам двух человеческих скелетов. С 2003 г. отрядом проводятся систематические раскопки памятника. Необходимо отметить, что в настоящее время могильник подвергается двойному разрушению – природному и антропогенному. С 2009 г. С.В. Кашаев постоянно фиксирует следы грабительских раскопок. Только за четыре года (2009–2012) на территории некрополя было обнаружено более 60 грабительских шурфов. Возле большинства из них на поверхности находились обломки человеческих костей, фрагменты керамики, железных и других предметов из разоренных захоронений. С первого года раскопок памятника до 2012 г. включительно на нем было исследовано около 3600 кв. м, выявлено 138 погребений (12 из них доследованы за грабителями). В процессе работ определилась общая хронология некрополя и составилось представление о его возможных размерах. Северная граница могильника находится более чем в 100 м от современного берегового обрыва, а его протяженность в широтном направлении составляет не менее 200 м. Наиболее ранние захоронения некрополя датируются рубежом VI–V вв. до н.э., а самые поздние – II в. до н.э. Две трети (или чуть более) датируемых погребений относятся к раннеантичному времени и укладываются в хронологические рамки между рубежом VI–V и началом IV в. до н.э. Более ранние погребения преобладают на южных и западных участках могильника. На северных и восточных участках, помимо ранних могил, зафиксировано увеличение числа погребений III–II вв. до н.э. Таким образом, можно предположить, что некрополь распространялся с юго-запада (от поселения) к северо-востоку, о чем свидетельствуют находящиеся там могилы периода эллинизма. Большинство захоронений по сопутствующему инвентарю датируются V в. до н.э. Исследованные погребения

имеют некоторые общие черты. Глубина могил от современной поверхности до дна находится в пределах 1–1,5 м. Основными видами погребальных сооружений являются грунтовые ямы и сырцовые склепы (гробницы), ориентированные длинными сторонами в широтном направлении. Погребенные были уложены в вытянутой позе, на спине, головой к востоку (иногда с незначительными отклонениями к северу). Инвентарь располагался слева от погребенного, вдоль южной стенки ямы или гробницы, а также в его ногах. Среди исследованных особо выделяются парные (коллективные) захоронения и так называемые захоронения воинов, содержавшие различные предметы вооружения: железные мечи-акинаки, наконечники копий, дротиков и стрел (последние – и железные, и бронзовые). Помимо оружия, в могилах был найден другой инвентарь: керамические сосуды (амфоры, ойнохои, кувшины, миски, кубки и т.д.), металлические предметы (ножи, ворворки, колокольчики и другие вещи). Для женских погребений характерны разнообразные украшения (кольца, серьги, подвески, бусы) и предметы обихода (туалетные сосуды, бронзовые зеркала, иглы, пинцеты). Особо следует выделить встреченные в могильнике украшения конской сбруи, выполненные в скифском зверином стиле, а также частое присутствие в погребениях заупокойной пищи (по наличию костей животных она зафиксирована, как минимум, в половине случаев). Работам на некрополе Артющенко-2, кроме публикаций, упомянутых во вводной части данного раздела, посвящен ряд статей, в которых памятник представлен на различных этапах его исследования (*Кашаев.* 2004а; 2005; 2010; 2013б). Среди них выделяется развернутая публикация 51 погребения 2002–2007 гг. (*Кашаев.* 2009б). В двух работах рассматриваются коллективные погребения раннеантичного времени и погребения с оружием (*Кашаев* 2006а; 2008а), отдельные статьи посвящены некоторым категориям погребального инвентаря: лепной керамике, лекифам, греческой расписной керамике V в. до н.э., находкам из золота, клинковому оружию (*Кашаев.* 2007а; 2009а; 2011; 2010а; *Ворошилов, Кашаев.* 2010), рассматриваются погребальный обряд некрополя, демографическая характеристика и хронология погребальных комплексов могильника (*Кашаев.* 2007; 2011а; 2013а).

Экспедиция Краснодарского историко-археологического музея-заповедника, возглавляемая А.В. Кондрашевым, в 2001–2009 гг. (с перерывом в 2003) продолжила исследования в районе мыса Тузла. В течение восьми полевых сезонов усилия ее коллектива были направлены на охранно-спасательные раскопки Тузлинского некрополя – известного памятника, исследовавшегося с середины XIX в., раскопки которого в 1995 г. были возобновлены этой экспедицией. Ранее здесь было открыто не менее 177 погребений VI в. до н.э. – IV в. н.э. Некрополь находится в юго-западной части Таманского полуострова, на обрывистом берегу Керченского пролива, у мыса Тузла. От оконечности мыса он простирается к востоку и юго-востоку примерно на 400 м. Необходимо отметить, что раскопки экспедиции Краснодарского музея производились исключительно в зоне берегового разрушения. Общая площадь двадцати исследованных участков, вытянувшихся цепью вдоль линии обрыва

в юго-восточном направлении, составила 1237 кв. м. На них было открыто 80 захоронений и 39 отдельных археологических объектов. В рассматриваемое время на памятнике было вскрыто 757 кв. м, найдено 57 погребений и 24 объекта. Большая часть выявленных экспедицией захоронений относится к эллинистическому времени. Типичными погребальными сооружениями для них являлись грунтовые ямы. Отклонением от этого правила были открытые в 2007 г. две гробницы III в. до н.э. со стенками, обложенными камнями и подсыпкой из устричных раковин на дне. В стенке одной из гробниц было уложено известняковое надгробие с четырехстрочной надписью, относящееся к V в. до н.э. Погребенные были уложены в могилах в вытянутой позе, на спине, преимущественно головой к востоку. Инвентарь захоронений состоял из красноглиняной и чернолаковой посуды, мелких украшений, монет, обломков соленов. Открытые экспедицией погребения охватывают весь известный ранее хронологический диапазон могильника, даже несколько расширяя его и в раннюю, и в более позднюю сторону. Из трех захоронений архаики наиболее показательно погребение 77 (2008), совершенное в неглубокой прямоугольной яме с заплечиками и со следами древесного перекрытия, засыпанного песком, мелкой галькой и устричными раковинами. На дне могилы в вытянутой позе, на спине, черепом в северо-восточную сторону лежал скелет взрослого человека. Справа, около руки и таза, находились ионийский аск и чернофигурный аттический килик на высокой ножке с росписью в мелкофигурном стиле, дважды повторяющей изображение всадника в сопровождении двух мужчин. Чуть ниже левого колена, между ногой и стенкой ямы, лежала красноглиняная миска. Погребение датировано второй половиной VI в. до н.э. В 2009 г. обнаружено редкое для памятника скорченное захоронение взрослого человека, лежавшего на правом боку, головой к северо-западу, со сложенными в области лица руками (погребение 78). По некоторым признакам яма имела перекрытие, на дне могилы перед лицевой частью черепа были зафиксированы следы органического тлена. Погребение сопровождалось лепным горшком. Предварительно оно отнесено к раннесиндским захоронениям. Наиболее поздними захоронениями, исследованными в могильнике экспедицией Краснодарского музея, являются два земляных склепа: погребение 36 (2004), датированное по красному лаку I–II вв. н.э., и погребение 23 (1999), о котором уже говорилось ранее, датированное по бронзовым трехсоставным пряжкам, присутствовавшим в инвентаре, началом–первой половиной V в. н.э.

В 2005 г., кроме раскопок некрополя, А.В. Кондрашевым проводились подводные исследования у мыса Тузла. Их результаты позволяют по-новому взглянуть на проблему исчезновения Корокондамы. С северной стороны мыса под водой было обследовано несколько отдельных каменистых образований, расположенных в прибрежной зоне Тузлинской косы и имеющих, по мнению исследователя, искусственное происхождение. Среди них выделяется каменный вал, находящийся на расстоянии около 850 м севернее мыса и вытянутый в море перпендикулярно береговой линии. Длина этой гряды более 100 м, ширина 12–17 м. Расстояние от берега до ее

начала около 40 м. Она сложена из камней разных размеров и пород, в том числе крупных (до 1 м) валунов местного известняка. Привозные камни (диорит, базальт, гранит, мраморовидные сланцы и др.) – значительно меньше и в большинстве окатаны. Наиболее крупные камни уложены у подошвы гряды. Среди камней и в песке у основания вала обнаружены крупные фрагменты амфор ранних типов (Клазомены, Хиос, Лесбос) VI–V вв. до н.э., обломки чернолаковой чашки IV в. до н.э. и лепной кастрюли. Вся керамика без следов окатанности. Примерно в 600 м к северо-востоку от гряды на глубине 1,2–1,6 м зафиксированы еще два овальных в плане развала камней размерами 9 х 18 м и 7 х 22 м. Второй развал ориентирован почти перпендикулярно к берегу, его юго-восточный край на протяжении более 8 м ограничен ровной каменной стенкой, сложенной в один ряд из необработанных известняковых блоков. Среди камней найдены фрагменты хиосских и лесбосских амфор ранних типов. Открытые под водой объекты входят в единый комплекс, выявленный, скорее всего, лишь частично. Назначение каменной гряды пока не ясно. Не исключено использование ее в качестве мола или причала, а также другого гидротехнического или фортификационного сооружения. Остатки каменных сооружений в прибрежной полосе песчаной косы севернее Тузлы вместе с Тузлинским некрополем и открытой А.В. Кондрашевым ранее древней корабельной стоянкой с западной стороны мыса территориально и хронологически могут являться элементами единой организационной структуры, что, по мнению исследователя, служит дополнительным аргументом в пользу локализации древней Корокондамы в этом районе. Некоторые сведения о раскопках некрополя и подводных разведках, а также краткие выводы из исследований экспедиции Краснодарского музея приведены в нескольких публикациях (*Кондрашев.* 2005; 2009; 2010), отдельные работы посвящены деревянным якорям с каменными штоками и свинцовым штокам античных якорей (*Кондрашев.* 2004; 2005а). В полном объеме исследования экспедиции представлены в отчетах (Арх. ИА: № 23635; № 24631; № 25761; № 26916; № 26917; № 28190; № 31373; № 32830; № 37137; № 43306).

В 2002 г. представителями Кубанской палеолитической экспедиции ИИМК РАН и Отдела древнекаменного века Центрального музея в Майнце (Германия) при осмотре местонахождения костей ископаемых животных у поселка За Родину, показанного им сотрудницей Краснодарского музея-заповедника Л.А. Хачатуровой, была открыта нижнепалеолитическая стоянка, за которой сохранено местное название «Богатыри». Само местонахождение находится в 0,35 км к северу от окраины поселка на высоком берегу Азовского моря, на крутом спуске мысовидного выступа между двумя оползневыми цирками, в 27–28 м над уровнем моря. Важнейшим моментом открытия было выявление совместного залегания каменных орудий и костных остатков таманского фаунистического комплекса в одних и тех же слоях. Уже в Петербурге, анализируя литературу, исследователи пришли к выводу, что открытая стоянка Богатыри – не что иное, как палеонтологическое местонахождение Синяя Балка, обнаруженное геологом И.М. Губкиным еще в 1912 г. Он описал его как

«слои с остатками эласмотерия (крупного носорога) и слонов», отнеся их к нижнему плейстоцену. По найденным здесь костным остаткам В.И. Громов выделил в 1948 г. особый, так называемый таманский фаунистический комплекс раннего плейстоцена, имеющий большое значение для палеонтологии, археологии и геологии четвертичного периода. В настоящее время большинством ученых этот фаунистический комплекс в абсолютном исчислении датируется интервалом 1,2–0,9 млн лет назад (*Щелинский, Кулаков, Бозински, Киндлер.* 2004). Таким образом, палеонтологическое местонахождение Синяя Балка оказалось также археологическим памятником – раннепалеолитической стоянкой первобытного человека Богатыри. В течение семи сезонов (2003–2008, 2011) ее исследования проводились Таманским (2003), Ахтанизовским (2004) отрядами и Приазовской экспедицией (с 2005) ИИМК РАН, работавшими под руководством С.А. Кулакова. До 2008 г. включительно участие в этих исследованиях принимал заведующий экспериментально-трассологической лабораторией ИИМК В.Е. Щелинский. Краткие сведения об этих работах регулярно публиковались в «Археологических открытиях» (*Кулаков, Щелинский.* 2004; 2007; 2009; *Кулаков, Щелинский, Цыбрий.* 2005; *Кулаков, Байгушева, Додонов* и др. 2010; *Кулаков, Байгушева, Тесаков* и др. 2011), в ряде статей содержались более полные описания исследований (*Щелинский.* 2010; *Щелинский, Кулаков*. 2005; 2007; 2007а; 2008; *Щелинский, Байгушева, Кулаков, Титов.* 2006).

На памятнике раскопано более 30 кв. м. В ландшафте он представляет собой небольшое обнажение отложений, выделяющееся на фоне темно-серых доплейстоценовых глин более светлыми обломками костей крупных животных, перемешанными с различными песками и щебнем мергеля. Площадь распространения этих отложений составляет от 50 до 100 кв. м. Мощность их, вероятно, не меньше 5–6 м. Костный материал встречается во всей толще отложений, концентрируясь преимущественно в верхней части вместе с археологическими находками. Исследования выявили сложную общую картину. Было установлено, что толща костеносных отложений, включающая также каменные изделия, находится в смещенном положении. Вся она вместе с залегающими ниже более ранними глинами под действием тектонических сил была поднята кверху и опрокинута набок. При этом полностью сохранилась стратиграфическая последовательность ее отложений. Среди костей абсолютно преобладают останки слонов и эласмотериев разного возраста. Кости лошадей, парнокопытных и других травоядных единичны. Палеоботанические данные позволяют реконструировать здесь ландшафты со степным разнотравьем на водоразделах и смешанными лесами в долинах рек. Возраст стоянки определяется интервалом 1,1–0,9 млн лет. Коллекция каменных изделий, найденных на памятнике, насчитывает около 350 предметов. Они изготовлены из местного окварцованного доломита коричневого и серого цвета. По технологии первичного расщепления камня, формам орудий и приемам их изготовления индустрия стоянки характеризуется исследователями как весьма архаичная. В составе инвентаря присутствуют и крупные, и мелкие, и миниатюрные орудия: чопперы односторонние и двусторонние разных модифика-

ций, пиковидные орудия, массивные скребла, мелкие скребла, нуклевидные скребки высокой формы, зубчатые орудия, орудия с выемчатым лезвием, комбинированные орудия, отщепы с частичной обработкой краев. Индустрия стоянки определена исследователями как олдувайская и выделена в таманский вариант олдувая. Следует отметить, что в окрестностях поселка За Родину сохранились остатки нескольких раннепалеолитических стоянок. В 2004 г. к западу от рассматриваемого памятника были обнаружены два новых пункта – Родники и Кермек (первоначальное название У Балки), где концентрируются каменные изделия, индустриально близкие орудиям со стоянки Богатыри/Синяя Балка. В 2008 г. этот уникальный памятник стал центром демонстрации и обсуждения на международной конференции «Ранний палеолит Евразии: новые открытия», подготовленной и проведенной на базе Приазовской экспедиции ИИМК РАН 1–6 сентября и открывавшейся развернутым докладом, посвященным его исследованию (*Щелинский, Додонов, Байгушева, Кулаков, Симакова, Тесаков, Титов.* 2010). Разрушение берега Азовского моря весной 2011 г. привело к обнажению древних отложений в северной части стоянки, что позволило получить новые данные по стратиграфии памятника, существенно корректирующие сложившиеся представления (*Кулаков* 2012; Арх. ИА: № 45815). В этой связи следует отметить также, что раскопки раннепалеолитической стоянки Богатыри/Синяя Балка с самого начала имели две задачи: научную – комплексное исследование памятника раннего палеолита Русской равнины и Восточной Европы и охранную – проведение аварийно-спасательных работ. Раскопки памятника состоялись благодаря финансовой поддержке Президиума РАН, РГНФ, РФФИ и Краснодарского краевого управления по охране культурного наследия. Необходимо сказать, что в силу своих малых размеров, расположения в осыпающемся обрыве и близости современного поселка этот памятник находится под постоянной угрозой скорого полного уничтожения.

Раннепалеолитическая стоянка Родники, открытая в 2004 г., находится на высоком берегу Азовского моря, в 100 м к западу от рассмотренной выше стоянки Богатыри/Синяя Балка, на оползневом мысу, который подвергается интенсивному разрушению, в 32 м над уровнем моря. Ее открытию и исследованию посвящен ряд публикаций (*Кулаков, Щелинский, Цыбрий.* 2005. С. 307; *Щелинский, Кулаков*. 2007а. С. 158, 160–164; 2008. С. 178–181; *Щелинский, Додонов и др.* 2008. С. 25–28; 2010. С. 19, 20; *Щелинский.* 2010. С. 68–71; 2012; 2013; 2013а; *Кулаков, Байгушева и др.* 2011). На двух участках стоянки – восточном (Родники-1) и западном (Родники-2) были произведены расчистки обнажений, заложены два шурфа и два раскопа общей площадью 44 кв. м. Стратиграфический разрез в районе памятника включает три пачки отложений. Нижнюю образуют слоистые по структуре погребенные пляжные отложения мощностью не более 1 м. Именно в этих древних отложениях, преимущественно в самом нижнем горизонте толщиной 0,1–0,2 м, были выявлены каменные изделия и отходы их производства. Следует отметить, что костные останки крупных млекопитающих в культуросодержащем слое стоянки Родники практически отсутствуют. Слой датируется по обнаруженной в нем фауне мелких млекопитающих

видов, характерных для середины раннего плейстоцена в интервале 1,2–1,6 млн. лет. Таким образом, данная стоянка, скорее всего, несколько древнее стоянки Богатыри/Синяя Балка. Палеоботанические данные близки данным по стоянке Богатыри и свидетельствуют о засушливом климате степей и лесостепей во время существования обоих памятников. Раскопки 2009 г. впервые принесли коллекцию каменных предметов, насчитывающую более 200 изделий, типичных для раннего палеолита. Среди них чопперы, пиковидные орудия, скребла массивные высокой формы, обыкновенные скребла, грубые острия, шиповидные и клювовидные орудия и некоторые другие формы орудий, а также нуклеусы и многочисленные отщепы. В том же году был открыт новый участок стоянки (Родники-3) и годом позже (2010) – участок Родники-4. По технологии изготовления и составу орудий стоянка Родники, как и Богатыри, отнесена исследователями к таманскому варианту олдувая. Необходимо отметить, что она так же, как и стоянка Богатыри/Синяя Балка, находится под угрозой полного уничтожения.

Раннепалеолитическая стоянка Кермек, открытая в 2004 г. (первоначальное название У Балки), находится у края берегового обрыва, примерно в 200 м к западу от рассмотренной выше стоянки Родники, в 18–21 м над уровнем моря. Первые археологические раскопки памятника проводились Приазовской палеолитической экспедицией ИИМК РАН под руководством Е.В. Щелинского в 2012 г. и носили охранный характер. В процессе раскопок было расчищено и разобрано около 15 кв. м культуросодержащего слоя стоянки, имеющего общую мощность около 1 м. При зачистке в слое погребенных галечно-щебневых пляжных отложений было найдено 80 каменных изделий и единичные обломки костей животных. Этот сбор дает первое представление об индустрии стоянки. В нее входят: чопперы односторонние разных модификаций, скребла массивные высокой формы, нуклевидные скребки, шиповидные орудия, скребла (легкие), ножи частично двусторонне обработанные с обушком, небольшие частичные бифасы, острие грубое, скребки, клювовидные орудия, зубчатые орудия, сколы, в том числе с частичной обработкой краев. При промывке культуросодержащих отложений выявлены информативные мелкие и мельчайшие фракции археологического и костного материала, а также раковины моллюсков. По мнению исследователя, стоянка Кермек датируется предэоплейстоценом в интервале 1,95–1,77 млн лет назад и в культурном отношении принадлежит олдовану. По технологии изготовления и составу орудий индустрия раннепалеолитической стоянки Кермек имеет значительное сходство с индустрией рассмотренной выше стоянки Родники и близка олдувайскому типу (*Кулаков, Щелинский, Цыбрий.* 2005. С. 307; *Щелинский*. 2010. С. 71–75; Арх. ИА: № 35871).

В рассматриваемое время исследования Патрейского городища (поселения эпохи бронзы, античного и средневекового времени Гаркуша-1) производились на территории Верхнего города – пологого холма в западной части памятника – Патрейским отрядом Таманской экспедиции ИА РАН под руководством А.П. Абрамова (2001–2009); на затопленной части городища – так называемом Нижнем городе – Таманским

подводным археологическим отрядом под руководством В.Н. Таскаева (2001–2006); в акватории Таманского залива – от северо-восточного угла до косы Чушка – Подводной археологической экспедицией Московского открытого педуниверситета, возглавлявшейся А.Г. Васильевым (2001–2005); небольшие по масштабу раскопки на крепости-батарейке в восточной части памятника – от кафедры археологии МГУ имени М.В. Ломоносова – В.О. Акимовым (2001). Разведки ближней округи Патрея осуществлялись отдельным отрядом МГПУ, возглавлявшимся К.Л. Гуленковым (2002), обследование курганов на территории Фонталовского полуострова – Я.М. Паромовым в составе Патрейского отряда (2005). После двухлетнего перерыва исследования городища были возобновлены в 2012 г. помощником А.П. Абрамова, сотрудником ГИМ, нумизматом и археологом Е.В. Захаровым. Краткие сведения об указанных работах помещены в «Археологических открытиях». В составе авторов этих сообщений присутствуют практически все активные участники исследований (*Акимов*. 2002; *Абрамов, Акимов, Васильев, Гуленков.* 2003; *Абрамов, Васильев, Захаров, Копейкин, Морозов, Паромов, Тургумбаев.* 2007; Абрамов, Васильев, Захаров, Копейкин, Морозов, Шувалова. 2009; *Абрамов, Воровский, Захаров, Морозов, Шувалова.* 2010; *Абрамов, Алексеев.* 2011; *Абрамов, Алексеев, Токарева.* 2013; *Таскаев.* 2009; *Захаров, Чижиков*. 2015). Статьи обобщающего характера опубликованы руководителем исследований (*Абрамов*. 2005; 2010). Исследования Верхнего города были сосредоточены преимущественно на раскопах 26 и 38, размеры которых достигли соответственно 300 и 200 кв. м. Здесь была выявлена регулярная планировка раннего Патрея последней четверти VI – первой четверти V в. до н.э. с ориентацией домов из сырцового кирпича по странам света. Эти дома были построены на слое выровненного материкового суглинка, на утрамбованной подсыпке из отличавшегося по цвету суглинка толщиной 6–10 см. Подобный строительный прием прослежен на всей площади Верхнего города. Иногда к домам из сырцового кирпича пристраивались более легкие конструкции из жердей с глиняной обмазкой. Во второй четверти V в. до н.э. Верхний город сохранил свой план. Именно в слое начала второй четверти V в. до н.э. обнаружено уникальное клеймо на горле кувшина, расположенное чуть ниже венчика, – надпись ФА в круге с изображением виноградной грозди и лозы. Подобные клейма встречаются только на мерных сосудах. В процессе раскопок были исследованы остатки жилых помещений, скоплений камки, являвшихся, вероятно, утепляющим слоем кровель домов (при разборке одного из этих скоплений выявлены фрагменты расписной керамики второй четверти VI в. до н.э., которые на Патрейском городище зафиксированы впервые). Исследованы остатки ранних сооружений производственного характера, а также каменных цоколей здания второй половины IV в. до н.э. При доследовании культурного слоя VI–V вв. до н.э. на раскопе 38 найдены фрагменты ионийской расписной керамики первой половины VI в. до н.э. Выявлены хозяйственные ямы, содержавшие большое количество амфорного материала, ранней гончарной керамики, а также фрагменты лепных сосудов. Исследован круглый колодец диаметром 1,2 м,

глубиной 4 м, датируемый третьей четвертью IV в. до н.э. по чернолаковой ойнохое, краснофигурной аттической пелике, гераклейским и синопским амфорам, найденным в его нижней части. На раскопе 26 исследовались остатки печи золотоордынского времени. В 2009 г. к раскопу 38 произведена прирезка (100 кв. м) для последующего объединения с раскопом 26. Особо следует отметить редчайшую находку – клеймо на ручке лесбосской амфоры с усеченно-конусовидным (стаканообразным) дном, представляющее собой шестикратно повторенный оттиск инталии с изображением орла, клюющего печень Прометея (датируется временем не позднее V в. до н.э.). По данным георадарной съемки небольшого участка памятника, расположенного в 140 м к северу от его центральной части, были разбиты два разведочных раскопа (39 и 40), на которых обнаружены безынвентарные погребения, предположительно эпохи поздней бронзы (раскоп 39) и хазарского времени VIII–IX вв. н.э. (раскоп 40). В восточной части памятника на крепости-батарейке В.О. Акимовым был доследован грабительский раскоп, попавший на выявленные еще А.С. Башкировым остатки усадьбы эллинистического времени. В процессе охранных раскопок сведения об усадьбе конца II – начала I в. до н.э. были дополнены. На стене одного из помещений, покрытой красной штукатуркой, были найдены детские рисунки. Среди материалов раскопок выделена керамика V–VI и X–XI вв. н.э., ранее на Патрее не встречавшаяся. На затопленной морем территории Нижнего города В.Н. Таскаевым в рассматриваемое время было исследовано несколько новых каменных развалов – остатков фундаментов и стен усадебных построек VI–III вв. до н.э., а также значительное число связанных с ними и находившихся отдельно скоплений (комплексов) керамики того же времени. Некоторые из них были расположены на значительном удалении от берега. По оценке исследователей, в период от последней четверти VI до начала III в. до н.э. размеры Нижнего города были в несколько раз больше размеров Верхнего. В 2006 г. В.Н. Таскаевым была обследована большая отмель у городища Кепы, где особого внимания заслуживает единственный в своем роде склад раннесредневековых амфор VII–IX вв., найденный у края отмели, в ее юго-восточной части (*Таскаев, Чхаидзе.* 2007; *Таскаев.* 2009). Подробнее исследования Таманского подводного отряда освещены в отчетах (Арх. ИА: № 24985; № 25554; № 25559; № 26342; № 26642; № 27136). Георадарная экспедиция, возглавлявшаяся А.Г. Васильевым, проводила исследования различных памятников археологии как на суше, так и в акватории Таманского залива. Эти работы были связаны с методикой дешифровки электронных записей георадара с попытками сопоставления отмеченных прибором аномалий с реальной стратиграфией и объектами в толще культурного слоя памятников. Однако прежде всего эти исследования были направлены на создание модификации георадара для морских подводных работ, в чем сотрудники георадарной группы были, безусловно, первопроходцами (*Васильев, Копейкин, Морозов.* 2002; *Абрамов, Васильев, Копейкин, Морозов.* 2003; 2004). Исследования в этом направлении принесли определенные успехи и на суше, и под водой. Тем не менее следует особо оговорить необходимость проявления осторожности в истолковании отмеченных

прибором аномалий, а также в идентификации их с реальными археологическими объектами. Следует отметить, что в процессе подводных исследований экспедицией А.Г. Васильева с внутренней стороны косы Чушка, около острова Голенький, было выявлено небольшое средневековое поселение Порт Кавказ-1, датированное по керамике XII–XIV вв. (Арх. ИА: № 24307. Л. 9). Разведками К.Л. Гуленкова в округе Патрейского городища было выявлено два новых памятника античного времени: небольшие поселения Гаркуша-5 (IV–II вв. до н.э.) – напротив центральной части поселка, на дне Таманского залива в 70 м от берега и Береговой-5 (IV – начала III в. до н.э.) – в 0,6 км к востоку от окраины поселка (Арх. ИА: № 27088). В ходе разведок в районе нескольких поселков Фонталовского полуострова (от Берегового до Юбилейного) Я.М. Паромовым было обследовано и нанесено на карту 26 новых курганов (Арх. ИА: № 27137. Л. 32–41).

Материалам из раскопок Патрея посвящен ряд статей, вышедших в рассматриваемое время. Прежде всего, это касается керамики – типологии и хронологии клазоменских и хиосских амфор (*Абрамов.* 2001; 2002), ранних керамических комплексов Патрея (*Абрамов.* 2006; *Абрамов, Захаров.* 2007), а также комплексов IV в. до н.э. (*Ломтадзе*. 2005); нумизматических находок – рассматриваются «клады» 1998 г. из Патрея (*Абрамов, Болдырев.* 2001), монеты I в. до н.э., находки ранних монет и новые находки монет VI–V вв. до н.э. (*Захаров.* 2006; 2009; 2013); эпиграфики – новых надписей из района Патрейского городища (*Завойкина.* 2005). Необходимо сказать, что коллекция керамики из Патрея включает почти все типы амфор, найденных в Северном Причерноморье, от хиосских со светлой облицовкой VI в. до н.э. до трапезундских XIII–XIV вв. Изучение амфор, прежде всего древнегреческих, было главным делом всей жизни А.П. Абрамова (1959–2012). В Институте археологии РАН в 2010 г. им была защищена кандидатская диссертация, посвященная греческим амфорам VI–V вв. до н.э. в Северном Причерноморье (*Абрамов*. 2009). Позже она была подготовлена к печати и опубликована (*Абрамов.* 2020). В 2012 г., прежде всего в целях обследования участков несанкционированных нарушений культурного слоя, исследования на Патрейском городище были возобновлены отдельным отрядом Фанагорийской экспедиции ИА РАН под руководством Е.В. Захарова. Среди найденных в процессе обследования материалов важно отметить фрагменты венчиков ионийских блюд первой половины или второй четверти VI в. до н.э., а также ионийскую терракотовую статуэтку конца VI в. до н.э. (*Захаров, Чижиков.* 2015. С. 361; Арх. ИА: № 34536).

В 2001 г. одним из отрядов Краснодарской археологической экспедиции Кубанского госуниверситета (научный руководитель И.И. Марченко) проводились исследования на территории поселения античного и средневекового времени Виноградный-7. Работы носили охранный характер, непосредственно возглавлялись Н.Ю. Лимберис. Зона исследования затронула периферийную часть памятника. Было размечено два раскопа: раскоп I (32 кв. м) и раскоп II (224 кв. м). Культурный слой на участке раскопа I практически отсутствовал (снивелирован при сооружении

насыпи железнодорожного полотна). По амфорному материалу и фрагменту черно-лакового сосуда культурный слой на участке раскопа II предварительно датирован концом IV – первой половиной III в. до н.э. (Арх. ИА: № 25742). В 2002 г. раскопки поселения Виноградный-7 были продолжены другим отрядом Краснодарской экспедиции под руководством В.В. Бочкового. Зона исследований затронула средневековую часть памятника. На двух раскопах было вскрыто в сумме 624 кв. м поселения. На раскопе II (256 кв. м) исследованы семь хозяйственных ям. На раскопе III (368 кв. м) выявлены остатки трех зданий с каменными фундаментами-цоколями, расчищены развалы нескольких амфор и сероглиняного кувшина. В керамическом комплексе раскопанной части памятника представлены многочисленные фрагменты гончарной и лепной кухонной посуды (кувшинов, горшков, сковород), а также средневековых амфор и пифосов. Весь керамический материал, за исключением отдельных находок античного времени, датируется по амфорам VIII–IX вв. н.э. (Арх. ИА: № 26561). После однолетнего перерыва в 2004 г. исследование поселения Виноградный-7 было возобновлено еще одним отрядом Краснодарской экспедиции Кубанского госуниверситета, возглавлявшимся В.Ю. Кононовым. Целью работ было доследование поврежденных при строительстве железной дороги участков памятника. Культурный слой поселения был вскрыт на площади 580 кв. м, на которой исследованы остатки двух зданий с каменными фундаментами-цоколями, два участка ровика, выявленного в 2002 г., доследованы каменные стены одного из зданий, обнаруженных в том же году, где зафиксирована кладка, сложенная «елочкой», выявлены три хозяйственные ямы. Керамический материал (2414 фрагментов гончарных и лепных кувшинов, горшков, амфор, пифосов, целые сосуды), за исключением отдельных находок античного времени, датируется VIII–IX вв. н.э. (Арх. ИА: № 32373). В 2005 г. отрядом Краснодарской археологической экспедиции под руководством В.Ю. Кононова было продолжено исследование античного и средневекового поселения Виноградный-7. Одновременно были предприняты раскопки шести «курганов», также расположенных в зоне строительства железной дороги Вышестеблиевская – Волна. И те и другие исследования носили охранный характер. На поселении было размечено два раскопа вдоль полотна железной дороги: раскоп III (прирезан к раскопу III 2004 г. – 500 кв. м) и раскоп IV (80 кв. м). В раскопе III были расчищены четыре хозяйственные ямы, развал лепного горшка и доследован участок ровика, выявленного в предыдущие сезоны. В процессе исследований на раскопе IV было установлено, что культурный слой здесь практически полностью уничтожен при строительстве. В значительной мере культурный слой был уничтожен строителями и на раскопе III. Находки из остатков слоя поселения относились к раннему Средневековью – VIII-IX вв. н.э. за исключением отдельных фрагментов керамики античного времени (Арх. ИА: № 54176. Л. 8–44). О «курганах» самим автором отчета говорится, что возвышенности, принятые при визуальном осмотре за курганы 1–6, были, как выяснилось, естественными всхолмлениями, которые содержали разновременные погребения и объекты. При этом три всхолмления (4–6), расположенные компактной группой,

вместе с понижениями между ними являлись грунтовым могильником VIII–IX вв. н.э., связанным, по мнению исследователя, с находящимся рядом поселением Виноградный-7. «Курганы» раскапывались на снос при помощи бульдозера. Текст отчета и иллюстрации составлены и оформлены по курганной номенклатуре. Всего в курганах 1–6 было исследовано 89 погребений и 25 объектов различного времени. 72 погребения из указанного числа относились к средневековому грунтовому могильнику (курганы 4–6). Следует отметить, что две могилы из 72 не являлись средневековыми. Одна из них представляла собой катакомбное захоронение эпохи средней бронзы (погребение 12 из кургана 5), а вторая – захоронение античного времени, датированное IV в. до н.э. (погребение 18 из кургана 4). Единственное захоронение в кургане 1 относилось к античному времени, обе могилы в кургане 3 были средневековыми. Во многих отношениях показательной являлась ситуация с курганом 2, где из тринадцати погребений одно (№ 3) представляло собой парное катакомбное захоронение эпохи средней бронзы, два (№ 5, 6) были средневековыми, а остальные десять погребений и восемнадцать объектов относились к античному времени. Незначительная высота кургана (0,1–0,15 м) и отсутствие насыпи в профиле бровки вызывают сомнение в определении типа памятника. При этом заслуживает особого внимания то обстоятельство, что половина объектов (№ 3, 5, 8, 10, 11, 14–17) носила не погребальный, а поселенческий характер (развал черепицы, керамические и каменные вымостки, фрагменты фундаментов или стен, вкопанные вертикально амфоры, хозяйственная яма). Представляется сложная картина, в которой переплетаются элементы усадеб античного поселения и грунтового могильника той же эпохи, частично перекрытые более поздним средневековым могильником (Арх. ИА: № 54176). Исследования В.Ю. Кононова 2005 г. вошли в обобщенную публикацию, посвященную раскопкам могильника поселения Виноградный-7 в 2005–2006 гг. (*Марченко, Бочковой, Кононов.* 2007. С. 151–243). В 2006 г. отрядом той же Краснодарской экспедиции госуниверситета под руководством В.В. Бочкового было продолжено начатое В.Ю. Кононовым в 2005 г. исследование «курганного» могильника, вытянувшегося в широтном направлении в виде вереницы из 11 микровозвышений вдоль строившейся железной дороги. Как и в предыдущем сезоне, все «курганы» (7–11), исследованные в 2006 г., являлись естественными всхолмлениями без зафиксированных подсыпок над погребениями; они раскапывались на снос при помощи бульдозера Т-130, отчет составлен и оформлен в том же ключе. В курганах 7–11 были исследованы 14 погребений и 5 археологических объектов, из которых 9 погребений относились к раннему Средневековью (VIII–X вв. н.э.), 4 погребения – к эллинистическому периоду (II–I вв. до н.э.) и 1 погребение не поддавалось определению (Арх. ИА: № 36186). Все материалы раскопок вошли в указанную выше публикацию (*Марченко, Бочковой, Кононов.* 2007. С. 243–271). В том же сезоне (2006) отрядом Краснодарской экспедиции В.В. Бочкового были проведены разведки в зоне строительства железной дороги Вышестеблиевская – Волна от 8 до 35 км, в процессе которых выявлены 9 курганов, обследованы 5 поселений

(Виноградный-7, Виноградный-12, Волна-6, 17–18 километр, Балка Лисовицкого) и грунтовой могильник в районе балки Хреева. Все курганы (в большинстве – небольшие возвышения естественного происхождения) были раскопаны. В них исследованы 94 погребения и 26 объектов: 5 погребений относились к эпохе бронзы, 47 погребений – к античному времени (III в. до н.э. – II в. н.э.), 2 погребения – к раннему Средневековью (VIII–IX вв. н.э.) и 40 погребений – к развитому и позднему Средневековью (XIV–XVI вв.) (Арх. ИА: № 54261). Античным погребениям и материалам из раскопок курганного некрополя у поселения Виноградный-7 посвящено несколько работ, в которых рассматриваются: курганы 2, 7, 8 – 1993 г., 2 – 2005 г. и 2 – 2006 г. (*Лимберис, Марченко.* 2007); курган 2 – 2006 г. с подробным анализом обряда, погребальных сооружений и инвентаря (*Лимберис, Марченко.* 2010); исследования 2006 г., где особое внимание уделено курганам 2 и 9 (*Лимберис, Марченко, Бочковой.* 2016).

Приазовским отрядом Таманской экспедиции ИА РАН под руководством А.А. Завойкина и Н.И. Сударева в 2001, 2002 и 2004 гг. были продолжены раскопки поселения античного времени Береговой-4 (Саратовское), проводившиеся при финансовой поддержке РГНФ и РФФИ. Основные усилия были сосредоточены на двух участках – в центральной части памятника, где ранее было выявлено святилище (А.А. Завойкин), и в северной части, у берегового обрыва (Н.И. Сударев). В центральной части, на раскопе IV, размеры которого в итоге достигли 500 кв. м, был целиком вскрыт комплекс, связанный с культом богинь плодородия, возникший на рубеже VI–V вв. до н.э. и существовавший предположительно до середины I в. до н.э. Исследователь отмечает, что «за время существования сплошной насыпи культурного слоя на святилище не зафиксировано». Культурный слой состоял из серии разновременных и разнохарактерных объектов: здесь выявлены культовые площадки с приношениями, разного рода алтарики-эсхары в виде камней и сырцового кирпича, углубления-ямки, в которые помещались вотивы, сырцовые кирпичные стенки ограды священного участка и другие. В процессе исследований найдены фрагменты различных типов амфор, чернолаковой и расписной керамики, мегарских чаш, однорожковых и многорожковых (многоярусных) светильников, терракотовые статуэтки (Деметра, Кора-Персефона, Кибела, Афродита, сидящая на камне, маски Диониса, голова Силена, мальчик Дионис с собачкой и другие); среди вотивов присутствовали миниатюрные сосуды разных типов (керамические и из металла), терракотовые грозди винограда, «лошадки», косточки миндаля, медальоны, женские украшения (колечки, серьги, бусы, браслеты), найдены медные монеты последней четверти IV – первой четверти I в. до н.э. Обращает на себя внимание отсутствие в составе находок граффити, по мнению исследователя, не препятствующее уверенной атрибуции божеств, которым здесь поклонялись, а также отсутствие костей животных в ритуальных кострищах, свидетельствующее, вероятно, о бескровных жертвах. В северной части памятника, в районе с наибольшей концентрацией керамики, на участке, прилегающем к обрыву и разрушаемом оползнями, была исследована площадь

375 кв.м. Толщина культурного слоя на раскопе достигала 1,5 м. На глубине 0,5м здесь были обнаружены остатки каменной вымостки, по сопутствующему материалу датированной II – первой половиной I в. до н.э. Ниже вымостки был расположен слой свалки IV–II вв. до н.э. с большим количеством керамики, золой и т.д. В нем встречены фрагменты тарной, столовой и кухонной посуды, обломки терракот, фрагменты керамики с граффити, более 40 монет, лощила из ручек амфор, шлаки. Под свалкой располагались остатки здания с сырцовыми стенами, построенного, по данным исследователя, в последней четверти V в. до н.э. и существовавшего, судя по гераклейскому клейму, обнаруженному в керамическом комплексе, в 20-е годы IV в. до н.э. Ниже основания дома, в слое конца VI – второй четверти V в. до н.э. было выявлено овальное в плане здание, построенное из сырцовых кирпичей. Диаметр его (восточный сектор не раскопан, западный – утрачен) близок к 12 м, толщина стен около 1 м. По данным исследователя, этот «толос» погиб при пожаре во второй четверти V в. до н.э. К северу от него были выявлены остатки сырцовой стены, перекрытые «толосом», датированные третьей четвертью – второй половиной VI в. до н.э. Севернее этих сооружений в 2004 г. по следам грабителей был выявлен грунтовой могильник (доследовано не менее пяти погребений, предположительно датированных VI–IV вв. до н.э.). Основные сведения об исследованиях на поселении Береговой-4 (Саратовское) в 2001–2004 гг. представлены в «Археологических открытиях» (*Завойкин, Сударев*. 2002; 2003; 2005). В более полном виде они помещены в книге о самых заметных и значительных успехах полевой археологии в Европейской России в 1991–2004 гг. (*Завойкин, Сударев.* 2009). Монеты из раскопок поселения Береговой-4 рассматриваются в двух работах (*Болдырев, Завойкин, Сударев.* 2004; *Абрамзон, Завойкин, Сударев.* 2016). Ряд статей посвящен материалам и вопросам, связанным с исследованным на поселении святилищем: керамическим вотивам, проблемам хронологии, фрагментам амфор из раскопок (*Завойкин.* 2003; 2005; 2005а), светильникам (*Журавлев, Завойкин.* 2004; 2007), богам, людям, животным и птицам (*Завойкин, Добровольская.* 2007). Благодаря финансовой поддержке РГНФ исследования на поселении Береговой-4 были продолжены Северо-Таманской экспедицией ИА РАН (2005), возглавлявшейся Н.И. Сударевым. В северной части поселения доследовались открытые ранее сооружения и объекты, в южном секторе на площади 75 кв. м выявлен ряд хозяйственных ям и очагов, на некрополе исследовано несколько погребений VI–IV вв. до н.э. (*Сударев.* 2006; 2007). Необходимо сказать, что в течение ряда лет (с 2001) подводные разведки и исследования у поселения Береговой-4 проводились А.Н. Шамраем. Его наблюдения принесли ценные сведения о разрушенной и затопленной морем части античного поселения (*Сударев, Шамрай*. 2003; 2005; *Шамрай*. 2007). Более поздние исследования на поселении Береговой-4 проводились Восточно-Боспорской археологической экспедицией ИА РАН (ВБАЭ), образованной в 2006 г. из Северо-Таманской и развернувшей свою деятельность под руководством Н.И. Сударева.

В 2006 г. исследования ВБАЭ проводились по двум Открытым листам, выданным

Н.И. Судареву на поселения Береговой-4 и Волна-4. В северной части первого памятника на раскопе I (150 кв. м) были вскрыты слои и культурные остатки второй четверти VI – первой половины I в. до н.э. Исследовалась серия хозяйственных ям от второй четверти V до III–II вв. до н.э., а также верхняя часть сырцовых построек предшествующего периода. На участке раннего некрополя было выявлено два погребения (*Сударев, Колесников.* 2009. С. 411; Арх. ИА: № 27186). Большие по масштабу охранные исследования были развернуты на поселении Волна-4. На раскопах I и II, площадь которых составила 4,8 тыс. кв. м, в юго-восточной и северной частях памятника были вскрыты слои и культурные остатки V – первой половины III в. до н.э. Исследовалась серия хозяйственных ям от третьей четверти V до III в. до н.э., а также нижние слои сырцовых построек. Раскопки выявили также участок курганного некрополя эпохи бронзы, на котором исследовано 21 погребение (*Сударев, Колесников.* 2009. С. 412, 413; *Сударев, Крайнева, Русин.* 2011; Арх. ИА: № 27183).

В 2007 г. в составе ВБАЭ работало шесть отрядов, действовавших в Темрюкском и Анапском районах Краснодарского края. В них, по словам руководителя экспедиции, принимали участие специалисты-археологи из Москвы, Санкт-Петербурга, Краснодара, Саратова, Воронежа, Тулы, Брянска, Ростова, Ярославля, Перми и Керчи. Пять отрядов трудились на Таманском полуострове: два (по Открытым листам на имя Н.И. Сударева) на поселениях Береговой-4 и Волна-4; третий (лист на имя С.И. Болдырева) занимался обследованием земельного участка у горы Тиздар к западу от поселка За Родину; четвертый (лист на О.Д. Чевелева) проводил разведки в районе станицы Курчанской, поселка За Родину и у станицы Тамань; пятый (лист на имя А.Е. Безматерных) работал в станице Голубицкой и на западной окраине станицы Тамань. По отчетным данным, в северной части поселения Береговой-4, на раскопе I, на площади 490 кв. м были вскрыты слои и культурные остатки второй четверти VI – первой половины I в. до н.э., где исследовалась серия хозяйственных ям второй половины V – IV в. до н.э. Среди находок много монет, расписной чернофигурный лекиф, костяная резная пластина с изображением богини. На участке раннего некрополя площадью 25 кв. м, на съехавших в обрыв пластах земли расчищены два погребальных комплекса (*Сударев, Болдырев, Колесников.* 2010. С. 317; Арх. ИА: № 48785). Отчет об исследованиях на поселении Волна-4 в 2007 г. готовился долго и был сдан на третий год после раскопок. Он включил в себя дополненный и переработанный отчет о работах на памятнике в 2006 г., а также все материалы, полученные в 2007 г. В связи с этим в названии отчета говорится об исследованиях на поселении Волна-4 в 2006–2007 гг. Объем отчета составил 15 томов. Памятник исследовался двумя раскопами. Раскоп I являлся основным и покрывал большую часть этого небольшого поселения, его площадь составила около 10,2 тыс. кв. м. На раскопе II было вскрыто 3,5 тыс. кв. м. Общая исследованная площадь составила около 13,7 тыс. кв. м. При раскопках памятника были выявлены упоминавшиеся выше погребения эпохи бронзы, а также котлованы, которые, по мнению Н.И. Сударева, могли быть связаны с добычей руды в

античное время. В целом памятник характеризуется как небольшое сельское поселение с разреженной структурой и межусадебной и приусадебной территорией, которое может быть датировано в пределах от конца V – начала IV в. до н.э. до начала III в. до н.э. (*Сударев, Болдырев, Колесников.* 2010. С. 316, 317; Арх. ИА: № 38031). На основании проведенного С.И. Болдыревым обследования земельного участка у горы Тиздар (к западу от поселка За Родину) было сделано предварительное заключение о наличии на этом участке средневекового грунтового могильника (Арх. ИА: № 27858. Л. 20). В дальнейшем это заключение не подтвердилось. Полевые исследования Разведочного отряда ВБАЭ в 2007 г. производились с целью выявления, обследования и фиксации на современной крупномасштабной карте курганных насыпей. Необходимо отметить, что на титульном листе отчета имя О.Д. Чевелева в качестве автора представлено условно, так как на него был оформлен Открытый лист. Ответственным исполнителем работ и составителем отчета являлся Я.М. Паромов, основными сотрудниками отряда – Т.Д. Николаенко и Е.Л. Тарасов. Всего в восточной части Таманского полуострова у станицы Курчанской и около поселков Южный Склон, Светлый Путь Ленина, Комсомольский, Рыбхоз, Красный Октябрь, а также в районе поселка За Родину и у станицы Тамань было обследовано 120 курганов (*Паромов, Сударев, Чевелев, Безматерных.* 2010. С. 307; Арх. ИА: № 29019). Отряд А.Е. Безматерных, судя по отчетным и опубликованным данным, проводил исследования, связанные с землеотводами на территории станиц Голубицкая и Тамань. Участок в Голубицкой был расположен к северу от крепости-батарейки, где ранее фиксировался ров, засыпанный к III в. н.э. и использовавшийся позднее как могильник. На северо-западной окраине Тамани, в охранной зоне некрополя Гермонассы-Тмутаракани были выявлены обвалившиеся склепы первых веков н.э. В одном из шурфов зафиксированы четыре погребения, предположительно античного времени (*Паромов, Сударев, Чевелев,* Безматерных. 2010. С. 308; Арх. ИА: № 38383).

В 2008 г. исследования ВБАЭ проводились по шести Открытым листам, выданным О.Д. Чевелеву (три), Я.М. Паромову, В.А. Жукову и А.В. Бонину. О.Д. Чевелев руководил охранными раскопками кургана Маяк-2 (Голубицкая-20), такими же по характеру раскопками Западного некрополя Гермонассы в станице Тамань, а также обследованием большого участка земли, находившегося к западу от окраины поселка За Родину, в связи с оформлением землеотвода. В кургане вблизи Голубицкого (Темрюкского) маяка было исследовано шесть погребений: два погребения (ямы с заплечиками, перекрытые камкой) эпохи ранней – средней бронзы, одно погребение (катакомба) эпохи средней бронзы, одно погребение (подтрапециевидная яма) эллинистического времени и два погребения эпохи Средневековья (Арх. ИА: № 29022). На западной окраине станицы Тамань, в пределах строительного котлована площадью около 1,5 тыс. кв. м были исследованы четыре погребения, две тризны, хозяйственная яма и два места жертвоприношений, датированные по инвентарю IV–III вв. до н.э., относящиеся к периферийной зоне Западного некрополя Гермонассы–Тмутаракани (*Ковальчук, Крайнева,*

Сударев, Чевелев. 2010; *Сударев, Чевелев, Крайнева.* 2009; Арх. ИА: № 29021). В процессе археологических исследований на земельном участке, расположенном к западу от поселка За Родину (сбор подъемного материала и шурфовка), было выявлено новое поселение античного времени За Родину-9, на котором встречен материал от Vв. до н.э. до II–III вв. н.э., а также обследованы известные ранее курганы и выявлен новый, оказавшийся, как это выяснилось при более поздних раскопках, не курганом, а естественной возвышенностью (Арх. ИА: № 29020). Разведочным отрядом ВБАЭ под руководством Я.М. Паромова было обследовано 118 курганов: 84 – в восточной части Таманского полуострова вблизи города Темрюка, станицы Курчанской и поселка Комсомольский, 28 – в других районах полуострова и 6 наиболее известных курганов около станиц Вышестеблиевская и Тамань – Большая и Малая Близницы, Большой Васюринский, Боюр-Гора, обе вершины Лысой Горы. Были обследованы также 10 крепостей-батареек в северо-западной и центральной частях полуострова и 5 поселений, 2 из которых были вновь выявленными (Паромов. 2011а; Арх. ИА: № 30731). В ходе фиксации незаконных земляных работ в районе поселка Береговой одним из отрядов ВБАЭ, возглавлявшимся В.А. Жуковым, в урочище Малый Кут было обнаружено небольшое поселение с материалом античного (V–II вв. до н.э.) и средневекового (X–XII вв.) времени (Арх. ИА: № 33500). В декабре 2008 г. А.В. Бониным проводилось обследование небольшого средневекового поселения Волна-11, выявленного ранее. Эти исследования были предприняты «с целью уточнения местоположения и границ памятника». По словам автора отчета, в целом полученные им результаты соответствуют и подтверждают данные археологических разведок Е.Я. Рогова и Я.М. Паромова 1997 г. (Арх. ИА: № 42368). В 2008 г. трем аспирантам-антиковедам ИА РАН А.В. Бонину, А.В. Ковальчук и А.А. Супренкову с целью приобщения к археологическим разведкам и приобретения опыта в этой области были выданы Открытые листы на обследование некоторых известных памятников Таманского полуострова. Практическое содействие молодым ученым было оказано ВБАЭ, путеводителем по памятникам и источником послужила «Археологическая карта Таманского полуострова» (*Паромов.* 1992). А.В. Бониным для обследования были выбраны четыре крепости-батарейки на поселениях Ильич-1, Береговой-3 (Каменная Батарейка), Батарейка-1 и Батарейка-2 (Арх. ИА: № 44457). А.В. Ковальчук обследовала пять поселений с крепостями: Батарейка-1, Батарейка-2, Волна Революции-1 (Татарская), Веселовка-1 и Старотитаровская-15 (Токарево) (Арх. ИА: № 27158). А.А. Супренковым была произведена археологическая разведка на территории поселения античного времени Волна Революции-2 (Арх. ИА: № 48800).

В 2009 г. исследования ВБАЭ проводились по девяти Открытым листам, выданным О.Д. Чевелеву – на раскопки Западного некрополя Гермонассы, О.Д. Чевелеву и А.А. Крайневой (два листа) – на раскопки поселения Волна-4, А.А. Крайневой и О.Д. Чевелеву (два листа) – на раскопки поселения Волна-4А, В.А. Жукову (три листа) – на раскопки усадьбы Румынское-2 у поселка За Родину и раскопки грун-

тового могильника у западной окраины того же поселка, А.В. Бонину – на исследования поселения Береговой-4 (Саратовское). В результате охранно-спасательных работ на территории Западного некрополя Гермонассы-Тмутаракани на площади около 82 кв.м были исследованы 16 погребений античного, средневекового и турецко-татарского времени, а также комплекс сооружений очажного типа (*Сударев, Чевелев.* 2010; Арх. ИА: № 37288). В продолжение охранных раскопок 2006–2007 гг. на античном поселении Волна-4 были произведены исследования участка площадью около 1,2 тыс. кв. м. В процессе работ зафиксировано 25 хозяйственных ям, 2 землянки, 2 помещения и остатки вымосток (3). Выявленные на исследованном участке жилые и хозяйственные комплексы относятся к концу V – началу III в. до н.э. (*Сударев, Чевелев, Крайнева.* 2012; Арх. ИА: № 37041). К западу от поселения Волна-4 при строительных работах был обнаружен культурный слой догреческого и античного времени. Участок со слоем был выделен исследователями в особый памятник, названный поселением Волна-4А. В процессе его раскопок открыт большой котлован площадью около 400 кв. м, в остатках раннего слоя найдены фрагменты лепной керамики и кости животных. Рядом выявлен колодец того же времени, позднее, в раннеантичное время, благоустроенный и обложенный камнем. С юга к нему примыкала вымостка из камней и многочисленных фрагментов керамики V–IV вв. до н.э. (*Сударев, Чевелев, Крайнева.* 2012. С. 412; Арх. ИА: № 37403). В ходе работ на небольшом поселении Румынское-2 (За Родину-7, Второе городище) была вскрыта площадь, на которой зафиксирована одна хозяйственная яма. Датирующий материал (монеты, фрагменты тарной и столовой керамики) подтверждал установленное ранее время существования памятника: III – начало I в. до н.э. (Сударев, Жуков, Бакунова. 2010. С. 224; Арх. ИА: № 36747). На территории вновь выявленного грунтового могильника, находящегося у западной окраины поселка За Родину, на общей площади около 200 кв.м было исследовано 20 погребений (более половины – частично разрушенных экскаватором). По инвентарю, исследованные погребения датируются II–III вв.н.э. (*Сударев, Жуков, Бакунова.* 2010; Арх. ИА: № 37692). В северном секторе поселения Береговой-4 (Саратовское) на раскопе V на площади 210 кв. м исследовались слои второй четверти VI – первой половины I в. до н.э. Выявлены 23 хозяйственные ямы второй четверти V – конца IV в. до н.э. Одна из ям содержала склад гераклейских амфор, датированных по клеймам 80–70 годами IV в. до н.э. (*Бонин*. 2013; Арх. ИА: № 38358).

В 2010 г. исследования ВБАЭ проводились по двум Открытым листам, выданным Н.И. Судареву на археологические разведки в границах административной территории города-курорта Анапы и в трех районах Краснодарского края, в том числе Темрюкском, а также на охранные и разведочные работы на территории станицы Тамань. В Тамани разведочные исследования и раскопки производились в трех пунктах: на территории рыночной площади, на северо-западной окраине станицы, на «кургане № 4» (Тамань 22) находившемся вблизи Лысой Горы. В исследованиях принимали участие О.Д. Чевелев, В.А. Жуков, Т.Н. Бакунова, Р.В. Покунов, В.Ю. Кононов, Д.А. Яцюк, М.В. Иванов, Г.К. Русин, А.Е. Безматерных. На

рыночной площади было исследовано 7 шурфов общей площадью около 50 кв. м, в которых обнаружены 2 погребения первых веков н.э. и 3 погребения турецко-татарского времени. В раскопе 2 на северо-западной окраине станицы были выявлены 14 погребений античного, средневекового и позднесредневекового времени, а также остатки, по мнению исследователей, оборонительного рва. В кургане у Лысой Горы было раскопано 6 погребений: 5 из них отнесены исследователями к эпохе ранней – средней бронзы (3 – в ямах с заплечиками, перекрытых каменными плитами и камкой, 1 – в яме, перекрытой деревом и камкой, 1 – «безобрядовое»); 1 погребение (катакомбное) – к эпохе средней бронзы (*Иванов, Сударев.* 2012; Арх. ИА: № 54561). Материалы об охранных археологических разведках ВБАЭ в 2010 г. представлены в отдельном отчете (Арх. ИА: № 28892). Три раздела его относятся к Таманскому полуострову: 1 – исследования на участке строительства Таманского терминала в районе поселка Волна; 2 – разведочные работы на территории поселка Сенной; 3 – мониторинг памятников в Темрюкском районе и городе-курорте Анапа. Размеры участка, отводившегося под строительство Таманского терминала, составляли 274 га. Археологические исследования на этой территории проводились методом заложения шурфов. Масштабными обследованиями памятников археологии Темрюкского района были охвачены 52 кургана и курганные группы. Все описания памятников, топографические планы и часть фотографий в отчете ВБАЭ были заимствованы из «Археологической карты Таманского полуострова» и отчетов о моих разведках 2007–2008 гг. (*Паромов.* 1992; Арх. ИА: № 29019; № 30731). Регламент данной статьи не предполагает нравственных оценок, но нельзя не сказать, что с таким циничным отношением к чужой и своей работе я столкнулся впервые.

В 2011 г. исследования ВБАЭ проводились по Открытому листу, выданному Н.И. Судареву на охранные действия в зоне разрушаемого морем Западного некрополя Гермонассы. Работы преследовали две цели: возобновить обследование побережья от городища Гермонасса–Тмутаракань до кургана Лысая Гора и продолжить раскопки на краю берегового обрыва, начатые в 2009 г. (раскоп 2). В процессе мониторинга современного состояния берегового обрыва на участке от Коровьего Брода (западная окраина Таманского городища) до восточной границы развлекательного комплекса «Атамань» было установлено, что «территория могильника сокращается год от года вследствие естественной береговой абразии», а также исследовано одно погребение. На раскопе 2 было вскрыто около 90 кв. м. Здесь исследованы 6 погребений средневекового и позднесредневекового времени, объект «Оградка», а также продолжены раскопки объекта «Ров» (Арх. ИА: № 31124).

В 2012 г. исследования ВБАЭ проводились по двум Открытым листам, выданным на имя Н.И. Сударева. Первый лист – на археологические разведки в границах города-курорта Анапа, Славянского и Темрюкского районов Краснодарского края, второй – на охранные раскопки Западного некрополя Гермонассы–Тмутаракани. На территории станицы Тамань исследования производились в 10 пунктах: 5 новых раскопов было заложено на Западном некрополе Гермонассы (II Западный, II

Восточный, III, IV, V); отдельно исследовались участки проектируемых водоотводных сооружений (раскоп VI) и у Коровьего Брода (раскоп VII); в восточной части Таманского городища был заложен разведочный шурф № 1; раскопы I и II были разбиты при проведении экспертизы участка, отводимого под застройку в центральной части станицы. Общая площадь исследованных раскопов и шурфов составила около 1 тыс. кв. м, на которых были выявлены 47 погребений разных эпох, 14 хозяйственных ям, 2 очага, одна вымостка и одна каменная кладка. В процессе археологических раскопок было найдено более 13 тыс. фрагментов керамики и целых сосудов, принадлежащих к разным историческим периодам – от раннего железного века до позднего Средневековья. Керамические комплексы финала поздней бронзы и раннего железного века рассматриваются в двух публикациях (Иванов, Сударев. 2013; 2013а; Арх. ИА: № 36121). Археологические разведки 2012г. проводились ВБАЭ совместно с экспедицией ООО ЮРЦАИ. Материалы об исследованиях в Темрюкском районе, предпринятых в рамках составления учетной документации на памятники, помещены в отдельном отчете (Арх. ИА: № 35481. Л. 125–188). Масштабными обследованиями были охвачены 62 памятника: 56 курганов около станиц Вышестеблиевская, Тамань, Фонталовская, а также поселков Артющенко, Волна, Гаркуша, Прогресс и Таманский; 5 поселений различных эпох и один могильник XVIII в. Указанные работы проводились в режиме мониторинга состояния известных и стоящих на учете памятников археологии.

С 2004 г. археологические исследования на территории станицы Ахтанизовской проводит Таманская экспедиция ГИМ под руководством Г.А. Ломтадзе. Ее главные силы направлены на раскопки поселения античного и средневекового времени Ахтанизовская-4, остатки которого расположены на северо-восточной окраине станицы. Выбор этого памятника для стационарных исследований был связан, прежде всего, с его расположением в узловом пункте выхода дельты Кубани в Азовское море, очень важном в стратегическом (контроль одного из главных рукавов Антикита и защита восточных рубежей Фанагорийского острова) и хозяйственном (рыболовство) отношении. Одной из причин раскопок стала также активизация деятельности грабителей в конце XX – начале XXI в., затронувшая и этот памятник. В исследованиях экспедиции ГИМ принимали участие Г.А. Камелина, Я.М. Паромов и А.Н. Трифонова. Работы начались с обследования и топографической съемки поселения, состоявшего из обширной неукрепленной части и компактной крепости-батарейки. Эта часть памятника находится на выступающем в Ахтанизовский лиман мысу и представляет собой невысокий холм с плоской вершиной и пологими склонами, возвышающийся над лиманом на 7–7,6 м. Размеры укрепления по результатам топосъемки составляют 108 х 112 м. По следам грабительских работ на укреплении был заложен шурф № 1, выявивший культурные слои эллинистического времени. Вне укрепления были разбиты еще два шурфа: № 2 – на территории поселения и № 3 – на месте предполагаемого вала, ограждавшего поселение. Исследования 2005 г. выявили важнейший для хронологии памятника керамический комплекс. В хозяйственной яме на раскопе I в южной

части поселения были найдены: развал сероглиняной лесбосской амфоры второй четверти – середины VI в. до н.э., ножка клазоменской амфоры первой половины VIв. до н.э., фрагмент расписной ионийской тарелки второй четверти VI в. до н.э., донце кувшина с полосой черной краски и венчик лепной кастрюли. В процессе дальнейших исследований памятника выяснилось, что ранние материалы присутствуют в культурном слое повсеместно. К ним относятся: фрагменты расписной столовой посуды архаического времени, ионийская керамика с росписью горизонтальными полосами, фрагмент чаши с орнаментом в виде вертикальных белых полос, нанесенных поверх красной краски, фрагменты расписных ионийских киликов второй – третьей четверти VIв. до н.э., фрагмент тарелки с орнаментом в виде меандра второй четверти VI в. до н.э., фрагменты ионийских кратеров с аналогичным орнаментом, относящихся к тому же времени, фрагмент ионийского сосуда, покрытого белым ангобом, и другие. Все эти материалы убедительно свидетельствовали, что поселение Ахтанизовская-4 было основано не позднее второй четверти VI в. до н.э. и являлось, таким образом, одним из самых ранних греческих поселений на Таманском полуострове (*Ломтадзе, Камелина*. 2008; *Ломтадзе*. 2013). С 2006 г. основное внимание и силы экспедиции были направлены на раскопки главной по своему значению части памятника, находящейся в его восточном секторе – крепости-батарейке, отделенной от самого поселения рвом. В первый же год исследования удалось обнаружить остатки массивной каменной кладки – цокольной части оборонительной стены. К концу рассматриваемого времени площадь раскопа на крепости возросла до 600 кв. м, толщина культурного слоя местами достигала 2,5м. На раскопе был вскрыт участок мощного сооружения (вероятно, цитадели) I в. до н.э. размерами 15 х 15 м. Под камнями юго-западного угла этого сооружения был выявлен засыпанный в древности ров более раннего времени. Важнейшим вопросом являлась датировка крепости. По свидетельству исследователя, за все время ее раскопок не было встречено ни одной находки, датирующейся позднее второй половины I в. до н.э. Комплекс керамики из слоя последнего этапа существования укрепления включал прежде всего фрагменты амфор с двуствольными ручками, а также так называемых коричневоглиняных амфор, что является характерным для памятников, верхняя дата которых ограничена концом I в. до н.э. Это свидетельствует в пользу того, что укрепление на поселении Ахтанизовская-4 существовало не позднее конца I в. до н.э. Об этом прямо или косвенно говорили и другие категории находок – краснолаковая и буролаковая керамика раннеримского времени, светильники и характерные для II–I вв. до н.э. типы терракотовых статуэток (Ломтадзе. 2009; 2010; 2011; 2015; Ломтадзе, Камелина. 2008. С. 417–419). Раскопки экспедиции не ограничивались одним памятником. В 2008 г. Таманская археологическая экспедиция Исторического музея совместно с Восточно-Боспорской археологической экспедицией ИА РАН провела охранно-спасательные работы на поселении античного и средневекового времени Вышестеблиевская-10, разрушавшемся песчаным карьером. На памятнике была доследована вытянутая вдоль

карьерного обрыва площадь 876 кв. м (раскоп 1), на которой выявлены 32 хозяйственные ямы с керамикой и нумизматическим материалом конца VI – I в. до н.э. Помимо этого в западной части поселения были заложены 33 разведочных шурфа и собран подъемный материал (*Ломтадзе, Сударев.* 2010; 2011; *Ломтадзе.* 2016. С.72–74). Античным керамическим комплексам VI–II вв. до н.э. и амфорным клеймам из раскопок поселения Вышестеблиевская-10 посвящена отдельная публикация (*Ломтадзе.* 2009а). В рассматриваемое время Таманской экспедицией ГИМ производились также различные по характеру разведочные работы. В 2006 г. были проведены разведки на вершине горы Бориса и Глеба – одного из 34 известных грязевых вулканов Таманского полуострова, предпринятые по следам описаний К.К. Гёрца и раскопок Н.И. Сокольского. В 2007г. совместно с Боспорской археологической экспедицией ГИМ под руководством Д.В. Журавлева при помощи коллег из Германского археологического института на вершине вулкана были проведены геофизические работы, топографическая съемка и шурфовка, выявившая наличие культурного слоя с находками античного времени. В 2012г. с целью поиска остатков часовни XIXв., зафиксированных Н.И. Сокольским в 1955 г., на вершине горы был заложен раскоп I (*Ломтадзе*. 2015. С. 385, 386; 2016. С. 72–74; *Паромов*. 2018. С.627, 628). В течение трех сезонов (2005–2007) Таманской экспедицией ГИМ производились разведочные работы в районе станиц Ахтанизовская и Голубицкая, поселков За Родину и Юбилейный, а также в районе станицы Курчанской и ряда поселков к востоку от Темрюка с целью выявления, обследования и фиксации курганных насыпей (ответственный исполнитель Я.М. Паромов). В итоге этих работ учтено 153 памятника (Арх. ИА: № 27180. Л. 23–41; № 27181. Л. 28–66; № 27179. Л. 25–27). В обобщающем виде исследования Таманской экспедиции ГИМ под руководством Г.А. Ломтадзе представлены в нескольких публикациях (*Ломтадзе, Камелина.* 2008; *Журавлев, Ломтадзе, Шлотцауер*. 2010. С. 557–560, 570–575; *Ломтадзе.* 2016).

В 2006 г. в Историческом музее была создана вторая археологическая экспедиция, работавшая на Таманском полуострове, – Боспорская. Ее возглавил Д.В. Журавлев. Возникшая в рамках российско-германского научного сотрудничества, она проводилась совместно с Евразийским отделом Германского археологического института. Финансирование экспедиции велось Государственным историческим музеем, Германским археологическим институтом и Благотворительным фондом «Киммерида». Коллективные заметки о работах экспедиции регулярно помещались в «Археологических открытиях». Среди авторов этих сообщений присутствуют практически все активные участники исследований (*Журавлев, Шлотцауер, Паромов, Штюмпель.* 2009; *Журавлев, Шлотцауер.* 2010; *Журавлев, Шлотцауер, Зайцева, Камелина, Новикова.* 2011; *Журавлев, Шлотцауер, Кельтербаум, Камелина, Ломтадзе. 2011; Журавлев, Шлотцауер, Булкин, Зайцева, Камелина, Новикова*. 2013; *Журавлев, Шлотцауер, Камелина, Строков, Фирсов, Батасова.* 2015; *Журавлев, Шлотцауер, Батасова, Фирсов, Хеллестрём.* 2015). Главной задачей Боспорской экспедиции в 2006 г. было знакомство с археологическими памятниками Таманского

полуострова и выявление наиболее перспективных из них для исследования. В связи с этим по приглашению Д.В. Журавлева я согласился принять участие в работах экспедиции, чтобы ввести ее руководителя и немецких коллег в круг таманских памятников, показать их не только на картах и аэрофотоснимках, но и в современном ландшафте. В течение первого сезона было обследовано (осмотрено) около 30 поселений античного, а также античного и средневекового времени, находившихся в разных частях полуострова. Основное внимание уделено восьми поселениям: Голубицкая-2, Красноармейский-6, Юбилейный-5, За Родину-4 (Таманский Толос), За Родину-7 (Второе Городище), Ахтанизовская-1, Стрелка-2 и Сенной-11 (У Водокачки). На перечисленных памятниках (кроме последнего) были сняты топографические планы повышенной точности, на четырех поселениях немецкими коллегами производилась геомагнитная разведка. Кроме этих работ, было описано и нанесено на карту 25 курганов в районе станиц Старотитаровская и Вышестеблиевская, поселков Стрелка и Белый (Арх. ИА: № 27176). В следующем сезоне (2007) российско-германская экспедиция проводила разведки и раскопки в центральной и северо-восточной частях Таманского полуострова. Геомагнитные исследования были продолжены в пяти пунктах: на четырех поселениях (Голубицкая-2, Ахтанизовская-1, Стрелка-2, Сенной-11) и на вершине горы Бориса и Глеба, рядом с раскопом Н.И. Сокольского 1955 г. Основным объектом работ являлось поселение Голубицкая-2, расположенное на западном мысу вытянутого в широтном направлении древнего Голубицкого острова. Данные магнитной разведки выявили ров и вал, окружавшие поселение с восточной напольной стороны. Над этими укреплениями был разбит раскоп (200 кв. м), позволивший определить габариты рва (около 8 х 3 м) и предварительную датировку их сооружения и разрушения (первая половина V в. до н.э. и первая половина III в. до н.э.). Слой разрушения поселения содержал значительное количество амфорных клейм, фрагментов чернолаковой, красноглиняной и лепной посуды. Наиболее ранние находки на территории поселения относятся ко второй четверти VI в. до н.э. Это фрагменты ионийских тарелок 575–550 гг. до н.э., коринфских сосудов 590–560 гг. до н.э., аттических чернофигурных сосудов и амфориска финикийского стекла. В южном секторе памятника среди подъемного материала обнаружено много фрагментов средневековой керамики. В составе экспедиции работала группа немецких геоморфологов, задачей которых было изучение палеоландшафта Таманского полуострова (Арх. ИА: № 27177). В 2008 г. планомерные раскопки поселения Голубицкая-2 были продолжены. Площадь раскопа возросла до 272 кв. м. Собранный на дне рва керамический материал, включавший целую лесбосскую амфору, относился к последней четверти VI в. до н.э. Кроме фортификации, исследован культурный слой поселения мощностью до 1,5 м, раскопано несколько хозяйственных ям, содержавших материал рубежа VI–V вв. до н.э. Среди находок выделяется орнаментированная лепная керамика меотского облика того же времени. По фрагментам керамической тары, чернолаковых сосудов, амфорным клеймам и медным боспорским монетам из верхнего горизонта заполнения рва уточнено время гибели поселения, произошедшей около середины III в. до н.э.

Среди найденных костей домашних животных преобладали кости коровы и лошади, много костей овец и свиней. Палеоботанические данные позволили выделить культуры, возделывавшиеся жителями поселения. В подъемном материале присутствовали как стеклянная вставка перстня античного времени, так и многочисленные фрагменты поливной посуды, турецкая курительная трубка и другие находки, связанные с позднесредневековым и новым периодами существования памятника. Разведочные работы Боспорской экспедиции были связаны с проверкой данных магнитной разведки на горе Бориса и Глеба, где были заложены три шурфа, выявившие участки культурного слоя эллинистического времени, а также с поселением Стрелка-2, культурный слой которого исследовался двумя шурфами. В районе поселка За Родину на новый топографический план были нанесены остатки сооружений, исследованных в 1970-е годы Н.И. Сокольским и Н.П. Сорокиной. Группа немецких геоморфологов проводила исследования в районе Голубицкого острова, Пересыпского гирла, Субботина Ерика и Шемарданского рукава (Арх. ИА: №42886). В 2009 г. главным памятником, на котором работала Боспорская экспедиция ГИМ, оставалось поселение Голубицкая-2. На раскопе 1, находившемся на восточной границе памятника, разборка культурного слоя производилась на площади около 250кв.м. При исследовании фортификации поселения был открыт не один ров, а два. Первоначальный ров, условно отнесенный к третьей четверти VI в. до н.э., был небольшим. В дальнейшем он был расширен в западном направлении, внутрь поселения. Устройство новой линии обороны датировано последней четвертью VI в. до н.э. Среди находок на дне рва особого внимания заслуживают верхняя часть лепного лощеного горшка с сосцевидными налепами на тулове и лепной горшочек с граффито. Многочисленные ямы, исследованные на раскопе, были вырыты позже, в эллинистическое время. В них были сброшены остатки пожара: пережженные глиняные обмазки, кости животных и другой мусор. Кроме этих ям, был открыт ряд ям V в. до н.э. и раннеэллинистическая яма середины II в. до н.э. Материал из ям представлен фрагментами амфорной тары, чернолаковой посуды, грузилам, изделиями из металла. Особо следует отметить находку серебряного трибола конца VI – начала Vв. до н.э. В западной части поселения на обрыве, обращенном к Ахтанизовскому лиману, был заложен раскоп 2 (50 кв. м), где открыто два объекта. Наиболее информативен один из них – земляное сооружение, в заполнении которого вместе с золой и углями обнаружены сырцовые кирпичи. Материалы из заполнения относились ко времени не позднее третьей четверти VI в. до н.э. Среди находок в культурном слое выделяется фрагмент стенки ионийского расписного сосуда, датируемый по стилю второй четвертью VI в. до н.э. В этом сезоне (2009) была продолжена съемка топографических планов на поселениях Стрелка-2, Ахтанизовская-1 и группы памятников к западу от поселка За Родину (Арх. ИА: № 37313). В 2010–2012 гг. исследования Боспорской экспедиции ГИМ на поселении Голубицкая-2 развивались в нескольких направлениях. Работы на раскопе 1, увеличившемся на 125 кв. м, были завершены. На новой площади было исследовано более 10 хозяйственных ям III–II вв. до н.э., которые

дали материал, позволивший пересмотреть дату прекращения жизни на поселении, передвинув ее с первой половины III в. до н.э. на конец II в. до н.э. Среди находок выделяются терракотовые статуэтки, изображающие богинь земледельческого культа (Деметру – Кору), и свинцовая гиря весом в одну мину с четырьмя клеймами (горит и лук) по углам. Раскоп 2, находящийся в западном, прибрежном секторе памятника, увеличился до 650 кв. м. Здесь также основными исследованными объектами стали хозяйственные ямы, относившиеся к рубежу VI–V и к IV в. до н.э. Кроме ям, в прибрежной части поселения была выявлена полуземлянка размерами 3,6 х 4,1 м, имевшая в плане округлую форму. По найденным в ее заполнении многочисленным фрагментам амфор, восточно-греческих и аттических чернофигурных сосудов время функционирования этого сооружения определено в пределах от рубежа VI–V до середины V в. до н.э. Следует отметить присутствие в керамическом комплексе полуземлянки лепных сосудов. Особое значение ранние материалы этого раскопа имели для определения времени основания поселения. Среди находок выделяются многочисленные фрагменты ионийской керамики 580–560 гг. до н.э., южно-ионийских киликов второй – третьей третей VI в. до н.э., чернофигурных сосудов аттического производства 560–530 гг. до н.э. К разряду уникальных артефактов отнесен фрагмент алабастра из египетского фаянса (производство Навкратиса или Родоса), который датируется первой половиной VI в. до н.э. Среди наиболее ранних амфорных находок присутствуют как малоформатные фрагменты, так и целое горло хиосской амфоры с белой облицовкой, датирующиеся временем не позднее середины VI в. до н.э. При этом в культурном слое поселения и заполнении ям вместе с гончарной посудой было найдено много фрагментов лепных сосудов различных форм. Анализ всего материала раннеантичного времени – греческой расписной керамики и амфорной тары позволил говорить о том, что освоение данного места в период греческой колонизации происходило уже в начале второй четверти VI в. до н.э. По данным магнитной разведки, за пределами поселения был разбит раскоп 3 площадью 340 кв. м. Исследовалось пятно аномалии на месте предполагаемого кургана, визуально не выделявшегося на современной поверхности. В процессе раскопок был выявлен своеобразный объект, состоявший из нескольких глубоких ям, предположительно представлявших собой котлован для добычи глины. В рассматриваемое время вторым основным памятником, исследуемым Боспорской экспедицией ГИМ, стало укрепленное поселение античного времени Стрелка-2, находившееся на высоком коренном берегу древней поймы Кубани, защищенное с востока и северо-востока обрывом и балкой, а с западной напольной стороны – валом и рвом. Выгодное географическое и стратегическое положение поселения заключалось в широчайшем обзоре поймы, связи его со столицей Азиатского Боспора – Фанагорией сухопутной дорогой и тем обстоятельством, что оно являлось отправным пунктом на переправе в Закубанье (область Синдики) и Причерноморье. Главной целью работ на памятнике стало исследование его оборонительных сооружений траншеей, перерезавшей вал, и раскопом общей площадью около 200 кв. м. На гребне вала были расчищены

остатки каменных конструкций стен или надвратной башни. По предварительному заключению, вал был сооружен не позднее первой половины V в. до н.э. Разрушение крепости произошло предположительно в первой половине IV в. до н.э. Ряд находок относится к IV–III вв. до н.э., а во II в. до н.э., по мнению исследователей, поселение уже было необитаемым. В тот же период (2010–2012 гг.) в ходе разведочных работ на нескольких памятниках, находившихся в разных частях Таманского полуострова, были сняты топографические планы и собран подъемный материал. Наиболее значительными являлись поселения Соленый-3, Старотитаровская-14 и Виноградный-2 (Арх. ИА: № 30765; № 34567; № 39719). Деятельности Боспорской археологической экспедиции ГИМ, возглавляемой Д.В. Журавлевым, посвящен ряд статей, в которых содержатся ценные сведения об исследуемых памятниках, публикуются материалы раскопок, подводятся итоги первых лет работы (*Журавлев, Шлотцауер, Кельтербаум, Поротов*. 2009; *Журавлев, Ломтадзе, Шлотцауер*. 2010; *Журавлев, Шлотцауер, Камелина, Кельтербаум*. 2010; *Журавлев, Шлотцауер, Кельтербаум*. 2010; *Журавлев, Кельтербаум, Поротов, Шлотцауер*. 2011; 2014; *Журавлев, Шлотцауер*. 2011; *Журавлев, Фирсов*. 2013). Необходимо отметить, что лейтмотивом перечисленных публикаций является идея существования второго древнего пролива – Боспора Кубанского, соединявшего в античное время Черное и Азовское моря, выдвинутая участником Боспорской экспедиции, руководителем группы геоморфологов из университета г. Марбурга (ФРГ) Д. Кельтербаумом. Несмотря на энергию и настойчивость, с какими эта идея пропагандируется Д.В. Журавлевым, она является спорной. Не превращая данной историографической работы в дискуссионную площадку, приведу несколько ссылок на работы оппонентов, полагая, что время все расставит на свои места, а читатель самостоятельно разберется в проблеме и поймет, что к чему (Тохтасьев. 2014; 2017; Паромов. 2015, 2018; Федосеев. 2017).

В 2002 г. Таманский отряд Восточно-Боспорской экспедиции ГМИИ им.А.С. Пушкина под руководством В.Н. Пилипко (начальник экспедиции Е.А. Савостина) продолжил начатые в предыдущем сезоне исследования поселения античного времени Тамань-9 (под Лысой Горой), находящегося на южном берегу Таманского залива, к западу от станицы Тамань. Раскопки разрушаемого береговой абразией памятника носили охранный характер. Группу камеральной обработки материала возглавляли С.Ю. Монахов и Н.А Павличенко, консультативную помощь экспедиции оказывали В.И. Кац (определение амфорных клейм) и Н.А. Фролова (определение монет). Два небольших раскопа 2001 г. были объединены в один раскоп общей площадью 600 кв. м. В результате почти полностью была исследована прибрежная, наиболее разрушаемая часть поселения. Выявлена структура жилой застройки, относящейся к концу II в. до н.э. В незначительном количестве на памятнике присутствует и более ранний материал V–IV вв. до н.э. (Арх. ИА: № 32080).

Курганный отряд той же экспедиции ГМИИ, созданный по инициативе воз-

главившего его В.С. Ольховского, в 2002 г. проводил раскопки одного из четырех крупных курганов, находившихся в центральной части Фонталовского полуострова, в 2,8 км к северо-востоку от поселка Гаркуша, на пологой вершине горы Круглая (курган Гаркуша-7). Следует отметить, что он был возведен у древней дороги, а к подошве его вплотную примыкало небольшое поселение античного времени Гаркуша-2. Предварительная геомагнитная разведка зафиксировала аномалию в центральной части насыпи. В связи со смертью В.С. Ольховского, произошедшей во время раскопок, исследование памятника пришлось продолжить В.Е. Маслову, которому мы обязаны сведениями о нем. В кургане было выявлено четыре погребения. Главным являлось захоронение мужчины эпохи ранней бронзы в яме с заплечиками, перекрытой деревом и камкой. Два детских впускных погребения относились ко времени средней бронзы. Наиболее поздним было ограбленное погребение раннеэллинистического времени, совершенное в каменном ящике. Рядом было обнаружено большое число фрагментов столовой и тарной керамики, бывшее остатками тризны (*Маслов.* 2002: рукопись). Керамический комплекс тризны, датированный серединой III в. до н.э., опубликован (*Кац, Кузнецова, Монахов.* 2005).

Такова общая картина археологических исследований на Таманском полуострове в 1992–2012 гг. – тех двух десятилетий, которые охватывают первые этапы постсоветского периода, условно определенные нами как время депрессии (1992–2000 гг.) и время роста (2001–2012 гг.). Первый из этих этапов пришелся на годы, когда изменились все условия жизни, почти полностью прекратилось финансирование гуманитарных наук. Тем не менее необходимо констатировать, что, несмотря на заметное сокращение исследований и другие трудности, полевая археология на Таманском полуострове не только выжила, но и проявила тенденцию к возрождению. Что этому способствовало? Трудно сказать. То ли безотчетная приверженность археологов своему делу, то ли невозможность и нежелание изменить представление о ценностях и образ жизни, то ли таинственный воздух свободы. Однако в рассматриваемое время лишь дважды (в 1993 и 1995 гг.) число действующих экспедиций на Таманском полуострове снижалось до 7, а к 1998 г. вновь поднялось до 11 и держалось на этом уровне следующие два года (1999 и 2000). Притягивающими к себе памятниками, не отпускавшими души профессионалов, своего рода центрами жизни были Гермонасса, Патрей, Фанагория, Ильичевское городище. Там сохранялись традиции, знания, опыт. Вероятно, наиболее трудной явилась первая половина 90-х годов. Используя литературные образы, можно сказать, что эти годы были для археологии Таманского полуострова тем ущельем или тесниной, в которой поток времени сузился, а его течение ускорилось. Устойчивости таманской археологии во второй половине 90-х годов во многом способствовало появление петербургских археологов, работавших на памятниках юго-западной части полуострова, около поселков Волна и Артющенко, а также у станицы Вышестеблиевской. На таманскую землю были принесены опыт и культура раскопок памятников Восточного и Западного Крыма (Европейского Боспора и Херсонеса), Северо-Западного Причерноморья (Ольвии и ее округи).

Добрым знаком времени стало увеличение числа публикаций, связанное с появлением новых (независимых и академических) изданий: БС (1992–1995), ПИФК (с 1994), ТС (1998–2002), ДБ (с 1998) и других. Важнейшее значение приобрели международные научные конференции: «Боспорский феномен» (с 1998), «Боспорские чтения» (с 2000), «Кубанские археологические конференции» с материалами, готовящимися к их открытию, а также регулярные (два выпуска в год) выходы журнала «Боспорские исследования» (с 2001). В то время стало появляться множество сборников, монографий и книг, посвященных археологии и истории Боспора. Все это вместе создавало новый научный климат.

Следующий этап археологических исследований на Таманском полуострове (2001–2012 гг.) был характерен постоянными колебаниями числа экспедиций и, одновременно с этим, постепенным ростом их общего количества. В среднем в рассматриваемое время здесь работало около 15 экспедиций и отрядов в год. Колебания, о которых говорилось, были связаны с увеличением числа новостроечных коллективов, работа которых зависела от заказчика (строителя или проектировщика), часто ставившего археологов в чрезвычайно трудные (по срокам работ, времени года и финансированию) условия. Тем не менее вопреки всем обстоятельствам новостроечные исследования приносили выдающиеся результаты. Второе десятилетие постсоветского периода стало временем, изменившим наши представления о памятниках археологии Таманского полуострова. Прежде всего это относится к древнейшим эпохам: раннему палеолиту, времени ранней и средней бронзы, а также переходному периоду от поздней бронзы к раннему железному веку. Следует заметить, что если палеолит на Таманском полуострове ранее просто не был известен, то погребения эпохи бронзы были известны, однако ввиду малочисленности совершенно терялись на фоне античной культуры, заповедником которой Таманский полуостров считался в течение двух веков существования российской археологии. Рассматриваемое десятилетие полностью изменило всю ситуацию. Это произошло благодаря имеющему общеевропейское значение открытию трех раннепалеолитических стоянок (Богатыри/Синяя Балка, Родники и Кермек) у поселка За Родину (2002–2004), а также благодаря раскопкам курганов эпохи ранней и средней бронзы рядом с поселением Виноградный-7 (1993, 2005), у поселка Веселовка (1998), на горе Цымбалка (2002), на горе Круглой (2002), на горе Зеленской (2004), на поселениях Волна-1 (2001, 2010) и Волна-4 (2006, 2010, 2012), у Голубицкого маяка (2008), в станице Тамань (2010) и многих других, исследованных в разных частях Таманского полуострова (счет их ведется на десятки). Картина изменилась и благодаря выявлению остатков поселений эпохи бронзы на Патрее и на Волне-1 и, что имеет особое значение ввиду трудности их поиска, обнаружению поселений поздней бронзы Волна-9 и Таманский-11 при разведках. Пока эти памятники не получили широкой известности, однако они уже явлены свету. Таким образом, археология Таманского полуострова приобретает гармоничную полноту. В общей картине все эпохи занимают достойное представительство – камня, бронзы, Античности и Средневековья.

СПИСОК ИСПОЛЬЗОВАННОЙ ЛИТЕРАТУРЫ:

Абрамзон М.Г., Горлов Ю.В. Два «синдских» обола, найденные в Фанагории // РА. № 3. 1998. с. 141—145.

Абрамзон М.Г., Завойкин А.А., Сударев Н.И. Монеты из раскопок античного поселения Береговой-4 (1987, 1988, 1999—2002 гг.) // ДБ. Т. 20. 2016. С. 11—33.

Абрамзон М.Г., Кузнецов В.Д. Два клада медных монет первой половины I в.до н.э. из Фанагории // ВДИ. № 4. 2008. С. 184—194.

Абрамзон М.Г., Кузнецов В.Д. Фанагорийское восстание 63 г. до н.э. (Новые нумизматические материалы) // ВДИ. № 1. 2010. С. 59—85.

Абрамзон М.Г., Кузнецов В.Д. Новые данные о восстании 63 г. до н.э. // ВДИ. № 2. 2011. С. 64—94.

Абрамов А.П. Новые данные о торговых связях Боспора в VI—V вв. до н.э. //Очерки истории и археологии Боспора. М. 1992. С. 247—259.

Абрамов А.П. Античные амфоры. Периодизация и хронология // БС. Вып. 3.1993. С. 4—135.

Абрамов А.П. Классификация и периодизация амфор второй половины VI –первой половины V вв. до н.э. // РА. № 3. 1993а. С. 78—93.

Абрамов А.П. Патрей. Раскопки 1990—1991 гг. // БС. Вып. 4. 1994. С. 127—140.

Абрамов А.П. Раскопки Патрейского городища // АО 1994 г. М. 1995. С. 153—154.

Абрамов А.П. Раскопки Патрейского городища // АО 1995 г. М. 1996. С. 205—206.

Абрамов А.П. Работы Патрейского отряда Таманской экспедиции // АО 1996 г.М. 1997. С. 195.

Абрамов А.П. Типология амфор Фасоса // ДБ. Т. 1. 1998. С. 7—16.

Абрамов А.П. Городище Патрей. Периодизация и топография. // Патрей. Материалы исследования. Вып. 1. М. 1999. С. 3—32.

Абрамов А.П. Раскопки Патрейского городища // АО 1997 г. М. 1999а. С. 158.

Абрамов А.П. Исследования Патрея в 1998 г. // ПИФК. Вып. VII. 1999б. С. 367—368.

Абрамов А.П. Исследования Патрея // АО 1998 г. М. 2000. С. 175—177.

Абрамов А.П. Западная граница Патрейского городища // ДБ. Т. 3. 2000а. С. 7—10.

Абрамов А.П. Типология и хронология клазоменских амфор // ДБ. Т. 4. 2001. С.7—16.

Абрамов А.П. Типология и хронология амфор о. Хиос // ДБ. Т. 5. 2002. С. 7—26.

Абрамов А.П. Патрейское городище //. Патрей. Материалы исследования. Вып. 2. М. 2005. С. 7—53.

Абрамов А.П. Комплекс амфор последней четверти VI в. до н.э. из Патрея // ДБ. Т.9. 2006. С. 11—35.

Абрамов А.П. Амфоры VI—V вв. до н.э. в Северном Причерноморье (классификация и периодизация) // Автореф. канд. дис. М. 2009.

Абрамов А.П. Патрей // АНК. Т. 1. 2010. С. 528—539.

Абрамов А.П. Греческие амфоры VI—V вв. до н.э. в Северном Причерноморье.М. 2020.

Абрамов А.П., Акимов В.О., Васильев А.Г., Гуленков К.Л. Исследования Патрейского отряда Таманской экспедиции // АО 2002 г. М. 2003. С. 223—225.

Абрамов А.П., Алексеев А.Д. Раскопки Патрея // АО 2008 г. М. 2011. С. 252.

Абрамов А.П., Алексеев А.Д., Токарева Т.К. Исследования на Патрейском городище // АО 2009 г. М. 2013. С. 155.

Абрамов А.П., Болдырев С.И. «Клады» 1998 г. из Патрея // БФ. Колонизация региона. Формирование полисов. Образование государства.Материалы Международной научной конференции. Ч. 1. СПб. 2001. С. 143—146.

Абрамов А.П., Васильев А.Г., Захаров Е.В., Копейкин В.В., Морозов П.А., Паромов Я.М. Исследования Патрея // АО 2005 г. М. 2007. С. 288—289.

Абрамов А.П., Васильев А.Г., Захаров Е.В., Копейкин В.В., Морозов П.А.,Шувалова Н.В. Исследования Патрейского отряда Таманской экспедиции // АО 2006 г. М. 2009. С. 329.

Абрамов А.П., Васильев А.Г., Копейкин В.В., Морозов П.А. Модификация георадаров для морских подводных работ // ДБ. Т. 6. 2003. С. 11—17.

Абрамов А.П., Васильев А.Г., Копейкин В.В., Морозов П.А. «Киммерийский вал». Новые данные // ДБ. Т. 7. 2004. С. 20—28.

Абрамов А.П., Воровский П.А., Захаров Е.В., Морозов П.А., Шувалова Н.В. Раскопки Патрея // АО 2007 г. М. 2010. С. 233—235.

Абрамов А.П., Захаров Е.В. Комплекс первой четверти V в. до н.э. из Патрея /ДБ. Т. 11. 2007. С. 15—23.

Абрамов А.П., Пиунова С.С. Патрей. Раскопки 1990—1991 гг. Каталог выставки.М. 1995.

Абрамов А.П., Сазонов Ю.С. Керамика трех подводных комплексов Патрея //БС. Вып. 1. 1992. С. 147—172.

Агбунов М.В. Античная география Северного Причерноморья. М. 1992.

Акимов В.О. Предварительные итоги охранных раскопок Батарейки городища Патрей // АО 2001 г. М. 2002. С. 247—249.

Александров Д.А., Бабанин Т.В. Разведки в окрестностях станицы Старотитаровская // АО 2006 г. М. 2009. С. 332—334.Амелькин А.О. Исследование храмового комплекса в затонувшей части Фанагорийского городища // БФ. Погребальные памятники и святилища. Материалы Международной научной конференции.Ч. 1. СПб. 2002. С. 272—274.

Античное наследие Кубани: В 3 т. / Ред., сост. акад. РАН Г.М. Бонгард-Левин, д.и.н. В.Д. Кузнецов. М. 2010.

Аптекарев А.З. Клад монет из поселка Приморского и некоторые вопросы денежного обращения Боспора в последней четверти IV—III вв. до н.э. // Древности Кубани и Черноморья. Понтийско-Кавказские исследования I. Краснодар. 1993. С. 77—84.

Атавин А.Г. Историография средневековой Фанагории // ДБ. Т. 13. 2009. С.79—96.

Афанасьева А.И. Историческая справка на археологический памятник Гермонасса-Тмутаракань (VI в. до н.э. – XV в. н.э.) (Таманское городище) // Сборник «20 лет музею М.Ю. Лермонтова в Тамани» (II раздел). Темрюк. 1996. С. 3—8.

Безуглов С.И. Поселение Волна-1: позднеримское время и эпоха Средневековья // Охрана и сохранение археологического наследия Тамани при реализации строительства Таманского терминала СУГ и нефтепродуктов. Материалы археологической научной конференции. Краснодар. 2016. С. 7—15.

Беспалый Г.Е., Верещагин В.В. Склеп 2001 г. на Восточном некрополе Фанагории (публикация материала) // Фанагория. Результаты археологических исследований. Т. 1. М. 2013. С. 136—177.

Блаватская Т.В. Критянин Диодот в Боспорском царстве // История и культура древнего мира. М. 1996. С. 2—13.

Болгов Н.Н. Закат античного Боспора: Очерки истории Боспорского государства позднеантичного времени (IV—V вв.). Белгород. 1996.

Болгов Н.Н. Позднеантичное государство на Боспоре: угасание или расцвет? //Боспорское царство как историко-культурный феномен. Материалы научной конференции. СПб. 1998. С. 18—24.

Болгов Н.Н. Боспор V в.: континуитет материальной культуры «Темного столетия» (европейская часть) // ПИФК. Вып. V. 1998а. С. 44—49.

Болгов Н.Н. Боспор Византийский: очерки истории // ПИФК. Вып. VI. 1998б. С. 116—123.

Болгов Н.Н. Поздний Боспор и варварские королевства как политический феномен переходной эпохи (V—VI вв.) // БФ: греческая культура на периферии античного мира. СПб. 1999. С. 252—256.

Болдырев С.И. О времени переименования Фанагории в Агриппию // ДБ. Т. 2. 1999. С. 30—38.

Болдырев С.И. О характере пребывания Полемона на Боспоре // ДБ. Т. 3. 2000.С. 11—17.

Болдырев С.И., Завойкин А.А. Реформа Левкона // Восьмая Всероссийская нумизматическая конференция. Тезисы докладов и сообщений.М. 2000. С. 7—9.

Болдырев С.И., Завойкин А.А., Сударев Н.И. Монеты с Берегового-4: проблемы хронологии и интерпретации // БФ: проблемы хронологии и датировки памятников. Ч. 2. СПб. 2004. С. 189—194.

Бонин А.В. Исследования на памятнике Береговой-4 // АО 2009 г. М. 2013. С.158—159. Боспорский рельеф со сценой сражения (Амазономахия?) М.-СПб. 2001.

Бранденбург И.В. Классификация и статистический анализ керамики эпохи поздней бронзы-раннего железного века поселения Гаркуша-1 (Таманский полуостров) // Тезисы докладов. 1-я Московская межвузовская археологическая конференция. М. 1995. С. 4—7.

Бутягин А.М. Особенности домостроительства архаического Боспора // БФ: греческая культура на периферии античного мира. СПб. 1999. С.112—116.

Вахтина М.Ю. К вопросу о находках панафинейских амфор в варварских памятниках Северного Причерноморья // Stratum. СПб.-Кишинев.1997. С. 62—65.

Васильев А.Н. К вопросу о времени образования Боспорского государства //Этюды по античной истории и культуре Северного Причерноморья. СПб. 1992. С. 111—128.

Васильев А.Г., Копейкин В.В., Морозов П.А. Георадар в подводных археологических исследованиях // ДБ. Т. 5. 2002. С. 64—69.

Виноградов Ю.А. К проблеме полисов в районе Боспора Киммерийского //АМА. Вып. 9. 1993. С. 79—96.

Виноградов Ю.А. О полисах в районе Боспора Киммерийского // Античные полисы и местное население Причерноморья. Севастополь. 1995.С. 65—69.

Виноградов Ю.А. Природный фактор в развитии Боспора в скифскую эпоху (VI—IV вв. до н.э.) (Некоторые аспекты изучения) // ВДИ. № 3. 1996.С. 77—88.

Виноградов Ю.А. Позднеантичный Боспор и ранняя Византия (В свете датированных боспорских надписей V века) // ВДИ. № 1. 1998.С. 233—247.

Виноградов Ю.А. Курганы варварской знати эллинистической эпохи в районе Боспора Киммерийского // БФ: греческая культура на периферии античного мира. СПб. 1999. С. 195—199.

Виноградов Ю.А. Греческая колонизация и греческая урбанизация Северного Причерноморья // Stratum plus. № 3. СПб.-Кишинев-Одесса. 1999а.С. 101—115.

Виноградов Ю.А. Раскопки поселения Артющенко-I на Тамани // АО 1998 г. М.2000. С. 181—182.

Виноградов Ю.А. Боспор Киммерийский: основные этапы истории в доримскую эпоху // ТС. Вып. 3. 2000а. С. 16—29.

Виноградов Ю.А. Народы Северного Причерноморья и Митридатовы войны //ТС. Вып. 3. 2000б. С. 90—93.

Виноградов Ю.А. Раскопки на поселении Артющенко-I // АО 1999 г. М. 2001.С. 142.

Виноградов Ю.А. Раскопки поселения Артющенко-I // АО 2000 г. М. 2001а.С. 122—123.

Виноградов Ю.А. Итоги археологического изучения поселения Артющенко-I на Таманском полуострове // Третья Кубанская археологическая конференция. Тезисы докладов. Краснодар-Анапа. 2001б. С. 17─20.

Виноградов Ю.А. Архаические комплексы поселения Артющенко-I // ТС. Вып.4. 2002. С. 61─66.

Виноградов Ю.А. Раскопки поселения Артющенко-I // АО 2001 г. М. 2002а. С.257─258.

Виноградов Ю.А. Терракотовые статуэтки поселения Артющенко-I // Четвертая Кубанская археологическая конференция. Краснодар. 2005. С. 44─46.

Виноградов Ю.А. Лепная керамика архаического времени с поселения Артющенко-I на Таманском полуострове // ЗИИМК. № 1. 2006. С. 69─76.

Виноградов Ю.А. Культовые комплексы поселения Артющенко-I на Таманском полуострове // VIII БЧ. 2007. С. 62─65.

Виноградов Ю.А. Об исследованиях И.Е. Забелина на городище Фанагория в 1872 г. // ДБ. Т. 14. 2010. С. 39─45.

Виноградов Ю.А. Железоделательная мастерская на поселении Артющенко-I (Таманский полуостров) // XI БЧ. 2010а. С. 80─84.

Виноградов Ю.А. Комплекс IV в. н.э. на поселении Артющенко-I (Таманский полуостров) // Европейская Сарматия. Сборник, посвященный Марку Борисовичу Щукину. СПб. 2011. С. 314─320.

Виноградов Ю.А. Основные итоги изучения поселения Артющенко-I (Таманский полуостров) // ПИФК. № 2. 2013. С. 233─241.

Виноградов Ю.А. Поселение Артющенко-1 (Бугазское) на Таманском полуострове. Итоги археологических исследований 1998─2017 гг. // БФ. Общее и особенное в историко-культурном пространстве античного мира. Ч. 1. СПб. 2018. С. 271─277.

Виноградов Ю.А., Виноградова Е.М., Терещенко А.Е. Раскопки поселения Артющенко-I на Таманском полуострове в 2011─2012 гг. // АО 2010─2013 гг. М. 2015. С. 327─328.

Виноградов Ю.А., Кашаев С.В. Боспорская экспедиция ИИМК РАН // АО 2002 г.М. 2003. С. 233─235.

Виноградов Ю.А., Кашаев С.В. Античные поселения Артющенко -1 и -2 на Таманском полуострове. К оценке масштабов природного разрушения // XVI БЧ. 2015. С. 55─59.

Виноградов Ю.А., Кашаев С.В. Античные поселения Артющенко-1 и Артющенко-2 на Таманском полуострове. К оценке масштабов природного разрушения // БИ. Вып. XXXIII. 2016. С. 95─109.

Виноградов Ю.А., Лебедева Е.В. Исследования поселения Артющенко-I // АО 2003 г. М. 2004. С. 245─246.

Виноградов Ю.А., Лебедева Е.В. Исследования на античном поселении Артющенко-I // АО 2004 г. М. 2005. С. 269─270.

Виноградов Ю.А., Лебедева Е.В. Раскопки поселения Артющенко-I на Таманском полуострове // АО 2005 г. М. 2007. С. 302.

Виноградов Ю.А., Лебедева Е.В., Терещенко А.Е. Исследование поселения Артющенко-I на Таманском полуострове // АО 2008 г. М. 2011.С. 267.

Виноградов Ю.А., Рогов Е.Я. Некоторые закономерности становления и развития греческих государств в Северном Причерноморье //Stratum. СПб.-Кишинев. 1997. С. 66─72.

Виноградов Ю.А., Стоянов Р.В., Терещенко А.Е. Исследования поселения Артющенко-I на Таманском полуострове // АО 2006 г. М. 2009. С. 350─351.

Виноградов Ю.А., Терещенко А.Е. Монеты с поселения Артющенко-I на Таманском полуострове // БИ. Вып. XXII. 2009. С. 135—149.

Виноградов Ю.А., Терещенко А.Е. Исследования поселения Артющенко-I на Таманском полуострове // АО 2007 г. М. 2010. С. 251—252.

Виноградов Ю.Г. Визит эвбейца в Фанагорию // ВДИ. № 1. 2001. С. 103—104.

Виноградов Ю.Г., Крапивина В.В. Ольвия и Боспор в раннем IV в. до н.э. //Античные полисы и местное население Причерноморья.Севастополь. 1995. С. 69—78.

Винокуров Н.И. Монолитные винодельческие сооружения Боспора // РА.№ 2. 1996. С. 81—95.

Винокуров Н.И. Композитные винодельни Боспора // ДБ. Т. 1. 1998. С. 17—73.

Винокуров Н.И. Виноделие античного Боспора. М. 1999.

Внуков С.Ю. Сравнительный петрографический анализ боспорской керамики // ПИФК. Вып. IX. 2000. С. 63—77.

Волков И.В. О возможностях локализации Копы (Копарио-ло Коппа) //Древности Кубани. Вып. 12. Краснодар. 1998. С. 14—42.

Волков И.В. Еще раз об Адахунском сражении казачьего флота в 1632 г. //Древности Кубани. Вып. 16. Краснодар. 2000. С. 42—63.

Ворошилов А.Н. О всадниках Фанагории // БФ: Население, языки, контакты.СПб. 2011. С. 316—321.

Ворошилов А.Н., Кашаев С.В. Клинковое оружие из некрополя Артющенко-2 // ДБ. Т. 14. 2010. С. 66—87.

Ворошилова О.М. Об имитациях деталей ременной гарнитуры из некрополя Фанагории // БФ: Население, языки, контакты. СПб. 2011. С. 321—324.

Гарбузов Г.П. Оценка площадей античных сельских поселений в округе Фанагории // ПИФК. № 1. 2010. С. 444—457.

Гарбузов Г.П., Завойкин А.А. Античная сельская территория: формальное описание и возможности исторической интерпретации // ДБ.Т. 13. 2009. С. 141—175.

Гёрц К.К. Археологическая топография Таманского полуострова. М. 1870.

Горелый А.В. Идентификация обрезанных боспорских монет с византийскими гирьками // РА. № 1. 1996. С. 87—99.

Горлов Ю.В. Палеогеография Азиатского Боспора // Сборник «20 лет музею М.Ю. Лермонтова в Тамани» (II раздел). Темрюк. 1996. С. 60—74.

Горлов Ю.В. Азиатский Боспор Страбона // VI Чтения памяти профессора В.Д. Блаватского. Тезисы докладов. М. 1999. С. 45—46.

Горлов Ю.В., Лопанов Ю.А. Древняя система мелиорации на Фонталовском полуострове // Вторая Кубанская археологическая конференция.Тезисы докладов. Краснодар. 1993. С. 30—31.

Горлов Ю.В., Лопанов Ю.А. Древнейшая система мелиорации на Таманском полуострове // ВДИ. № 3. 1995. С. 121—137.

Горлов Ю.В., Поротов А.В. Изменения уровня Черного моря в позднем голоцене по материалам геоморфологических и археологических исследований //ПИФК. Вып. VI. 1998. С. 94—101.

Горлов Ю.В., Поротов А.В. Палеогеографическая ситуация в устье Кубани (Таманский полуостров) в эпоху позднего голоцена // Антиковедение на рубеже тысячелетий: междисциплинарные исследования и новые методики. М. 2000. С. 24—26.

Григорьев Д.В. К вопросу о военно-политической ситуации на Боспоре в конце VI – первой половине V в. до н.э. // ПИФК. Вып. V. 1998.С. 38—43.

Григорьев Д.В. Состав войска и его тактика в VI—V вв. до н.э. на Боспоре // РА. № 3. 2000. С. 30—35.

Грицик Е.В. Находки предметов вооружения на поселении Вышестеблиевская-11 // V БЧ. 2004. С. 104—108.

Даньшин Д.И. Население Фанагории в I в. до н.э. – IV в. н.э. (этнический состав и этнокультурные традиции // Автореф. канд. дис. М. 1992.

Даньшин Д.И. Фанагорийская община иудеев // ВДИ. № 3. 1993. С. 59—72.

Денисова В.И. К вопросу о городах Агриппия и Кесария на Боспоре // VI Чтения памяти профессора В.Д. Блаватского. Тезисы докладов. М. 1999.С. 47—48.

Десятчиков Ю.М. Ст. Голубицкая // Сборник «20 лет музею М.Ю. Лермонтова в Тамани» (II раздел). Темрюк. 1996. С. 8—9.

Десятчиков Ю.М. Фонталовские батарейки // Сборник «20 лет музею М.Ю.Лермонтова в Тамани» (II раздел). Темрюк. 1996. С. 41—44.

Диатропов П.Д., Емец И.А. Корпус христианских надписей Боспора //Эпиграфический вестник. Вып. 2. [М.] 1995. С. 7—40.

Добровольская Е.В. Археозоологические исследования Фанагории (2005—2008 гг.) // X БЧ. 2009. С. 113—118.

Добровольская Е.В. Охота и рыболовство в жизни населения Фанагории и Мысхако // XI БЧ. 2010. С. 117—120.

Егорова Т.В., Ильина Т.А., Кутинова Т.М. К вопросу о датировании комплекса на Майской горе // ДБ. Т. 12. Ч. I. 2008. С. 258—286.

Емец И.А. Граффити и дипинти с античных поселений Азиатского Боспора //Эпиграфический вестник. Вып. 6. М. 2000.

Житников В.Г. Работы на поселении Волна-1 // Четвертая Кубанская археологическая конференция. Краснодар. 2005. С. 81—84.

Житников В.Г. Исследования поселения Волна-1 на Таманском полуострове // Историко-археологические исследования в г. Азове и на Нижнем Дону в 2001 г. Вып. 21.Азов. 2006. С. 177—187.

Житников В.Г. Некоторые итоги археологических исследований поселения Волна-1 в 2012—2014 гг. // Охрана и сохранение археологического наследия Тамани при реализации строительства Таманского терминала СУГ и нефтепродуктов. Материалы археологической научной конференции. Краснодар. 2016. С. 57—65.

Журавлев Д.В., Завойкин А.А. Светильники из святилища элевсинских богинь «Береговой-4» // БФ: проблемы хронологии и датировки памятников. Ч. 1. СПб. 2004. С. 191—199.

Журавлев Д.В., Завойкин А.А. Светильники из святилища Элевсинских богинь «Береговой-4» // ДБ. Т. 11. 2007. С. 127—194.

Журавлев Д.В., Кельтербаум Д., Поротов А.В., Шлотцауер У. Боспор Кубанский // XII БЧ. 2011. С. 106—114.

Журавлев Д.В., Ломтадзе Г.А., Шлотцауер У. Памятники северо-восточной части Таманского полуострова // АНК. Т. 1. 2010. С. 556—580.

Журавлев Д.В., Фирсов К.Б. Котлован для добычи глины (?) в районе поселения Голубицкая-2 // Шестая Международная Кубанская археологическая конференция. 2013. С. 123—128.

Журавлев Д.В., Шлотцауер У. Работы Российско-немецкой экспедиции на Таманском полуострове // АО 2007 г. М. 2010. С. 267—269.

Журавлев Д.В., Шлотцауер У. Греки и варвары на берегах Боспора Кубанского // БФ.

Население, языки, контакты. СПб. 2011. С. 264—271.
Журавлев Д.В., Шлотцауер У. Некоторые итоги работ Боспорской археологической экспедиции на Таманском полуострове. 2006—2013 гг. // ТГИМ. Вып. 201. М. 2014. С. 150—186.
Журавлев Д.В., Шлотцауер У., Батасова А.В., Фирсов К.Б., Хёллстрём К. Исследования на северо-востоке Таманского полуострова // АО 2010—2013 гг. М. 2015. С. 357—359.
Журавлев В.Д., Шлотцауер У., Булкин И.Ю., Зайцева И.Е., Камелина Г.А.Новикова Е.Ю. Работы Боспорской экспедиции на Таманском полуострове // АО 2009 г. М. 2013. С. 180—182.
Журавлев Д.В., Шлотцауер У., Зайцева И.Е., Камелина Г.А., Новикова Е.Ю. Раскопки поселения Голубицкая-2 на Таманском полуострове //АО 2008 г. М. 2011. С. 279—280.
Журавлев Д.В., Шлотцауер У., Камелина Г.А., Кельтербаум Д. Поселение Стрелка-2 на Таманском полуострове (предварительная информация) // ДБ. Т. 14. 2010. С. 162—183.
Журавлев Д.В., Шлотцауер У., Камелина Г.А., Строков А.А., Фирсов К.Б., Батасова А.В. Раскопки поселения Голубицкая-2 на Таманском полуострове // АО 2010—2013. М. 2015. С. 359—361.
Журавлев Д.В., Шлотцауер У., Кельтербаум Д. Новые данные о Таманском полуострове в VIв. до н.э. // ΣΥΜΒΟΛΑ. Античный мир Северного Причерноморья. Новейшие находки и открытия. Вып. 1. М.-Киев.2010. С. 69—73.
Журавлев Д.В., Шлотцауер У., Кельтербаум Д., Камелина Г.А., Ломтадзе Г.А.Работы в северо-восточной части Таманского полуострова // АО 2008 г. М. 2011. С. 280—281.
Журавлев Д.В., Шлотцауер У., Кельтербаум Д., Поротов А.В. Новые данные о греческой колонизации Таманского полуострова // Пятая Кубанская археологическая конференция. Краснодар. 2009. С. 122—128.
Журавлев Д.В., Шлотцауер У., Паромов Я.М., Штюмпель Х. Разведки на Таманском полуострове // АО 2006. М. 2009. С. 376—377
Завойкин А.А. Периодизация торговых связей по керамической таре и вопросы истории Фанагории: вторая половина VI – V вв. до н.э. //Очерки археологии и истории Боспора. М. 1992. С. 260—269.
Завойкин А.А. О времени автономной чеканки Фанагории // БС. Вып. 6. 1995.С. 89—94.
Завойкин А.А. Раскопки в прибрежной части Ильичевского городища // АО 1996 г. М. 1997. С. 204—205.
Завойкин А.А. Киммерида – полис на Киммерийском Боспоре // ПИФК. Вып.IV. Ч. 1. 1997. С. 130—136.
Завойкин А.А. Наконечники стрел из раскопок городища Фанагории // ДБ. Т. 1.1998. С. 74—85.
Завойкин А.А. Периодизация истории Киммериды // ДБ. Т. 2. 1999. С.114—122.
Завойкин А.А. Спарток и Перисад, дети Левкона. Некоторые проблемы боспорской хронологии // ПИФК. Вып. VIII. 1999а. С. 176—190.
Завойкин А.А. Проблема локализации Киммериды // Древнейшие государства Восточной Европы: 1996—1997 гг. Северное Причерноморье в античности. М. 1999б. С. 220—236.
Завойкин А.А. Памятник Сатира I на Азиатском Боспоре (Strabo. XI. 2,7) // ДБ.Т. 3. 2000. С. 47—62.
Завойкин А.А. Керамические вотивы на святилище «Береговой-4» // IV БЧ. 2003. С. 93—99.
Завойкин А.А. Фанагория во второй половине V – начале IV вв. до н.э. (по материалам раскопок «Южного города») // ДБ. Supplementum I.2004.
Завойкин А.А. «Береговой-4». Проблемы хронологии // Четвертая Кубанская археологическая конференция. Краснодар. 2005. С. 329—333.

Завойкин А.А. Фрагменты амфор из раскопок святилища на Береговом-4 //БИ. Вып. VIII. 2005а. С. 152—176.

Завойкин А.А. Фанагория во второй половине V – начале IV вв. до н.э. (по материалам «Верхнего города», 2004—2008 гг.) // Пятая Кубанская археологическая конференция. Краснодар. 2009. С. 128—131.

Завойкин А.А. Амфорный склад № 290б и некоторые проблемы истории ранней Фанагории // ПИФК. № 1. 2010. С. 377—392.

Завойкин А.А., Болдырев С.И. Третья точка зрения на монеты с легендой «ΣΙΝΔΩΝ» // БС. Вып. 4. 1994. С. 43—47.

Завойкин А.А., Добровольская Е.В. Боги, люди, животные и птицы в святилище Деметры и Коры на Фонталовском полуострове // VIII БЧ. 2007. С.117—125.

Завойкин А.А., Кузнецов В.Д. Древнейшее общественное здание в Фанагории // ПИФК. № 4. 2011. С. 188—198.

Завойкин А.А., Кузнецов В.Д. Некоторые проблемы археологической топографии Фанагории // XIII БЧ. 2012. С. 130—146.

Завойкин А.А., Сударев Н.И. Археологические исследования на поселении Приазовский-4 // ПИФК. Вып. VII. 1999. С. 388—391ю

Завойкин А.А., Сударев Н.И. Исследования на поселении Приазовский-4 // АО 1998 г. М. 2000. С. 188—190.

Завойкин А.А., Сударев Н.И. Исследования на поселении Береговой-4 // АО 2001 г. М. 2002. С. 267—270.

Завойкин А.А., Сударев Н.И. Основные итоги исследований на Береговом-4 //АО 2002 г. М. 2003. С. 239—242.

Завойкин А.А., Сударев Н.И. Исследования на поселении, святилище и некрополе памятника Береговой-4 // АО 2004 г. М. 2005. С. 288—290.

Завойкин А.А., Сударев Н.И. Итоги исследований на памятнике Береговой-4 в 1999—2000 гг. (Предварительная информация) // Патрей.Материалы исследования. Вып. 2. М. 2005а. С. 61—75.

Завойкин А.А., Сударев Н.И. Поселение и святилище Береговой-4. Итоги исследований в 1999—2004 гг. // Археологические открытия 1991—2004 гг. Европейская Россия. М. 2009. С. 174—189.

Завойкина Н.В. Надписи из района Патрейского городища // Патрей. Материалы исследования. Вып. 2. М. 2005. С. 120—128.

Захаров Е.В. Монеты I в. до н.э. с поселения Гаркуша-1 (Патрей) // ДБ. Т. 10. 2006. С. 304—315.

Захаров Е.В. Монеты VI—V вв. до н.э., найденные на поселении Гаркуша-I (Патрей) // ДБ. Т. 13. 2009. С. 206—223.

Захаров Е.В. Новые находки монет VI—V вв. до н.э. на поселениях Гаркуша-I (Патрей) и Волна Революции // ДБ. Т. 17. 2013. С. 153—159.

Захаров Е.В., Чижиков В.В. Исследования на поселении Гаркуша-1 (Патрей) в 2012—2013 гг. // АО 2010—2013 гг. М. 2015. С. 361—363.

Зеленский Ю.В. Половцы и Тмутаракань, вопросы взаимодействия // Международные отношения в бассейне Черного моря в древности и средние века. Материалы X международной научной конференции. Ростов-на-Дону. 2002. С. 136—138.

Зубарев В.Г. Азиатский Боспор (Таманский полуостров) по данным античной письменной традиции // ДБ. Т. 2. 1999. С. 123—146.

Зубарь В.М. Некоторые особенности распространения христианства на Боспоре // БФ: греческая культура на периферии античного мира. СПб. 1999. С. 321—326.

Иванов А.В. Результаты археологических исследований у Ильичевского городища // XIII БЧ. 2012. С. 170—177.

Иванов А.В., Сударев Н.И. К вопросу о догреческом населении Таманского полуострова // ДБ. Т. 16. 2012. С. 178—199.

Иванов А.В., Сударев Н.И. Об автохтонном населении Тамани накануне колонизации // ДБ. Т. 17. 2013. С. 176—185.

Иванов А.В., Сударев Н.И. Комплексы догреческого населения, исследованные на Западном некрополе Гермонассы // XIV БЧ.2013а. С. 213—217.

Казанский М.М., Мастыкова А.В. Золотая гривна из Фанагории: о германцах на Боспоре Киммерийском в позднеримское время // VIII БЧ.2007. С. 169—177.

Кац В.И., Кузнецова Е.В., Монахов С.Ю. Новый керамический комплекс раннеэллинистического времени с Фанталовского полуострова //Четвертая Кубанская археологическая конференция. Краснодар.2005. С. 107—118.

Кашаев С.В. Работы российско-германского отряда на поселении Вышестеблиевская-11 // АО 2001 г. М. 2002. С. 275—276.

Кашаев С.В. Закладная плита с тамгой из Вышестеблиевской Батарейки // БФ: проблемы хронологии и датировки памятников. Ч. 1. СПб. 2004.С. 185—191.

Кашаев С.В. Некрополь около поселения Артющенко-2 // V БЧ. 2004а. С. 184—190.

Кашаев С.В. Таманский отряд Боспорской экспедиции ИИМК РАН (1998—2004 гг.) // Проблемы изучения античной археологии Северного Причерноморья. Материалы научной конференции, посвященной 100-летию со дня рождения Виктора Францевича Гайдукевича. СПб. 2005а. С. 64—70.

Кашаев С.В. Коллективные погребения V—IV вв. до н.э. в некрополе Артющенко-2 // Первая Абхазская Международная археологическая конференция [посвященная] памяти Ю.Н.Воронова. Сухум. 2006а. С. 180—186.

Кашаев С.В. Погребальный обряд некрополя Артющенко-2 // БФ: сакральный смысл региона, памятников, находок. Ч. 1. СПб. 2007. С. 211—217.

Кашаев С.В. Лепная керамика из некрополя Артющенко-2 // ЗИИМК. № 2. 2007а. С. 209—214.

Кашаев С.В. Десять лет Таманскому отряду Боспорской экспедиции ИИМК РАН // Боспор и Северное Причерноморье в античную эпоху.Материалы круглого стола, посвященного 10-летию конференции «Боспорский феномен». СПб. 2008. С. 113—128.

Кашаев С.В. Погребения с оружием в некрополе Артющенко-2 // IX БЧ. 2008а.С. 128—146.

Кашаев С.В. К вопросу об иудейских некрополях Боспора (на примере поселения Вышестеблиевская-11) // X БЧ. 2009. С. 217—223.

Кашаев С.В. Лекифы из некрополя Артющенко-2 // БФ. Искусство на периферии античного мира. СПб. 2009а. С. 247—254.

Кашаев С.В. Некрополь Артющенко-2 // БИ. Вып. XXII. 2009б. С. 188—267.

Кашаев С.В. Исследования некрополя Артющенко-2 в 2007—2008 гг. //ΣΥΜΒΟΛΑ. Античный мир Северного Причерноморья. Новейшие находки и открытия. Вып. 1. М.-Киев. 2010. С. 88—96.

Кашаев С.В. Находки из золота в некрополе Артющенко-2 (к вопросу о ювелирном производстве на Боспоре) // XI БЧ. 2010а. С. 191—198.

Кашаев С.В. Греческая расписная керамика V в. до н.э. из некрополя Артющенко-2 // XII БЧ. 2011. С. 176—182.

Кашаев С.В. Демографическая характеристика и погребальный обряд некрополя Артющенко-2 // БФ: Население, языки, контакты. СПб.2011а. С. 293—299.

Кашаев С.В. Строительные комплексы и планировка поселения Вышестеблиевская-11 // XIII БЧ. 2012. С. 193—197.

Кашаев С.В. Строительные комплексы и планировка поселения Вышестеблиевская-11 // БИ. Вып. XXVIII. 2013. С. 145—158.

Кашаев С.В. О хронологии погребальных комплексов некрополя Артющенко 2 // БФ. Греки и варвары на Евразийском перекрестке. СПб. 2013а. С. 82—86.

Кашаев С.В. Раскопки некрополя Артющенко-2 в 2010—2012 гг. // Актуальная археология: археологические открытия и современные методы исследования. Тезисы научной конференции. СПб. 2013б. С. 52—54.

Кашаев С.В., Андреева О.В. Работы Таманского отряда Боспорской экспедиции ИИМК // АО 2004 г. М. 2005. С.297—300.

Кашаев С.В., Виноградов Ю.А., Павлова М.С., Цинько А.С. Работы Таманского отряда Боспорской экспедиции ИИМК РАН в 2010—2013 гг. // АО2010—2013 гг. М. 2015. С. 371—372.

Кашаев С.В., Грицик Е.В. Работы Таманского отряда Боспорской экспедиции ИИМК // АО 2003 г. М. 2004. С. 266—268.

Кашаев С.В., Грицик Е.В., Цинько А.С. Работы Таманского отряда Боспорской экспедиции ИИМК // АО 2008 г. М. 2011. С. 290—293.

Кашаев С.В., Кашовская Н.В. Две надгробные плиты из станицы Вышестеблиевской близ Тамани // БФ: греческая культура на периферии античного мира. СПб. 1999. С. 332—337.

Кашаев С.В., Кашовская Н.В. Новые боспорские надгробия // БФ: колонизация региона, формирование полисов, образование государства. Ч. 1.СПб. 2001. С. 164—174.

Кашаев С.В., Кашовская Н.В. Культовый комплекс (СК-6) и эпиграфические материалы с поселения Вышестеблиевская-11 // ДБ. Т. 12. Ч. 1.2008. С. 340—362.

Кашаев С.В., Павлова М.С., Цинько А.С. Работы Таманского отряда Боспорской экспедиции ИИМК // АО 2005 г. М. 2007. С. 316—319.

Кашаев С.В., Павлова М.С., Цинько А.С. Работы Таманского отряда Боспорской экспедиции Института истории материальной культуры РАН // АО 2006 г. М. 2009. С. 385—388.

Кашаев С.В., Павлова М.С., Цинько А.С. Пятнадцать лет Таманскому отряду Боспорской экспедиции ИИМК РАН // БФ. Греки и варвары на Евразийском перекрестке. СПб. 2013. С. 775—779.

Кашаев С.В., Цинько А.С. Оттиски на пирамидальных грузилах с поселения Вышестеблиевская 11 // VIII БЧ. 2007. С. 178—182.

Кашаев С.В., Цинько А.С. Работы Таманского отряда Боспорской экспедиции ИИМК // АО 2007 г. М. 2010. С. 278—279.

Кашаев С.В., Цинько А.С. Работы Таманского отряда Боспорской экспедиции ИИМК // АО 2009 г. М. 2013. С. 186—187.

Кашовская Н.В., Кашаев С.В. К вопросу о плитах с иудейской символикой на Боспоре Киммерийском // III БЧ. 2002. С. 132—138.

Ковальчук А.В., Крайнева А.А., Сударев Н.И., Чевелев О.Д. Раскопки западного некрополя Гермонассы в 2008 г. // ΣΥΜΒΟΛΑ. Античный мир Северного Причерноморья. Новейшие находки и открытия. Вып. 1.М.-Киев. 2010. С. 97—100.

Колесников А.Б. Раскопки поселения Приморский-23 в 1992 г. // ΣΥΜΒΟΛΑ.Античный мир Северного Причерноморья. Новейшие находки и открытия. Вып. 1. М.-Киев. 2010. С. 101—107.

Кондрашев А.В. Подводные исследования у мыса Панагия // Древности Кубани и Черноморья. Краснодар. 1993. С. 84—90.

Кондрашев А.В. Якорные камни – свидетели мореплавания на Боспоре //Вторая Кубанская археологическая конференция. Тезисы докладов. Краснодар. 1993а. С. 49—50.

Кондрашев А.В. Подводные исследования у берегов Таманского полуострова // АО 1993 г. М. 1994. С. 114.

Кондрашев А.В. Подводные разведки у мыса Тузла, в Таманском заливе // АО 1994 г. М. 1995. С. 166—167.

Кондрашев А.В. Мыс Тузла: раскопки на суше и разведки под водой // АО 1995 г. М. 1996. С. 221—223.

Кондрашев А.В. Исследования у мыса Тузла // АО 1996 г. М. 1997. С. 206—208.

Кондрашев А.В. Исследования у мыса Тузла на Таманском полуострове // АО 1997 г. М. 1999. С. 172—173.

Кондрашев А.В. Корабельная стоянка у мыса Тузла в Керченском проливе //ТС. Вып. 3. 2000. С. 159—160.

Кондрашев А.В. Деревянные якоря с каменными штоками: особенности конструкции и датировки // V БЧ. 2004. С. 191—195.

Кондрашев А.В. Спасательные раскопки на Тузлинском некрополе // АО 2004 г. М. 2005. С. 300—301.

Кондрашев А.В. О свинцовых штоках античных якорей // Четвертая Кубанская археологическая конференция. Краснодар. 2005а. С. 130—134.

Кондрашев А.В. Затопленное античное поселение у мыса Тузла // Пятая Кубанская археологическая конференция. Краснодар. 2009. С.173—177.

Кондрашев А.В. Новые исследования у мыса Тузла на Таманском полуострове // ΣΥΜΒΟΛΑ. Античный мир Северного Причерноморья. Новейшие находки и открытия. Вып. 1. М.-Киев. 2010. С. 118—124.

Кондрашев А.В., Пьянков А.В. О верхней хронологической границе Тузлинского некрополя // Материалы и исследования по археологии Кубани. Вып. 2. Краснодар. 2002. С. 97—104.

Коровина А.К. Гермонасса в раннесредневековый период // ТС. Вып. 1. СПб. 1998. С. 19—29.

Коровина А.К. Раннесредневековая Гермонасса // VI Чтения памяти профессора В.Д. Блаватского. Тезисы докладов. М. 1999. С. 59—60.

Кошеленко Г.А. Боспорский вариант мифа о гибели гигантов // ДБ. Т. 2. 1999. С. 147—160.

Кошеленко Г.А., Кузнецов В.Д. Греческая колонизация Боспора (в связи с некоторыми общими проблемами колонизации) // Очерки археологии и истории Боспора. М. 1992. С. 6—28.

Крыжицкий С.Д. Архитектура античных государств Северного Причерноморья.Киев. 1993.

Кузнецов В.Д. Ранние типы греческого жилища в Северном Причерноморье //БС. Вып. 6. 1995. С. 99—126.

Кузнецов В.Д. Раскопки последних лет в Фанагории // ТС. Вып. 1. СПб. 1998.С. 7—12.

Кузнецов В.Д. Работа Фанагорийской экспедиции в 1998 г. // ПИФК. Вып. VII.1999. С. 392—393.

Кузнецов В.Д. Полис на Боспоре (эпоха архаики) // VI Чтения памяти профессора В.Д. Бла-

ватского. Тезисы докладов. М. 1999а. С. 66—67.
Кузнецов В.Д. Афины и Боспор: хлебная торговля // РА. № 1. 2000. С. 107—120.
Кузнецов В.Д. Фанагория и ее метрополия // ТС. Вып. 3. СПб. 2000а. С.30—32.
Кузнецов В.Д. Некоторые проблемы торговли в Северном Причерноморье в архаический период // ВДИ. № 1. 2000б. С. 16—40.
Кузнецов В.Д. Метрополия Фанагории // ДБ. Т. 4. 2001. С. 227—236.
Кузнецов В.Д. Полис на Боспоре (эпоха архаики) // ДБ. Т. 4. 2001а. С.237—253.
Кузнецов В.Д. Фанагорийский склеп с уступчатым перекрытием // ПИФК.Вып.XIV. 2004. С. 94—123.
Кузнецов В.Д. Клазоменская керамика из Фанагории // ДБ. Т. 8. 2005. С. 267—275.
Кузнецов В.Д. Уникальные открытия на Таманском полуострове // Вестник истории, литературы, искусства. Т. I. М. 2005а. С. 51—66.
Кузнецов В.Д. Фанагория: новые исследования // КСИА. Вып. 219. 2005б. С.77—93.
Кузнецов В.Д. Новые надписи из Фанагории // ВДИ. № 1. 2006. С. 155—172.
Кузнецов В.Д. Раскопки в Фанагории // АО 2005 г. М. 2007. С. 323—325.
Кузнецов В.Д. Новые надписи из Фанагории // ВДИ. № 1. 2007а. С. 227—243.
Кузнецов В.Д. Фанагория: история исследований и новые находки // РА. № 2.2007б. С. 10—14.
Кузнецов В.Д. Тамга Савромата II из Фанагории // ДБ. Т. 10. 2007в. С. 225—234.
Кузнецов В.Д. Исследования в Фанагории // АО 2006 г. М. 2009. С. 392—395.
Кузнецов В.Д. Новейшие исследования в Фанагории // Археологические открытия 1991—2004 гг. Европейская Россия. М. 2009а. С. 190—204.
Кузнецов В.Д. Причерноморские греки в варварской земле // ДБ. Т. 13. 2009б. С. 280—304.
Кузнецов В.Д. Фанагория – столица Азиатского Боспора // АНК. Т. I. 2010. С.430—469.
Кузнецов В.Д., Голофаст Л.А. Дома хазарского времени в Фанагории // ПИФК.№ 1. 2010. С. 393—429.
Кузнецов В.Д., Завойкин А.А. О мастерских фанагорийских ювелиров второй половины VI в. до н.э. // XI БЧ. 2010. С. 256—265.
Кузнецов В.Д., Колесников А.Б., Ольховский С.В. Подводные исследования в Фанагории в 2006—2007 гг. // ДБ. Т. 12. Ч. II. 2008. С. 370—412.
Кузнецов В.Д., Латарцев В.Н. Подводные исследования в Фанагории // Наука в России. 5. М. 2001. С. 40—48.
Кузнецов В.Д., Латарцев В.Н., Колесников А.Б. Предварительные замечания о портовых сооружениях в Фанагории // ДБ. Т. 9. 2006. С. 260—280.
Кузнецов В.Д., Латарцев В.Н., Латарцева Е.Е., Амелькин А.О. Подводные исследования в Фанагории в 1999—2002 гг. // ДБ. Т. 6. 2003. С.152—175.
Кузьмина Ю.Н. Апсидальное здание из раскопок 1979—1980 гг. в Фанагории //ПИФК. № 1. 2010. С. 429—439.
Кузьмина Ю.Н. Сакральные комплексы Фанагории в контексте городского ландшафта // XIII БЧ. 2012. С. 256—264.
Кулаков С.А. Новые данные по стратиграфии раннепалеолитической стоянки Богатыри/Синяя Балка // XXVII Крупновские чтения. Махачкала.2012. С. 81—84.
Кулаков С.А., Байгушева В.С., Додонов А.Е., Тесаков А.С., Титов В.В., Щелинский В.Е. Исследование раннего палеолита на Таманском полуострове // АО 2007 г. М. 2010. С. 287—288.
Кулаков С.А., Байгушева В.С., Тесаков А.С., Титов В.В., Щелинский В.Е. Изучение раннего палеолита на Таманском полуострове // АО 2008 г. М. 2011. С. 300—301.

Кулаков С.А., Щелинский В.Е. Работы на Тамани // АО 2003 г. М. 2004. С.271—272.

Кулаков С.А., Щелинский В.Е. Изучение раннего палеолита на Таманском полуострове // АО 2005 г. М. 2007. С. 327—328.

Кулаков С.А., Щелинский В.Е. Исследование раннепалеолитической стоянки Богатыри // АО 2006 г. М. 2009. С. 395—396.

Кулаков С.А., Щелинский В.Е., Цыбрий В.В. Исследование раннепалеолитической стоянки Богатыри (Таманской полуостров) // АО 2004 г. М. 2005. С. 306—308.

Куликов А.В. К реконструкции природных условий Керченско-Таманского района в античную эпоху // ПИФК. Вып. II. 1995.

Лавров В.В. Готы и Боспор в III в. н.э. // Античный полис. Проблемы социально-политической организации и идеологии античного общества. СПб.1995. С. 112—122.

Лёвин И.С. Комплекс керамики середины III в. из Патрея // БС. Вып. 4. 1994.С. 65—83.

Лимберис Н.Ю., Марченко И.И. Античные погребения из курганов в окрестностях Фанагории // Понтийские греки. Вып. 3. Краснодар.1997. С. 46—57.

Лимберис Н.Ю., Марченко И.И. Стеклянные сосуды позднеэллинистического и римского времени из Прикубанья // МИАК. Вып. 3. Краснодар.2003. С. 106—183.

Лимберис Н.Ю., Марченко И.И. Античные погребения из курганного некрополя у поселения Виноградное-7 // БФ: сакральный смысл региона, памятников, находок. Ч. 1. СПб. 2007. С. 229—236.

Лимберис Н.Ю., Марченко И.И. Новые материалы из раскопок курганного некрополя у поселения Виноградное-7 на Тамани // ΣΥΜΒΟΛΑ.Античный мир Северного Причерноморья. Новейшие находки и открытия. Вып. 1. М.-Киев. 2010. С. 152—163.

Лимберис Н.Ю., Марченко И.И., Бочковой В.В. Охранно-спасательные раскопки Краснодарской археологической экспедиции в зоне строительства железной дороги ЗАО «Таманьнефтегаз» в 2006 г. //Охрана и сохранение археологического наследия Тамани при реализации строительства Таманского терминала СУГ и нефтепродуктов. Материалы научной конференции. Краснодар.2016. С. 66—85.

Ломтадзе Г.А. Находки из нескольких комплексов Патрея // БС. Вып. 4. 1994.С. 84—107.

Ломтадзе Г.А. Гераклейские амфоры из подводных комплексов Патрейского городища // 1-я Московская межвузовская конференция. Тезисы докладов. М. 1995. С. 28—30.

Ломтадзе Г.А. Два амфорных комплекса IV в. до н.э. из затопленной части Патрея // БИ. Вып. VIII. 2005. С. 118—130.

Ломтадзе Г.А. Оборонительные сооружения Азиатского Боспора позднеэллинистического-раннеримского времени // Х БЧ. 2009.С. 261—266.

Ломтадзе Г.А. Античные керамические комплексы VI—II вв. до н.э. из раскопок поселения Вышестеблиевская-10 // Пятая Кубанская археологическая конференция. Краснодар. 2009а. С. 225—227.

Ломтадзе Г.А. Античное укрепление на северо-востоке Таманского полуострова //ΣΥΜΒΟΛΑ. Античный мир Северного Причерноморья. Новейшие находки и открытия. Вып. 1. М.-Киев.2010. С. 164—165.

Ломтадзе Г.А. Исследование античного памятника Ахтанизовская-4 на северо-востоке Таманского полуострова // АО 2008 г. М. 2011.С. 303—304.

Ломтадзе Г.А. Комплекс находок архаического времени из раскопок поселения Ахтанизовская-4 // ДБ. Т. 17. 2013. С. 216—231.

Ломтадзе Г.А. Исследования Таманской археологической экспедиции Исторического музея в

2010—2013 гг. // АО 2010—2013 гг. М. 2015.С. 384—386.

Ломтадзе Г.А. Работы Таманской археологической экспедиции Исторического музея на античных памятниках Азиатского Боспора // Азиатский Боспор и Прикубанье в доримское время. Материалы Международного круглого стола. М. 2016. С. 71—75.

Ломтадзе Г.А., Камелина Г.А. Первые итоги исследования античного памятника на северо-востоке Таманского полуострова –«Ахтанизовская-4» // ДБ. Т. 12. Ч. II. 2008. С. 413—429.

Ломтадзе Г.А., Сударев Н.И. Исследования поселения Вышестеблиевская-10 // ΣΥΜΒΟΛΑ. Античный мир Северного Причерноморья.Новейшие находки и открытия. Вып. 1. М.-Киев. 2010. С. 166—169.

Ломтадзе Г.А., Сударев Н.И. Исследование поселения Вышестеблиевская-10 на юге Таманского полуострова // АО 2008 г. М. 2011. С. 403—405.

Ломтадзе Н.В. Картографирование эпиграфических памятников Фанагории как источник по исторической топографии города // История и культура древнего мира. М. 1996. С. 147—158.

Малышев А.А. Боспор и Прикубанье во второй половине V — середине III в. До н.э. // ДБ. Т. 3. 2000. С. 104—130.

Марченко И.И., Бочковой В.В., Кононов В.Ю. Раскопки могильника Виноградный-7 на Тамани в 2005—2006 гг. // МИАК. Вып. 7. 2007.С. 151—392.

Марченко К.К. Третий период стабилизации в Северном Причерноморье античной эпохи // РА. № 2. 1996. С. 70—80.

Марченко К.К. Греки и варвары на Боспоре: общий взгляд на результаты исследований // ТС. Вып. 3. СПб. 2000. С. 59—67.

Маслов В.Е. Отчет о раскопках на горе Круглая в 2002 г. (рукопись). М. 2002.

Медведев А.П. Позднеантичный некрополь Фанагории (раскопки 2005 г.) //БФ: сакральный смысл региона, памятников, находок. СПб. 2007.С. 224—229.

Медведев А.П. Новые находки терракот в Восточном некрополе Фанагории //БФ. Искусство на периферии античного мира. СПб. 2009. С.254—259.

Медведев А.П. Два позднеантичных склепа Восточного некрополя Фанагории // Гунны, готы и сарматы между Волгой и Дунаем. СПб. 2009а.

Медведев А.П. Новые открытия на Восточном некрополе Фанагории (2005—2007 гг.) // АМА. Вып. 14. 2010. С. 350—368.

Медведев А.П. Об эллинском и варварском в культуре населения Фанагории I—V вв. н.э. // БФ: Население, языки, контакты. СПб. 2011. С. 324—329.

Монахов С.Ю. Греческие амфоры в Причерноморье: комплексы керамической тары VII—II вв. до н.э. Саратов. 1999.

Монахов С.Ю. Греческие амфоры в Причерноморье. Типология амфор ведущих центров – экспортеров товаров в керамической таре. М.,Саратов. 2003.

Морган К. Каталог аттической керамики из коллекции Таманского музея //ТС. Вып. 2. СПб. 1999. С. 6—89 (на англ. яз.).

Морозова Н.С. К характеристике амфорной тары поселения Волна-I // Археологические исследования на территории строящегося терминала СУГ и Таманского терминала навалочных грузов.Краснодар. 2017. С. 73—76.

Никифорова Л.В. Терракотовые статуэтки с территории поселения Волна-1 //Археологические исследования на территории строящегося терминала СУГ и Таманского терминала навалочных грузов.Краснодар. 2017. С. 83—86.

Николаева Э.Я. Работы Ильичевского отряда Таманской экспедиции // АО 1994 г. М. 1995. С. 170.

Николаева Э.Я., Десятчиков Ю.М. О распространении христианства на Боспоре // ТС. Вып.1. СПб. 1998. С. 82—83.

Николаева Э.Я., Устаева Э.Р. Ильичевское городище // Сборник «20 лет Музею М.Ю. Лермонтова в Тамани» (II раздел). Темрюк. 1996. С. 29—33.

Николаенко Т.Д. Женская мраморная головка с Таманского полуострова //БС. Вып. 2. 1993. С. 99—110.

Никонов А.А. Затопленные остатки античных сооружений по берегам Боспора Киммерийского (в связи с проблемой изменения уровня моря) //РА. № 3. 1998. С. 57—66.

Новикова А.Н. Изображение Силена из Артющенко-1 // БФ: сакральный смыслрегиона, памятников, находок. Ч. 1. СПб. 2007. С. 207—210.

Османова С.Р. Подводные исследования античных городов Азиатского Боспора // 1-я Московская межвузовская археологическая конференция. Тезисы докладов. М. 1995. С. 37—40.

Османова С.Р. Археологические памятники на затопленной части Патрейского городища // Патрей. Материалы исследования. Вып. 1. М. 1999. С. 33—52.

Остроумов А.Г. Археологическая станция и Музей Таманского полуострова. //ТС. Вып. 1. СПб. 1998. С. 3—6.

Павличенко Н.А. Новая надпись из Гермонассы // БФ: Проблема соотношения письменных и археологических источников. СПб. 2005. С. 405—406.

Павличенко Н.А. Новая надпись эпохи Фарнака, сына Митридата VI Евпатора, из Гермонассы // БФ: сакральный смысл региона, памятников, находок. СПб. 2007. С. 304—306.

Паромов Я.М. Археологическая карта Таманского полуострова // Деп. ИНИОН РАН. № 47103 от 1.10.1992 г.

Паромов Я.М. Очерк истории археолого-топографического исследования Таманского полуострова // БС. Вып. 1. 1992а. С. 109—146.

Паромов Я.М. Археолого-топографический план Фанагории // БС. Вып. 2.1993. С. 111—148.

Паромов Я.М. Археолого-топографический план Патрея // БС. Вып. 3. 1993а.С. 136—169.

Паромов Я.М. Принципы выявления эволюции системы расселения (на примере Таманского полуострова) // КСИА. Вып. 210. 1993б.С. 25—34.

Паромов Я.М. Ахтанизовская «батарейка» (укрепленное поселение на Таманском полуострове) // БС. Вып. 4. 1994. С. 175—178.

Паромов Я.М. Основные этапы освоения Таманского полуострова в античную эпоху // Автореф. канд. дис. М. 1994а.

Паромов Я.М. Материалы к выделению культурно-исторических ландшафтов Тамани // Археологический фактор в планировочной организации территории. М. 1997. С. 189—213.

Паромов Я.М. К истории виноделия на Боспоре // Памятники старины. Концепции. Открытия. Версии. Т. II. СПб.-Псков. 1997а. С. 121—125.

Паромов Я.М. Главные дороги Таманского полуострова в античное время //ДБ. Т. 1. 1998. С. 216—225.

Паромов Я.М. К вопросу об уровне моря у берегов Таманского полуострова в античное время // VI чтения памяти профессора В.Д. Блаватского. Тезисы докладов. М. 1999. С. 89—90.

Паромов Я.М. О земельных наделах античного времени на Таманском полуострове // АВ. № 7. 2000. С. 309—319.

Паромов Я.М. Пространственная организация античной системы расселения на Таманском

полуострове (селитебные зоны) // ТС. Вып. 3. СПб. 2000а. С. 39—42.
Паромов Я.М. Скифские погребения на Таманском полуострове // ТС. Вып. 3. СПб. 2000б. С. 72—75.
Паромов Я.М. Разведки на Таманском полуострове // АО 2008 г. М. 2011.С. 316—317.
Паромов Я.М. Краеугольный камень Таманской палеогеографии // КСИА.Вып. 241. 2015. С. 137—153.
Паромов Я.М. Боспор Киммерийский и формирование торговых связей Азиатского Боспора во второй и третьей четверти VI в. до н.э. //БИ. Вып. XXXVI. 2018. С. 3—18.
Паромов Я.М. Обряд парных погребений на Таманском полуострове и отражение его идеала в могилах Артюховского кургана // БИ. Вып. XXXVIII. 2019. С. 39—92.
Паромов Я.М., Гей А.Н. Памятники эпохи камня и бронзы на Таманском полуострове (краткий обзор) // ДБ. Т. 8. 2005. С. 320—339.
Паромов Я.М., Сударев Н.И. Новые погребения из раскопок некрополя у пос.Пересыпь («Тирамба») // ДБ. Т. 3. 2000. С. 201—220.
Паромов Я.М., Сударев Н.И., Чевелев О.Д., Безматерных А.Е. Работы разведочного отряда Восточно-Боспорской экспедиции // АО 2007 г. М. 2010. С. 307—308.
Пашкевич Г.А. Археоботанические исследования Боспора // БИ. Вып. XXXII.2016. С. 221—224.
Рогов Е.Я. Укрепленные поселения Таманского полуострова // БФ: греческая культура на периферии античного мира. СПб. 1999. С. 153—157.
Рогов Е.Я. Разведки в юго-западной части Таманского полуострова // АО 1998 г. М. 2000. С. 210.
Рогов Е.Я. Работы на юге Таманского полуострова // АО 1999 г. М. 2001. С. 163—165.
Рогов Е.Я., Кашаев С.В. Работы российско-германского отряда на поселении Вышестеблиевская-11 // АО 2000г. М. 2011. С. 139—141.
Рогов Е.Я., Кашаев С.В., Форнасье Й. Комплексы классического времени поселения Вышестеблиевская-11 // Третья Кубанская археологическая конференция. Краснодар-Анапа. 2001. С. 156—161.
Рогов Е.Я., Кашаев С.И., Форназир Й. Керамический комплекс из хозяйственных ям поселения Вышестеблиевская-11 на юге Таманского полуострова // БИ. Вып. VIII. 2005. С. 177—217.
Савостина Е.А. Курганы Боспора // Сборник «20 лет Музею М.Ю. Лермонтова в Тамани» (II раздел). Темрюк. 1996. С. 47—88.
Савостина Е.А. Исследование хоры Азиатского Боспора: усадьбы «Юбилейное» на Тамани // ТС. Вып. 1. СПб. 1998. С. 30—36.
Савостина Е.А. Голова архаической статуи из окрестностей Фанагории // VI Чтения памяти профессора В.Д. Блаватского. Тезисы докладов. М. 1999. С. 97—98.
Сазанов А.В. Тонкостенные красноглиняные амфоры типа 95 по И.Б. Зеест: типология и хронология // ПАВ. № 2. 1992. С. 100—112.
Сазанов А.В. Амфоры «carottes» в Северном Причерноморье // БС. Вып. 6.1995. С. 185—196.
Сазанов А.В. Керамические комплексы Северного Причерноморья второй половины IV—V вв. // ПИФК. Вып. VII. 1999. С. 224—293.
Сазанов А.В. Города и поселения Северного Причерноморья ранневизантийского времени // Автореф. дис. докт. ист. наук. М.1999а.
Сазанов А.В. Керамические комплексы Боспора 570—580 гг. // ДБ. Т. 3. 2000.С. 221—259.
Сапрыкин С.Ю. Женщины – правительницы Понтийского и Боспорского царств (Динамия,

Пифодорида, Антония Трифена) // Женщина в античном мире. М. 1995.
Смекалова Т.Н., Дюков Ю.Л. О смене источников серебра для монетной чеканки Боспора VI—V вв. до н.э. // ДБ. Т. 2. 1999. С. 203—212.
Смирнова Н.В. Надписи из Горгиппии и Патрея // ДБ. Т. 5. 2002. С. 224—233.
Соколов В.В. Карта древних поселений и могильников в районе станицы Таманской // ИТУАК. № 56. 1919. С. 39—59.
Соколов Г.И. Искусство Боспорского царства. М. 1999.
Соловьев С.Л. Хора Борисфена, Ольвии, Нимфея и Гермонассы: результаты исследований и сравнительный анализ // ТС. Вып. 3. 2000. С. 163—166.
Соловьев С.Л. Южно-Таманская античная комплексная археологическая экспедиция в 2000 г. // Отчетная археологическая сессия за 2000 год. ГЭ. СПб. 2001. С. 16—17.
Соловьев С.Л. Южно-Таманская античная комплексная археологическая экспедиция в 2001 г. // Отчетная археологическая сессия за 2001 год. ГЭ. СПб. 2002. С. 20—24.
Соловьев С.Л., Бутягин А.М. Комплексная научно-исследовательская программа «Синдский остров»: краткие итоги кампаний 1996—1997 гг. // ТС. Вып. 1. СПб. 1998. С. 37—47.
Соловьев С.Л., Бутягин А.М. Южно-Таманская комплексная археологическая экспедиция в 1998 г. // Отчетная археологическая сессии за 1998 год. ГЭ. СПб. 1999. С. 19—20.
Соловьев С.Л., Бутягин А.М. Южно-Таманская комплексная археологическая экспедиция // АО 1998 г. М. 2000. С. 212—213.
Соловьев С.Л., Бутягин А.М. Южно-Таманская комплексная археологическая экспедиция в 1999 г. // Отчетная археологическая сессии за 1999 год. ГЭ. СПб. 2000а. С. 20—23.
Соловьев С.Л., Бутягин А.М., Вахтина М.Ю., Рогов Е.Я. Сельские памятники окрестностей Гермонассы: поселение Волна-1 // АО 1996 г. М.1997. С. 227—228.
Соловьев С.Л., Бутягин А.М., Власова Е.В. Исследования некрополя Нимфея и сельских памятников Гермонассы // Отчетная археологическая сессия за 1996 год. ГЭ. СПб. 1997. С. 16—22.
Соловьев С.Л., Рогов Е.Я., Бутягин А.М. Южно-Таманская античная комплексная экспедиция // АО 1997 г. М. 1999. С. 190—192.
Сорокина Н.П., Журавлев Д.В. Коллекция памятников из античных центров Северного Причерноморья в собрании Государственного исторического музея // ВДИ. № 4. 1993.
Степашкина Д.Ю. Новые материалы по исторической топографии поселения Гаркуша-1 // 1-я Московская межвузовская археологическая конференция. Тезисы докладов. М. 1995. С. 50—51.
Стоянов Р.В. К вопросу о находках скелетов собак при исследовании поселения Артющенко-2 в южной части Таманского полуострова //БФ: греческая культура на периферии античного мира. СПб. 1999.С. 308—310.
Стоянов Р.В. Лепная керамика второй половины III – первой половины II вв. до н.э. из раскопок поселения Артющенко-I (1999—2006 гг.) // БИ.Вып. XXII. 2009. С. 268—282.
Сударев Н.И. Погребения в районе поселения Гаркуша-1 (Патрей) // БС. Вып. 4. 1994. С. 108—126.
Сударев Н.И. К вопросу о Тирамбе Страбона и Птолемея // ДБ. Т. 1. 1998.С. 237—252.
Сударев Н.И. Культ Аполлона врача на Боспоре и некоторые вопросы греческой колонизации // ДБ. Т. 2. 1999. С. 213—231.
Сударев Н.И. Детские погребения Боспора VI—III вв. до н.э. // VI Чтения памяти профессора В.Д. Блаватского. Тезисы докладов. М. 1999а. С. 109—111.

Сударев Н.И. Поселение и некрополь «Береговой-4» (итоги исследований в1999—2005 гг.) // VII БЧ. 2006. С. 271—281.

Сударев Н.И. Археологические исследования на поселениях и некрополях Береговой-4, Голубицкая, Ильичевская крепость // АО 2005 г. М. 2007. С. 338—341.

Сударев Н.И., Болдырев С.И., Колесников А.Б. Работы Восточно-Боспорской экспедиции ИА РАН // АО 2007 г. М. 2010. С. 315—317.

Сударев Н.И., Жуков В.А., Бакунова Т.Н. Исследования Восточно-Боспорской археологической экспедиции и Фонда Археология на Таманском полуострове в 2009 г. // ΣΥΜΒΟΛΑ. Античный мир Северного Причерноморья. Новейшие находки и открытия. Вып. 1.М.-Киев. 2010. С. 224—227.

Сударев Н.И., Колесников А.Б. Исследования Восточно-Боспорской экспедиции // АО 2006 г. М. 2009. С. 411—413.

Сударев Н.И., Крайнева А.А., Русин Г.К. Погребальные памятники поселения Волна-4 // БФ: Население, языки, контакты. СПб. 2011. С. 329—336.

Сударев Н.И., Чевелев О.Д. Охранные исследования Западного некрополя Гермонассы в 2009г. // ΣΥΜΒΟΛΑ. Античный мир Северного Причерноморья. Новейшие находки и открытия. Вып. 1. М.-Киев.2010. С. 220—223.

Сударев Н.И., Чевелев О.Д., Крайнева А.А. Некоторые результаты исследования западной части некрополя Гермонассы в 2008 г. //Х БЧ. 2009. С. 427—434.

Сударев Н.И., Чевелев О.Д., Крайнева А.А. Раскопки поселения Волна-4 в 2009 г. // XIII БЧ. 2012. С. 409—418.

Сударев Н.И., Шамрай А.Н. Подводные археологические разведки у поселения Береговой-4 на Таманском полуострове // Международные отношения в бассейне Черного моря в древности и средние века.Резюме докладов XI международной научной конференции. Ростов-на-Дону. 2003. С. 31—32.

Сударев Н.И., Шамрай А.Н. Результаты археологических разведок под водой у поселения Береговой-4 на Таманском полуострове (2002— 2004 гг.) // VI БЧ. 2005. С. 284—294.

Таманский рельеф. Древнегреческая стела с изображением двух воинов из Северного Причерноморья. М. 1999.

Таскаев В.Н. Итоги и перспективы подводных археологических исследований в Таманском заливе // БС. Вып. 1. 1992. С. 212—217.

Таскаев В.Н. Торговые связи и морской флот Боспора // БС. Вып. 4. 1994.С. 12—18.

Таскаев В.Н. Подводные исследования в Таманском заливе // АО 1994 г. М.1995. С. 180.

Таскаев В.Н. Подводные исследования в Таманском заливе // АО 1995 г. М. 1996. С. 244—245.

Таскаев В.Н. Подводные исследования в Таманском заливе //АО 1996 г. М.1997. С. 228—229.

Таскаев В.Н. Подводная археология и палеогеографическая реконструкция древнего Патрея // Патрей. Материалы исследования. Вып. 1. М.1999. С. 53—66.

Таскаев В.Н. Подводные исследования на затопленной части «Нижнего города» Патрея // ПИФК. Вып. VII. 1999а. С. 396—398.

Таскаев В.Н. Подводные исследования Патрея // VI Чтения памяти профессора В.Д. Блаватского. Тезисы докладов. М. 1999б. С. 112—113.

Таскаев В.Н. Подводные исследования на затопленной части «Нижнего города» Патрея // АО 1998 г. М. 2000. С. 213—215.

Таскаев В.Н. Подводные исследования на городище Кепы // АО 2006 г. М.2009. С. 414.

Таскаев В.Н., Чхаидзе В.Н. Подводный комплекс раннесредневековых амфор из Кеп // ДБ. Т.11. 2007. С. 403—411.

Толстиков В.П. Неизвестные страницы истории Боспорского царства // СГМИИ. Вып. 10. 1992. С. 41—65.

Тохтасьев С.Р. Вотив царицы Комосарии // ПАВ. № 8. 1998. С. 80—84.

Тохтасьев С.Р. Еще раз о географии Таманского полуострова в древности //https: // independent. academia. edu / Sergej Tokhtasev [2014].

Тохтасьев С.Р. Еще раз о географии Таманского полуострова в древности //Аристей. Вестник классической филологии и античной истории.№ 16. М. 2017. С. 28—44.

Трейстер М.Ю., Шелов-Коведяев Ф.В. Глиняный конусовидный предмет с граффито из Гермонассы // СГМИИ. Вып. 10. 1992. С. 11—128.

Устаева Э.Р. Ильичевское городище // Сборник «20 лет Музею М.Ю.Лермонтова в Тамани» (II раздел). Темрюк. 1996. С. 58—60.

Устаева Э.Р. Археологические раскопки у поселка Ильич // ТС. Вып. 1. СПб.1998. С. 78—81. Фанагория. По материалам Таманской экспедиции ИА РАН. Альбом / Под общ. ред. В.Д. Кузнецова. М. 2008.

Федоренко Н.В., Колпакова А.В., Шишлов А.В., Кононенко А.П. Работы Новороссийского исторического музея-заповедника // АО 2005 г. М. 2007. С. 341—343.

Федосеев Н.Ф. Переправа через Боспор Киммерийский // ВДИ. № 4. 1997.С. 100—110.

Федосеев Н.Ф. О соединении Таманского залива с Меотидой // XVIII БЧ. 2017.С. 571—578.

Финогенова С.И. Терракоты Гермонассы (по материалам раскопок 1968—1981 гг.) // СГМИИ. Вып. 10. 1992. С. 257—283.

Финогенова С.И. Раскопки на Таманском городище // АО 1995 г. М. 1996. С. 245—246.

Финогенова С.И. Античный город Гермонасса // Сборник «20 лет Музею М.Ю.Лермонтова в Тамани» (II раздел). Темрюк. 1996. С. 33—41.

Финогенова С.И. Раскопки Гермонассы // АО 1996 г. М. 1997. С. 229—230.

Финогенова С.И. Система росписи помещений I в. до н.э. в Гермонассе // ТС. Вып. 1. СПб. 1998. С. 13—18.

Финогенова С.И. Раскопки на Таманском городище // АО 1997 г. М. 1999.С. 192—193.

Финогенова С.И. Стратиграфия античных слоев Таманского городища // БФ:греческая культура на периферии античного мира. СПб. 1999.С. 157—161.

Финогенова С.И. К вопросу о границах и планировке античной Гермонассы //ТС. Вып. 3. СПб. 2000. С. 48—49.

Финогенова С.И. Исследование Гермонассы // АО 1999 г. М. 2001. С. 167—168.

Финогенова С.И. Исследование Гермонассы // АО 2000 г. М. 2001а. С. 142—143.

Финогенова С.И. Очерк истории Гермонассы по материалам раскопок последних лет // ДБ. Т. 8. 2005. С. 422—442.

Финогенова С.И. Археологические слои Гермонассы (по материалам раскопок последних лет) // БФ: Проблема соотношения письменных и археологических источников. СПб. 2005а. С. 146—148.

Финогенова С.И. Архаическая керамика Гермонассы из раскопок последних лет // ДБ. Т. 9. 2006. С. 337—354.

Финогенова С.И. Новые находки тессер на Таманском полуострове // ДБ. Т. 11.2007. С. 460—472.

Финогенова С.И. Гермонасса // АНК. Т. 1. 2010. С. 510—526.

Финогенова С.И., Ильина Т.А. Результаты исследования Таманского городища (по материалам 2010–2013 гг.) // АО 2010–2013 гг. М. 2015. С. 431–433.

Финогенова С.И., Ильина Т.А., Чхаидзе В.Н. Новейшие результаты исследований на Таманском городище и некрополе // ΣΥΜΒΟΛΑ.Античный мир Северного Причерноморья. Новейшие находки и открытия. Вып. 1. М.-Киев. 2010. С. 248–252.

Флеров В.С., Чхаидзе В.Н. Глиняные жертвенники начала VIII в. из Фанагории // VIII БЧ. 2007. С. 309–311.

Флерова В.Е. Граффити Хазарии. М. 1997.

Фролова Н.А. Монетное дело Боспора VI в. до н.э. – середины IV в. н.э. в свете новых исследований // Очерки археологии и истории Боспора. М.1992. С. 187–247.

Фролова Н.А. Монетное дело Боспора середины VI – V вв. до н.э. // РА. № 2.1996. С. 34–69.

Фролова Н.А. Монетное дело Боспора (середина I в. до н.э. – середина IV в.н.э.). Ч. I, II. М. 1997.

Фролова Н.А. Проблема континуитета на позднеантичном Боспоре по нумизматическим данным // ВДИ. № 1. 1998. С. 247–262.

Фролова Н.А., Савостина Е.А. Находки под стенами боспорской усадьбы: клад или строительная жертва? // РА. № 1. 1998. С. 140–155.

Фролова Н.А., Ireland S. О хронологии эмиссий на Боспоре в митридатовский период (110/109 – 63 гг. до н.э.) // ДБ. Т. 2. 1999. С. 222–265.

Хачатурова Е.А. Античные коллекции Кубанского войскового музея (Государственный историко-археологический музей-заповедник им. Е.Д. Фелицына) // Античные коллекции из раскопок Северного Причерноморья. М. 1994. С. 55–59.

Цецхладзе Г.Р. Предварительное сообщение о раскопках Лондонского университета в Фанагории в 1996 году // ТС. Вып. 2. СПб. 1999.С. 95–99.

Цинько А.С. Геофизические исследования крепости на поселении Вышестеблиевская-11 // БФ. Греки и варвары на Евразийском перекрестке. СПб. 2013. С. 712–717.

Чхаидзе В.Н. Гермонасса-Томы-Таматарха: позднеантичный и раннесредневековый город на Боспоре // БФ: Проблема соотношения письменных и археологических источников. СПб. 2005. С. 149–153.

Чхаидзе В.Н. Наконечник арбалетной стрелы из Тамани // IX БЧ. 2008а. С. 311–313.

Чхаидзе В.Н. Таматарха. Раннесредневековый город на Таманском полуострове. М. 2008б.

Чхаидзе В.Н. Костяные пластины с изображением грифонов из раскопок Таманского городища // XI БЧ. 2010. С. 471–478.

Чхаидзе В.Н. Работы на Западном некрополе Таманского городища // АО 2008 г. М. 2011. С. 332–333.

Чхаидзе В.Н. Исследования Таманского городища (раскоп «Нагорный») в 2010–2013 гг. // АО 2010–2013 гг. М. 2015. С. 437–440.

Чхаидзе В.Н., Воробьев И.И. Исследования турецкой крепости Хункала в ст.Тамань // АО 2010–2013 гг. М. 2015. С. 440–441.

Чхаидзе В.Н., Сыроватко А.С. Исследования на Западном некрополе Таманского городища // АО 2007 г. М. 2010. С. 326–328.

Шавырина Т.Г. Западный некрополь Фанагории (раскопки 1991–1999 гг.Общий обзор) // ДБ. Т. 3. 2000. С. 355–366.

Шавырина Т.Г. Гемма с изображением Аполлона из некрополя Фанагории //ПИФК. Вып. XII. 2002. С. 242–248.

Шамрай А.Н. Подводные геоморфологические наблюдения у античного поселения Береговой-4 в 2005 г. // VIII БЧ. 2007. С. 336—345.

Шауб И.Ю. О культе Афродиты на Боспоре // Боспорское царство как историко-культурный феномен. СПб. 1998. С. 54—59.

Шауб И.Ю. Некоторые аспекты культа Диониса на Боспоре в IV в. до н.э. // БФ: греческая культура на периферии античного мира. СПб. 1999.С. 133—136.

Шауб И.Ю. Культ Великой богини у местного населения Северного Причерноморья // Stratum plus. № 3. СПб.-Кишинев. 1999а.С. 207—223.

Шауб И.Ю. Афина на Боспоре // Боспорский город Нимфей: новые исследования и материалы и вопросы изучения античных городов Северного Причерноморья. Тезисы докладов. СПб.1999б. С. 89—91.

Шишлов А.В., Колпакова А.В., Федоренко Н.В. Работы Новороссийского государственного исторического музея-заповедника // АО 2002 г.М. 2003. С. 263—264.

Шишлов А.В., Колпакова А.В., Федоренко Н.В. Работы Новороссийского исторического музея-заповедника // АО 2006 г. М. 2009. С. 425—427.

Шишлов А.В., Федоренко Н.В., Колпакова А.В. Работы Новороссийского государственного исторического музея-заповедника // АО 2001 г. М. 2002. С. 309—311.

Шишлов А.В., Федоренко Н.В., Колпакова А.В., Кононенко А.П. Работы Новороссийского исторического музея-заповедника // АО 2004 г. М. 2005. С. 324—327.

Щелинский В.Е. Памятники раннего палеолита Приазовья // Человек и древности: памяти Александра Александровича Формозова (1928—2009). М. 2010. С. 57—77.

Щелинский В.Е. Родники-4. Новая раннепалеолитическая стоянка в Южном Приазовье (материалы 2010—2011 гг.) // АВ. Вып. 18. 2012. С. 13—24.

Щелинский В.Е. Исследование раннего палеолита на Таманском полуострове // АО 2009 г. М. 2013. С. 210—211.

Щелинский В.Е. Пики раннепалеолитической стоянки Родники-1 на Таманском полуострове // ЗИИМК. № 8. 2013а. С. 7—25.475.

Щелинский В.Е., Байгушева В.С., Кулаков С.А., Титов В.В. Раннепалеолитическая стоянка Богатыри (Синяя Балка): памятник начальной поры освоения первобытным человеком степной зоны Восточной Европы // Позднекайнозойская геологическая история севера аридной зоны: Материалы международного симпозиума.Ростов-на-Дону. 2006. С. 353—360.

Щелинский В.Е., Додонов А.Е., Байгушева В.С., Кулаков С.А., Симакова А.Н.,Тесаков А.С., Титов В.В. Раннепалеолитические местонахождения на Таманском полуострове (Южное Приазовье) // Ранний палеолит Евразии: Новые открытия. Ростов-на-Дону. 2008.

Щелинский В.Е., Додонов А.Е., Байгушева В.С., Кулаков С.А., Симакова А.Н.,Тесаков А.С., Титов В.В. Раннепалеолитические памятники Таманского полуострова (Южное Приазовье) // Древнейшие обитатели Кавказа и расселение предков человека в Евразии. СПб. 2010. С. 11—46.

Щелинский В.Е., Кулаков С.А. Стоянка Богатыри на Таманском полуострове –древнейший памятник раннего палеолита Восточной Европы //Четвертая Кубанская археологическая конференция. Краснодар.2005. С. 304—309.

Щелинский В.Е., Кулаков С.А. Богатыри (Синяя Балка) – раннепалеолитическая стоянка эоплейстоценового возраста на Таманском полуострове // РА. № 3. 2007. С. 7—18.

Щелинский В.Е., Кулаков С.А. Новые данные о раннем палеолите на Таманском полуострове // ЗИИМК. № 2. 2007а. С. 155─165.

Щелинский В.Е., Кулаков С.А. Ранний палеолит Приазовья: новые открытия //Труды II (XVIII) Всероссийского археологического съезда в Суздале.Т. I. М. 2008. С. 176─181.

Щелинский В.Е., Кулаков С.А., Бозински Г., Киндлер Л. Открытие нижнепалеолитической стоянки на Таманском полуострове //Невский археолого-историографический сборник: К 75-летию А.А. Формозова. СПб. 2004. С. 223─233.

Яйленко В.П. Женщины, Афродита и жрица Спартокидов в новых боспорских надписях // Женщина в античном мире. М. 1995. С. 204─272.

Яйленко В.П. Вторая фанагорийская проксения // ДБ. Т. 4. 2001. С. 474─486.

Яйленко В.П. Опистограф из Фанагории со строительной надписью и эпитафией Фиасота // ПИФК. Вып. XII. 2002а. С. 229─242.

Яйленко В.П. Фанагорийские манумиссии и списки имен из находок 1970-х гг. // ДБ. Т. 6. 2003. С. 351─374.

Яценко С.А. Германцы и аланы: о разрушениях в Приазовье в 236─276 гг. н.э. // Stratum. СПб.─Кишинев. 1997. С. 154─163.

Arafat K., Morgan C. Among the Earliest Attic Imports from Phanagoria // Periplous.Papers on Classical Art and Archaeology Presented to Sir John Boardman by his Pupils and Friends. London. 1999.

Finogenova S.I. Hermonassa // Ancient Greek Colonies in the Black Sea. Vol. II.Thessaloniki. 2003. P. 1007─1046.

Kondrashov A. Underwater Investigations at Cape Panagia on the Taman Peninsula, Straits of Kerch // The International Journal of Nautical Archaeology.(1995). 24.2. p. 109─119.

Kuznecov V.D. Phanagoreia (Eine griechische Kolonie im asiatischen Teil des Bosporanischen Reiches) // Das Bosporanische Reich. Mainz am Rhein.2002: 59─68.

Tsetskhladze G.R., Kondrashov A.V. Notes on the Rescue Excavation of the Tuzla Necropolis (1995─1997) // North Pontic Archaeology. Collquia Pontica.Vol. 6. Leiden-Boston-Köln. 2001. P. 345─364.

Tsetskhladze G.R., Kuznetsov V.D. Phanagoria. 1800 Years of History on the Black Sea // Minerva. Sept./Oct. 1997/

АРХИВНЫЕ ИСТОЧНИКИ

Архив ИА. Ф-1. Р-1

№ 21252. Сударев Н.И. Разведки в северо-западной части Фонталовского полуострова в 1997 г.
№ 21599. Горлов Ю.В. Отчет о работах по Таманскому региональному археологическому проекту в 1998 г.
№ 21955. Волков И.В. Отчет о раскопках курганного могильника Первомайский в Крымском районе и разведках в Славянском и Приморско-Ахтырском районах в 1998 г.
№ 22487. Волков И.В. Отчет о раскопках курганного могильника Черный Ерик-1 в Славянском и разведках в Славянском и Темрюкском районах в 2001 г.
№ 22488. Беспалый Г.Е. Отчет о работах на поселении Виноградный-12 в 2001 г.
№ 22727. Горлов Ю.В. Отчет об археологических исследованиях по Таманскому региональному археологическому проекту в 1999 г.
№ 22935. Богословский О.В. Отчет Янтарской экспедиции за 1998 г.
№ 23635. Кондрашев А.В. Отчет о проведении охранных раскопок грунтового могильника у мыса Тузла в 1999 г.
№ 24125. Житников В.Г. Отчет о раскопках поселения Волна-1 в 2001–2002 гг.
№ 24246. Горлов Ю.В. Отчет об археологических исследованиях по Таманскому региональному археологическому проекту в 2000 г.
№ 24307. Васильев А.Г. Отчет об археологических работах 2003 г. в северо-западной части Таманского залива.
№ 24559. Волков И.В. Отчет о раскопках курганного могильника Черный Ерик-1 в Славянском районе и разведках в Славянском и Темрюкском районах в 2001 г.
№ 24631. Кондрашев А.В. Отчет о проведении охранных раскопок грунтового могильника у мыса Тузла в 2002 г.
№ 24632. Житников В.Г. Отчет об охранно-спасательных раскопках на поселении Волна-1 в 2005 г.
№ 24985. Таскаев В.Н. Отчет о работах Таманского подводного археологического отряда в 2001 г.
№ 25287. Шишлов А.В. Отчет об археологических раскопках средневекового поселения у балки Лисовицкого в 2001 г.
№ 25542. Дмитриев А.В. Отчет об охранных исследованиях поселения Балка Хреева в 2004 г.
№ 25554. Таскаев В.Н. Отчет о работе Таманского подводного археологического отряда в 2003 г.
№ 25559. Таскаев В.Н. Отчет о работе Таманского подводного археологического отряда в 2004 г.
№ 25742. Лимберис Н.Ю. Отчет КАЭ о раскопках поселения Виноградный-7 в 2001 г.
№ 25761. Кондрашев А.В. Отчет о проведении охранных раскопок грунтового могильника у мыса Тузла в 2001 г.
№ 26342. Таскаев В.Н. Отчет о работе Таманского подводного археологического отряда в 2005 г.
№ 26561. Бочковой В.В. Отчет КАЭ о раскопках поселения Виноградный-7 в 2002 г.
№ 26639. Федоренко Н.В. Отчет об археологических раскопках на горе Зеленской в 2005 г.
№ 26642. Таскаев В.Н. Отчет о работе Таманского подводного отряда у поселков Гаркуша и Сенной в 2006 г.
№ 26916. Кондрашев А.В. Отчет о проведении подводных археологических разведок в Керченском проливе у мыса Тузла в 2005 г.
№ 26917. Кондрашев А.В. Отчет о проведении охранных раскопок грунтового могильника у мыса Тузла в 2006 г.
№ 27088. Гуленков К.Л. Отчет об археологических разведках в районе Патрейского городища в 2002 г.
№ 27136. Таскаев В.Н. Отчет о работе Таманского подводного археологического отряда в 2002 г.
№ 27137. Абрамов А.П. Отчет Патрейского отряда Таманской экспедиции ИА РАН за 2005 г.
№ 27158. Ковальчук А.В. Отчет о разведочных работах в Темрюкском районе в 2008 г.
№ 27176. Журавлев Д.В. Отчет о работах БАЭ ГИМ в районе станиц Ахтанизовской, Голубицкой и Старотитаровской в 2006 г.
№ 27177. Журавлев Д.В. Отчет БАЭ ГИМ о раскопках поселения Голубицкая-2 и разведках в Темрюкском районе в 2007 г.

№ 27180. Ломтадзе Г.А. Отчет ТАЭ ГИМ о работах в районе станицы Ахтанизовской в 2005 г.
№ 27181. Ломтадзе Г.А. Отчет ТАЭ ГИМ о работах в районе станицы Ахтанизовской в 2006 г.
№ 27183. Сударев Н.И. Отчет об охранных археологических исследованиях на поселении Волна-4 в 2006 г.
№ 27186. Сударев Н.И. Отчет об исследованиях поселения и некрополя Береговой-4 в 2006 г.
№ 27378. Дмитриев А.В. Отчет об исследовании поселения Балка Хреева в 2002 г.
№ 27858. Болдырев С.И. О разведках у поселка За Родину в 2007 г. Участок в районе кургана Тиздар.
№ 28190. Кондрашев А.В. Отчет о проведении охранных раскопок могильника у мыса Тузла в 2007 г.
№ 28376. Голубев Л.Э. Отчет об археологических исследованиях на поселении Виноградное-12 (Чирково-2) в 2006 г.
№ 28489. Шишлов А.В. Отчет о раскопках средневекового поселения у балки Лисовицкого в 2004 г.
№ 28888. Финогенова С.И. Отчет о раскопках на территории городища Гермонасса-Тмутаракань в 2010 г.
№ 28892. Сударев Н.И. Отчет об охранных археологических работах (разведках) на территории г.к. Анапа, Темрюкского и Крымского районов в 2010 г.
№ 29019. Чевелев О.Д. Отчет разведочного отряда ВБАЭ ИА РАН об исследованиях в Темрюкском районе в 2007 г.
№ 29020. Чевелев О.Д. Отчет об исследованиях для разработки историко-археологического опорного плана восточной окраины пос. За Родину в 2008 г.
№ 29021. Чевелев О.Д. Отчет об охранных исследованиях на Западном некрополе Гермонассы в 2008 г.
№ 29022. Чевелев О.Д. Отчет об охранных раскопках кургана Маяк-2 у ст. Голубицкая в 2008 г.
№ 29307. Баранюк А.В. Отчет о проведении археологической разведки в Темрюкском районе в 2012 г.
№ 30318. Нарожная Ф.Б. Отчет об итогах разведок на поселениях Веселовка-5 и Веселовка-6 в 2011 г.
№ 30731. Паромов Я.М. Отчет Разведочного отряда ВБАЭ ИА РАН об исследованиях в Темрюкском районе в 2008 г.
№ 30765. Журавлев Д.В. Отчет БАЭ ГИМ о раскопках поселения Голубицкая-2 и разведках в Темрюкском районе в 2011 г.
№ 31124. Сударев Н.И. Отчет об археологических исследованиях Западного некрополя Гермонассы в 2011 г.
№ 31373. Кондрашев А.В. Отчет о проведении охранных раскопок грунтового могильника у мыса Тузла в 2004 г.
№ 32080. Пилипко В.Н. Отчет о раскопках поселения Тамань-9 в 2002 г.
№ 32239. Федоренко Н.В. Отчет об археологических раскопках двух курганов и межкурганного пространства на горе Зеленской в 2004 г.
№ 32390. Сазонов А.А. Отчет о раскопках курганного могильника Факел-1 у пос. Волна в 2004 г.
№ 32830. Кондрашев А.В. Отчет о проведении охранных раскопок грунтового могильника у мыса Тузла в 2005 г.
№ 32998. Шишлов А.В. Отчет об археологических раскопках поселения у Балки Лисовицкого в 2006 г.
№ 33043. Житников В.Г. Отчет об охранных раскопках поселения Волна-1 в 2005 г.
№ 33500. Жуков В.А. Археологические исследования в Темрюкском районе в 2008 г.
№ 33979. Баранюк А.В. Отчет о проведении археологических разведок западнее ст. Тамань в 2013 г. (см. № 29307).
№ 34536. Захаров Е.В. Отчет о проведении археологических разведок на поселении Гаркуша-1 (Патрей) в 2012 г.
№ 34567. Журавлев Д.В. Отчет БАЭ ГИМ о раскопках поселений Голубицкая-2, Стрелка-2 и разведках в Темрюкском районе в 2012 г.
№ 34765. Крайнева А.А. Отчет о проведении раскопок кургана № 1 курганной группы 27А у п. Волна в 2012 г.
№ 35216. Крутоголовенко К.А. Отчет об археологических разведках по трассе ж.д. на перегонах Юровский — Красная Стрелка — Старотитаровская и в г. к. Анапа в 2012 г.
№ 35232. Ольховский С.В. Отчет об археологической разведке на поселениях Тамань-10, Тамань-11 и курганной группе Белый Обрыв в 2009 г.

№ 35481. Сударев Н.И. Отчет об археологических разведках на территории г.к. Анапа, г. Славянск-на-Кубани и в Темрюкском районе в 2012 г.
№ 35738. Финогенова С.И. Отчет о раскопках городища Гермонасса-Тмутаракань в 2011 г.
№ 35871. Щелинский В.Е. Отчет о раскопках раннепалеолитической стоянки Кермек у поселка За Родину в 2012 г.
№ 36121. Сударев Н.И. Отчет об археологических исследованиях Западного некрополя Гермонассы в 2012 г.
№ 36186. Бочковой В.В. Отчет КАЭ о раскопках 5 курганов в зоне строительства железной дороги в 2006 г.
№ 36529. Яцюк Д.А. Отчет о разведке на поселении Виноградный Северо-Восточный в 2009 г.
№ 36747. Жуков В.А. Археологические исследования ВБАЭ ИА РАН на усадьбе у западной окраины поселка За Родину (поселение Румынское-2) в 2009 г.
№ 36818. Александров Д.А. Отчет экспедиции Историко-архивного института РГГУ о разведках в районе станицы Старотитаровской в 2006 г.
№ 36865. Виноградов Ю.А. Отчет о работе Бугазского отряда Боспорской экспедиции ИИМК РАН на поселении Артющенко-1 в 2009 г.
№ 36922. Дановский А.А. Отчет о проведении археологических разведок в Темрюкском районе и городе-курорте Сочи в 2009 г.
№ 37041. Чевелев О.Д., Крайнева А.А. Отчет об охранных исследованиях поселения Волна-4 в 2009 г.
№ 37137. Кондрашев А.В. Отчет о проведении охранных раскопок грунтового могильника у мыса Тузла в 2009 г.
№ 37278. Чхаидзе В.Н. Отчет об исследовании береговой территории Западного некрополя Таманского городища в 2009 г.
№ 37288. Чевелев О.Д. Отчет об археологических исследованиях на Западном некрополе Гермонассы в 2009 г.
№ 37313. Журавлев Д.В. Отчет БАЭ ГИМ о раскопках поселения Голубицкая-2 и разведках в Темрюкском районе в 2009 г.
№ 37403. Крайнева А.А., Чевелев О.Д. Отчет об охранных исследованиях поселения Волна-4А в 2009 г.
№ 37692. Жуков В.А. Археологические исследования на могильнике у западной окраины поселка За Родину в 2009 г.
№ 37708. Иванов А.В. Отчет об археологической разведке на участке, граничащем с городищем и поселением у пос. Ильич в 2009 г.
№ 37857. Кононов В.Ю. Отчет об охранных раскопках поселения Балка Лисовицкого-1 в 2009–2010 гг.
№ 37907. Сазонов А.А. Отчет об археологических разведках на землеотводах в Краснодаре, Абинском, Крымском, Славянском и Темрюкском районах в 2009 г.
№ 38031. Сударев Н.И. Отчет об охранных археологических исследованиях на поселении Волна-4 в 2006–2007 гг.
№ 38358. Бонин А.В. Отчет об исследованиях на памятнике Береговой-4 в 2009 г.
№ 38389. Безматерных А.Е. Отчет об охранных археологических исследованиях в Темрюкском районе в 2007 г.
№ 39719. Журавлев Д.В. Отчет БАЭ ГИМ о раскопках поселения Голубицкая-2 и разведках в Темрюкском районе в 2010 г.
№ 39737. Ильина Т.А. Отчет об охранных раскопках на территории городища Гермонасса-Тмутаракань в 2009 г.
№ 40071. Крайнева А.А. Отчет об охранных исследованиях поселения Волна-4 в 2010 г.
№ 40431. Безуглов С.И. Отчет об охранно-спасательных раскопках на поселении Волна-I в 2007 г.
№ 42368. Бонин А.В. Отчет об археологических разведках в зоне охраны поселения Волна-11 в 2008 г.
№ 42886. Журавлев Д.В. Отчет БАЭ ГИМ о раскопках поселения Голубицкая-2 и разведках в Темрюкском районе в 2008 г.
№ 42911. Житников В.Г. Отчет об охранных исследованиях восточного участка VI поселения Волна-1 в 2006г.

№ 42913. Житников В.Г. Отчет об охранно-спасательных раскопках на поселении Волна-1 в 2006 г.
№ 42919. Житников В.Г. Отчет об охранно-спасательных раскопках на поселении Волна-1 (раскопы V, VII) в 2006 г.
№ 43306. Кондрашев А.В. Отчет о проведении охранных раскопок грунтового могильника у мыса Тузла в 2008 г.
№ 44259. Коваленко М.А. Отчет об археологических исследованиях на поселении Чирково-I в 2006 г.
№ 44457. Бонин А.В. Отчет о разведках на укреплении поселений Батарейка-1, Батарейка-2, Ильич-1 и Каменная батарейка в 2008 г.
№ 45231. Морозова Н.С. Отчет об охранных раскопках на поселении Волна-1 в 2010 г.
№ 45815. Кулаков С.А. Отчет о работах Приазовской экспедиции ИИМК РАН на раннепалеолитической стоянке Богатыри/Синяя Балка в 2011 г.
№ 48054. Устаева Э.Р. Отчет о научно-исследовательских работах на территории памятника архитектуры «Фанагорийская крепость (валы и рвы 1793─1795 гг.)» в станице Тамань в 2007 г.
№ 48785. Сударев Н.И. Отчет об исследованиях поселения и некрополя Береговой-4 (Саратовское) в 2007 г.
№ 48800. Супренков А.А. Отчет об археологических разведках на территории Темрюкского района в 2008 г.
№ 49533. Устаева Э.Р. Отчет Тмутараканской экспедиции КГИАМЗ об охранных работах на Северном раскопе городища Гермонасса-Тмутаракань в 2001 г.
№ 52486. Безуглов С.И. Отчет об охранно-спасательных раскопках на поселении Волна-I в 2011─2012 гг.
№ 53700. Ступак С.Г. Отчет о раскопках поселения Волна-6 в 2006 г.
№ 54176. Кононов В.Ю. Отчет КАЭ о раскопках средневекового поселения Виноградное-7 и шести курганов в 2005 г.
№ 54261. Бочковой В.В. Отчет КАЭ о раскопках 9 курганов в зоне строительства железной дороги от 8 до 32 км в 2006 г.
№ 54561. Сударев Н.И. Отчет об археологических исследованиях на территории станицы Тамань в 2010 г.

REFERENCES:

Abramov A.P. Novye dannye o torgovykh sviaziakh Bospora v VI–V vv.do n.e. //*Ocherki istorii i arkheologii Bospora.* M. 1992, pp. 247─259

Abramov A.P. Antichnye amfory.Periodizatsiia i khronologiia // BS. Vyp. 3.1993. pp. 4─135.

Abramov A.P. Klassifikatsiia i periodizatsiia amfor vtoroi poloviny VI– pervoi poloviny V vv. do n.e. // *RA.* № 3. 1993a, pp. 78─93.

Abramov A.P. Patrei. Raskopki 1990–1991 gg. // *BC*. Vyp. 4. 1994, pp. 127–140.

Abramov A.P. Raskopki Patreiskogo gorodishcha // *AO 1994 g.* M. 1995, pp. 153─154.

Abramov A.P. Raskopki Patreiskogo gorodishcha // *AO 1995 g.* M. 1996, pp. 205─206.

Abramov A.P. Raboty Patreiskogo otriada Tamanskoi ekspeditsii. // *AO 1996 g*.M. 1997, pp. 195.

Abramov A.P. Tipologiia amfor Fasosa. //*DB.* T. 1. 1998, pp. 7─16.

Abramov A.P. Gorodishche Patrei. Periodizatsiia i topografiia. *//Patrei. Materialy issledovaniia.* Vyp. 1. M. 1999, pp. 3─32.

Abramov A.P. Raskopki Patreiskogo gorodishcha // *AO 1997 g.* M. 1999a, pp. 158.

Abramov A.P. Issledovaniia Patreia v 1998 g. // *PIFK.* Vyp. VII. 1999b, pp. 367─368.

Abramov A.P. Issledovaniia Patreia // *AO 1998 g.* M. 2000, pp. 175─177.

Abramov A.P. Zapadnaia granitsa Patreiskogo gorodishcha // *DB.* T. 3. 2000a, pp. 7─10.

Abramov A.P. Tipologiia i khronologiia klazomenskikh amfor // *DB.* T. 4. 2001, pp.7─16.

Abramov A.P. Tipologiia i khronologiia amfor o.Khios // *DB.* T. 5. 2002, pp. 7─26.

Abramov A.P. Patreiskoe gorodishche //*Patrei. Materialy issledovaniia.*Vyp. 2. M. 2005, pp. 7─53.

Abramov A.P. Kompleks amfor poslednei chetverti VI v.do n.e. iz Patreia // *DB.* T. 9. 2006, pp. 11─35.

Abramov A.P. Amfory VI-V vv.do n.e. v Severnom Prichernomor'e (klassifikatsiia i periodizatsiia) // *Avtoref.kand.diss.* M. 2009.

Abramov A.P. Patrei // *ANK.* T. 1. 2010, pp. 528─539.

Abramov A.P. Grecheskie amfory VI–V vv. do n.e. v Severnom Prihernomor'e. M. 2020.

Abramov A.P., Akimov V.O.,Vasil'ev A.G., Gulenkov K.L. Issledovaniia Patreiskogo otriada Tamanskoi ekspeditsii // *AO 2002 g.* M. 2003, pp. 223─225.

Abramov A.P., Alekseev A.D. Raskopki Patreia // *AO 2008 g.* M. 2011, pp. 252.

Abramov A.P., Alekseev A.D., Tokareva T.K. Issledovaniia na Patreiskom gorodishche // *AO 2009 g.* M. 2013, pp. 155.

Abramov A.P., Boldyrev S.I. "Klady" 1998 g. iz Patreia // *BF. Kolonizatsiia regiona. Formirovanie polisov. Obrazovanie gosudarstva. Materialy Mezhdunarodnoi nauchnoi konferentsii.* Part 1. Spb. 2001, pp. 143─146.

Abramov A.P., Vasil'ev A.G, Zakharov E.V., Kopeikin V.V., Morozov P.A.,Paromov Ia.M. Issledovaniia Patreia // *AO 2005 g.* M. 2007, pp. 288─289.

Abramov A.P., Vasil'ev A.G, Zakharov E.V., Kopeikin V.V., Morozov P.A., Shuvalova N.V. Issledovaniia Patreiskogo otriada Tamanskoi ekspeditsii // *AO 2006 g.* M. 2009. 329 p.

Abramov A.P., Vasil'ev A.G, Kopeikin V.V., Morozov P.A. Modifikatsiia georadarov dlia morskikh podvodnykh rabot // *DB.* T. 6. 2003, pp. 11─17.

Abramov A.P., Vasil'ev A.G, Kopeikin V.V., Morozov P.A. "Kimmeriiskii val". Novye dannye// *DB.* T. 7. 2004, pp. 20─28.

Abramov A.P., Vorovskii P.A., Zakharov E.V., Morozov P.A., Shuvalova N.V. Raskopki Patreia // *AO 2007 g.* M. 2010, pp. 233─235.

Abramov A.P., Zakharov E.V. Kompleks pervoi chetverti V v.do n.e. iz Patreia //*DB.* T. 11. 2007, pp. 15─23.

Abramov A.P., Vasil'ev A.G, Zakharov E.V., Kopeikin V.V., Morozov P.A., Shuvalova N.V. Issledovaniia Patreiskogo otriada Tamanskoi ekspeditsii // *AO 2006 g.* M. 2009. 329p.

Abramov A.P., Piunova S.S. *Patrei. Raskopki 1990–1991 gg. Katalog vystavki.* M,1995.

Abramov A.P., Sazonov Iu.S. Keramika trekh podvodnykh kompleksov Patreia. // *BC.* Vyp. 1. 1992, pp. 147–172.

Abramzon M.G., Dva "sindskikh" obola, naidennye v Fanagorii. // *RA.* № 3. 1998, pp. 141─145.

Abramzon M.G., Zavoikin A.A., Sudarev N.I. Monety iz raskopok antichnogo poseleniia Beregovoi -4 (1987, 1988,1999-2002 gg.) // *DB.* T. 20.2016, pp. 11─33.

Abramzon M.G., Kuznetsov V.D. Dva klada mednykh monet pervoi poloviny I v.do n.e. iz Fanagorii //*VDI.* № 4. 2008, pp. 184─194.

Abramzon M.G., Kuznetsov V.D. Fanagoriiskoe vosstanie 63 g.do n.e. (Novye numizmaticheskie materialy) // *VDI.* № 1. 2010, pp. 59─85.

Abramzon M.G., Kuznetsov V.D. Novye dannye o vosstanii 63 g.do n.e. // VDI. № 2. 2011, pp 64─94.

Afanas'eva A.I. Istoricheskaia spravka na arkheologicheskii pamiatnik Germonasa-Tmutarakan' (VI v.do n.e. – XV v.n.e.) (Tamanskoe gorodishche) // *Sbornik "20 let muzeiu M.Iu.Lermontova v Tamani"* (II razdel). Temriuk.1996. C. 3─8

Agbunov M.V. *Antichnaia geografiia Severnogo Prichernomor'ia.* M. 1992.

Akimov V.O. Predvaritel'nye itogi okhrannykh raskopok "Batareiki" gorodishcha Patrei// *AO 2001 g.* M. 2002, pp. 247─249.

Aleksandrov D.A., Babanin T.V. Razvedki v okrestnostiakh stanitsy Starotitarovskaia // A*O 2006 g.* M. 2009, pp. 332─334.

Amel'kin A.O. Issledovanie khramovogo kompleksa v zatonuvshei chasti Fanagoriiskogo gorodishcha // *BF. Pogrebal'nye pamiatniki i sviatilishcha. Materialy Mezhdunarodnoi nauchnoi konferentsii.* Part 1. SPb. 2002, pp. 272─274. *Antichnoe nasledie Kubani: V 3 t./ Ed. Acad.RAN G.M. Bongard-Levin,d.i.n. V.D.Kuznetsov.* M. 2010.

Aptekarev A.Z. Klad monet iz poselka Primorskogo i nekotorye voprosy denezhnogo obrashcheniia Bospora v poslednei chetverti IV–II vv. do n.e. //*Drevnosti Kubani i Chernomor'ia. Pontiisko-Kavkazskie issledovaniia I.*Krasnodar. 1993, pp. 77─84.

Arafat K., Morgan C. Among the Earliest Attic Imports from Phanagoria // *Periplous.Papers on Classical Art and Archaeology Presented to Sir John Boardman by his Pupils and Friends*. London. 1999.

Atavin A.G. Istoriografiia srednevekovoi Fanagorii // *DB.* T. 13. 2009, pp.79─96.

Bespalyi G.E., Vereshchagin V.V. Sklep 2001 g. na Vostochnom nekropole Fanagorii (Publikatsiia materiala) // *Fanagoriia. Rezul'taty arkheologiheskikh issledovanii.*T. 1. M. 2013, pp. 136─177.

Bezuglov S.I. Poselenie Volna 1: pozdnerimskoe vremia i epokha Srednevekov'ia // *Okhrana i sokhranenie arkheologicheskogo naslediia Tamani pri realizatsii stroitel'stva Tamanskogo terminal SUG i nefteproduktov. Materialy arkheologicheskoi nauchnoi konferentsii.* Krasnodar. 2016, pp. 7─15.

Blavatskaia T.V. Kritianin Diodot v Bosporskom tsarstve // I*storiia i kul'tura drevnego mira*. M. 1996, pp. 2─13.

Boldyrev S.I. O vremeni pereimenovaniia Fanagorii v Agrippiiu// *DB.* T. 2. 1999, pp. 30─38.

Boldyrev S.I. O kharaktere prebyvaniia Polemona na Bospore // *DB.* T. 3. 2000, pp. 11─17.

Boldyrev S.I., Zavoikin A.A. Reforma Levkona // *Vos'maia Vserossiskaia numizmaticheskaia konferentsiia. Tezisy dokladov i soobshchenii.* M. 2000, pp. 7─9.

Boldyrev S.I., Zavoikin A.A., Sudarev N.I. Monety s Beregovogo-4: problemy khronologii i interpretatsii // *BF: problem khronologii i datirovki pamiatnikov.* Part 2. SPb. 2004. S. 189─194

Bolgov N.N. *Zakat antichnogo Bospora: Ocherki istorii Bosporskogo gosudarstva pozdneantichnogo vremeni (IV-V vv.).* Belgorod. 1996.

Bolgov N.N. Pozdneantichnoe gosudarstvo na Bospore: ugasanie ili rastsvet? *//Bosporskoe tsarstvo kak istoriko-kul'turnyi fenomen.* Materialy nauchnoi konferentsii. SPb. 1998, pp. 18─24.

Bolgov N.N. Bospor V v.: kontinuitet material'noi kul'tury "Temnogo stoletiia" (evropeiskaia chast') // *PIFK.* V. 1998a, pp. 44─49.

Bolgov N.N. Bospor Vizantiiskii: ocherki istorii // *PIFK.* VI. 1998b, pp. 116─123.

Bolgov N.N. Pozdnii Bospor i varvarskie korolevstva kak politicheskii fenomen perekhodnoi epokhi (V–VI vv.) // *BF: grecheskaia kul'tura na periferii antichnogo mira.SPb.* 1999, pp. 252─256.

Bonin A.V. Issledovaniia na pamiatnike Beregovoi-4// *AO 2009 g.* M. 2013, pp.158─159.

Bosporskii rel'ef so stsenoi srasheniia (Amazonomakhiia?) M.-SPb. 2001.

Brandenburg I.V. Klassifikatsiia I statisticheskii analiz keramiki epokhi pozdnei bronzy-rannego zheleznogo veka poseleniia Garkusha 1 (Tamanskii poluostrov) // *Tezisy dokladov. 1-ia Moskovskaia mezhvuzovskaia arkheologicheskaia konferentsiia.* M. 1995, pp. 4─7.

Butiagin A.M. Osobennosti domostroitel'stva arkhaicheskogo Bospora // *BF: grecheskaia kul'tura na periferii antichnogo mira.*SPb.1999, pp.112─116.

Chkhaidze V.N. Germonassa-Tomy-Tamatarkkha: pozdneantichnyi i rannesrednevekovyi gorod na Bospore // BF: *Problema sootnosheniia pis'mennykh i arkheologicheskikh istochnikov.* Spb.2005, pp. 149─153.

Chkhaidze V.N. Nakonechnik arbaletnoi strely iz Tamani // IX *BCh.* 2008a, pp. 311─313

Chkhaidze V.N. *Tamatarkkha. Rannesrednevekovyi gorod na Tamanskom poluostrove.*M. 2008b.

Chkhaidze V.N. Kostianye plastiny s izobrazheniem grifonov iz raskopok Tamanskogo gorodishcha// XI *BCh.* 2010, pp. 471─478.

Chkhaidze V.N. Raboty na zapadnom nekropole Tamanskogo gorodishcha // *AO 2008 g.* M. 2011, pp. 332─333.

Chkhaidze V.N. Issledovaniia Tamanskogo gorodishcha (raskop "Nagornyi) v 2010-2013 gg.// *AO* 2010─2013 gg. M. 2015, pp. 437─440.

Chkhaidze V.N., Vorob'ev I.I. Issledovaniia turetskoi kreposti Khunkala v st. Taman'// *AO* 2010─2013 gg. M. 2015, pp. 440─441.

Chkhaidze V.N., Syrovatko A.S. Issledovaniia na Zapadnom nekropole Tamanskogo gorodishcha // *AO* 2007 g. M. 2010, pp. 326─328.

Dan'shin D.I. *Naselenie Fanagorii v I v.do n.e. – IV v.n.e. (etnicheskii sostav i etnokul'turnye traditsii)// Avtoref.kand.dis.* M. 1992.

Dan'shin D.I. Fanagoriiskaia obshchina iudeev // *VDI.* № 3. 1993, pp. 59─72.

Denisova V.I. K voprosu o gorodakh Agrippiia i Kesariia na Bospore // *VI chteniia pamiati professor V.D. Blavatskogo. Tezisy dokladov.*M. 1999, pp. 47─48.

Desiatchikov Iu.M. St.Golubitskaia // *Sbornik "20 let Muzeiu M.Iu. Lermontova v Tamani" (II razdel).* Temriuk.1996, pp. 8─9.

Desiatchikov Iu.M. Fontalovskie batareiki // *Sbornik "20 let Muzeiu M.Iu. Lermontova v Tamani"* (II razdel). Temriuk. 1996, pp. 41─44.

Diatropov P.D., Emets I.A. Korpus khristianskikh nadpisei Bospora //*Epigraficheskii vestnik.* Vyp.2. [M.] 1995, pp. 7─40.

Dobrovol'skaia E.V. Arkheozoologicheskie issledovaniia Fanagorii (2005-2008 gg.) // *X BCh.* 2009, pp. 113─118.

Dobrovol'skaia E.V. Okhota i rybolovstvo v zhizni naseleniia Fanagorii i Myskhako // *XI BCh.* 2010, pp. 117─120.

Egorova T.V., Il'ina T.A., Kutinova T.M. K voprosu o datirovanii kompleksa na Maiskoi gore // *DB.* T. 12. Part I. 2008, pp. 258─286.

Emets I.A. Graffiti i dipinti s antichnykh poselenii aziatskogo Bospora //*Epigraficheskii vestnik.* Vyp.6. M. 2000.

Fanagoriia. Po materialam Tamanskoi ekspeditsii IA RAN. Al'bom .Ed. V.D. Kuznetsov M. 2008.

Fedorenko N.V., Kolpakova A.V., Shishlov A.V., Kononenko A.P. Raboty Novorossiiskogo istoricheskogo muzeia-zapovednika // *AO 2005 g.* M. 2007, pp. 341─343.

Fedoseev N.F. Pereprava cherez Bospor Kimmeriiskii // *VDI.* № 4. 1997, pp. 100─110.

Fedoseev N.F. O soedinenii Tamanskogo zaliva s Meotidoi // *XVIII BCh.* 2017, pp. 571─578.

Finogenova S.I. Terrakoty Germonassy (po materialam raskopok 1968-1981 gg.) // *SGMII.* 10. 1992, pp. 257─283.

Finogenova S.I. Raskopki na Tamanskom gorodishche // *AO 1995 g.* M. 1996, pp. 245─246.

Finogenova S.I. Antichnyi gorod Germonassa // *Sbornik "20 let muzeiu M.Iu.Lermontova v Tamani (II razdel).* Temriuk. 1996, pp. 33─41.

Finogenova S.I. Raskopki Germonassy/ *AO 1996 g.* M. 1997, pp. 229─230.

Finogenova S.I. Sistema rospisi pomeshchenii I v.do.n.e. v Germonasse // *TS.* Vyp. 1. Spb. 1998, pp. 13─18.

Finogenova S.I. Raskopki na Tamanskom gorodishche // *AO 1997 g.* M. 1999, pp. 192─193.

Finogenova S.I. Stratigrafiia antichnykh sloev Tamanskogo gorodishcha // *BF:grecheskaia kul'tura na periferii antichnogo mira.* Spb. 1999, pp. 157─161.

Finogenova S.I. K voprosu o granitsakh I planirovke antichnoi Germonassy //*TS.* Vyp. 3. Spb. 2000, pp. 48─49.

Finogenova S.I. Issledovanie Germonassy // *AO 1999 g.* M. 2001, pp. 167─168.

Finogenova S.I. Issledovanie Germonassy // *AO 2000 g.* M. 2001a, pp. 142─143.

Finogenova S.I. Hermonassa // *Ancient Greek Colonies in the Black Sea.* Vol. II.Thessaloniki. 2003, pp. 1007─1046.

Finogenova S.I. Ocherk istorii Germonassy po materialam raskopok poslednikh let // *DB.* T. 8. 2005, pp. 422─442.

Finogenova S.I. Arkheologicheskie sloi Germonassy (po materialam raskopok poslednikh let) // *BF*: *Problema sootnosheniia pis'mennykh i arkheologicheskikh istochnikov.* Spb. 2005a, pp. 146─148.

Finogenova S.I. Arkhaicheskaia keramika Germonassy iz raskopok poslednikh let // *DB.* T. 9. 2006, pp. 337─354.

Finogenova S.I. Novye nakhodki tesser na Tamanskom poluostrove // *DB.* T. 11. 2007, pp. 460─472.

Finogenova S.I. Germonassa // *ANK.* T. 1. 2010, pp. 510─526.

Finogenova S.I., Il'ina T.A. Rezul'taty issledovaniia Tamanskogo gorodishcha (po materialam 2010–2013 gg.) // *AO 2010─2013 gg.* M. 2015, pp. 431─433.

Finogenova S.I., Il'ina T.A., Chkhaidze V.N. Noveishie rezul'taty issledovanii na Tamanskom gorodishche i nekropole// *ΣΥΜΒΟΛΑ.Antichnyi mir Severnogo Prichernomor'ia. Noveishie nakhodki i otkrytiia.* 1. M.-Kiev. 2010, pp. 248─252.

Flerov V.S., Chkhaidze V.N. Glinianye zhertvenniki nachala VIII v. iz Fanagorii// VIII *BCh.* 2007, pp. 309─311.

Flerova V.E. *Graffiti Khazarii.* M. 1997.

Frolova N.A. *Monetnoe delo Bospora VI v.do.n.e. – serediny IV v. n.e.* v svete novykh issledovanii //*Ocherki arkheologii i istorii Bospora.* M.1992, pp. 187─247.

Frolova N.A. *Monetnoe delo Bospora serediny VI – V v v.do n.e.* // RA. № 2.1996, pp. 34─69.

Frolova N.A. Monetnoe delo Bospora *(seredina I v.do n.e. – seredina IV v.n.e.)* I, II. M. 1997.

Frolova N.A. Problema kontinuiteta na pozdneantichnom Bospore po numizmaticheskim dannym // *VDI.* № 1. 1998, pp. 247─262.

Frolova N.A., Savostina E.A. Nakhodki pod stenami bosporskoi usad'by: klad ili stroitel'naia zhertva? // *RA.* № 1. 1998, pp. 140─155.

Frolova N.A., Ireland S. O khronologii emissii na Bospore v mitridtovskii period (110/109 – 63 gg. do n.e.) // *DB.* T. 2. 1999, pp. 222─265.

Garbuzov G.P. Otsenka ploshchadei antichnykh sel'skikh poselenii v okruge Fanagorii // *PIFK.* № 1. 2010, pp. 444─457.

Garbuzov G.P., Zavoikin A.A. Antichnaia sel'skaia territoriia: formal'noe opisanie i vozmozhnosti istoricheskoi interpretatsii // *DB.*T. 13. 2009, pp. 141─175.

Gertz K.K. *Arkheologicheskaia topografiia Tamanskogo poluostrova.* M. 1870.

Gorelyi A.V. Identifikatsiia obrezannykh bosporskikh monet s vizantiiskimi gir'kami // *RA.* № 1. 1996, pp. 87─99.

Gorlov Iu.V. Paleogeografiia Aziatskogo Bospora // *Sbornik "20 let muzeiu M.Iu. Lermontova v Tamani"* (II razdel). Temriuk.1996, S. 60─74.

Gorlov Yu.V. Aziatskii Bospor Strabona // *VI chteniia pamiati professor V.D. Blavatskogo. Tezisy dokladov.* M. 1999, pp. 45─46.

Gorlov Yu.V., Lopanov Iu.A. Drevniaia Sistema melioratsii na Fontalovskom poluostrove // V*toraia Kubanskaia arkheologicheskaia konferentsiia.Tezisy dokladov.* Krasnodar. 1993, pp. 30─31.

Gorlov Yu.V., Lopanov Iu.A. Drevneishaia Sistema melioratsii na Tamanskom poluostrove // *VDI.* № 3. 1995, pp. 121─137.

Gorlov Yu.V., Porotov A.V. Izmeneniia urovnia Chernogo moria v pozdnem golotsene po materialam geomorfologicheskikh i arkheologicheskikh issledovanii //*PIFK.* VI. 1998, pp. 94─101.

Gorlov Yu.V., Porotov A.V. Paleogeograficheskaia situatsiia v ust'e Kubani (Tamanskii poluostrov) v epokhu pozdnego golotsena // *Antikovedenie na rubezhe tysiacheletii: mezhdistsiplinarnye issledovaniia i novye metodiki.*M. 2000, pp. 24─26.

Grigor'ev D.V. K voprosu o voenno-politicheskoi situatsii na Bospore v kontse VI– pervoi polovine V v.do n.e. // *PIFK.* V. 1998, pp. 38─43.

Grigor'ev D.V. Sostav voiska I ego taktika v VI-V vv.do n.e. na Bospore // *RA.* № 3. 2000. S. 30─35.

Gritsik E.V. Nakhodki predmetov vooruzheniia na poselenii Vyshesteblievskaia 11 // *V BCh.* 2004, pp. 104─108.

Iailenko V.P. Zhenshchina, Afrodita I zhritsa Spartokidov v novykh bosporskikh nadpisiakh // *Zhenshchina v antichnom mire.* M. 1995, pp. 204─272.

Iailenko V.P.Vtoraia fanagoriiskaia prokseniia // *DB*. T. 4. 2001, pp. 474─486.

Iailenko V.P. Opistograf iz Fanagorii so stroitel'noi nadpis'iu I epitafiei Fiasota //*PIFK. XII.* 2002a, pp. 229─242.

Iailenko V.P. Fanagoriiskie manumissii i spiski imen iz nakhodok 1970 gg.// *DB.* T. 6. 2003, pp. 351─374.

Iatsenko S.A. Germantsy i alany: o razrusheniiakh v Priazov'e v 236─276 gg. n.e. // *Stratum.* Spb.─Kishinev. 1997, pp. 154─163.

Ivanov A.V. Rezul'taty arkheologicheskikh issledovanii u Il'chevskogo gorodishcha // *XIII BCh.* 2012, pp. 170─177.

Ivanov A.V., Sudarev N.I. K voprosu o dogrecheskom naselenii Tamanskogo poluostrova // *DB.* T. 16. 2012, pp. 178─199.

Ivanov A.V., Sudarev N.I. Ob avtokhonnom naselenii Tamani nakanune kolonizatsii // *DB.* T. 17. 2013, pp. 176─185.

Ivanov A.V., Sudarev N.I. Kompleksy dogrecheskogo naseleniia, issledovannye na Zapadnom nekropole Germonassy // *XIV BCh.*2013a, pp. 213─217.

Kazanskii M.M., Mastykova A.V. Zolotaia grivna iz Fanagorii: o germantsakh na Bospore Kimmeriiskom v pozdnerimskoe vremia // *VIII BCh.*2007, pp. 169─177.

Kats V.I., Kuznetsova E.V., Monakhov S.Iu. Novyi keramicheskii kompleks ranneellinisticheskogo vremeni s Fantalovskogo poluostrova// *Chetvertaia Kubanskaia arkheologicheskaia konferentsiia.* Krasnodar.2005, pp. 107─118.

Kashaev S.V. Raboty rossiisko-germanskogo otriada na poselenii Vyshesteblievskaia 11 // *AO 2001 g.* M. 2002, pp. 275─276.

Kashaev S.V. Zakladnaia plita s tamgoi iz Vyshesteblievskoi Batareiki //*BF: problemy khronologii i datirovki pamiatnikov.* Part 1. SPb. 2004, pp. 185─191.

Kashaev S.V. Nekropol' okolo poseleniia Artiushchenko-2 // *V BCh.* 2004a. pp. 184─190. Kashaev S.V. Tamanskii otriad Bosporskoi ekspeditisii IIIMK RAN (1998-2004) // *Problemy izucheniia antichnoi arkheologii Severnogo Prichernomor'ia. Materialy nauchnoi konferentsii, posviashchennoi 100-letiiu so dnia rozhdeniia Viktora Frantsevicha Gaidukevicha.*SPb. 2005a, pp. 64─70.

Kashaev S.V. Kollektivnye pogrebeniia V─IV vv.do n.e. v nekropole Artiushchenko-2 // P*ervaia Abkhazskaia Mezhdunarodnaia arkheologicheskaia konferentsiia [posviashchennaia] pamiati Iu.N. Voronova.*Sukhum.2006a, pp. 180─186.

Kashaev S.V. Pogrebal'nyi obriad nekropolia Artiushchenko-2 // *BF: sakral'nyi smysl regiona, pamiatnikov, nakhodok.* Part 1. SPb. 2007, pp. 211─217.

Kashaev S.V. Lepnaia keramika iz nekropolia Artiushchenko-2 // *ZIIMK.* № 2. 2007a, pp. 209─214.

Kashaev S.V. Desiat' let Tamanskomu otriadu Bosporskoi ekspeditsii IIIMK RAN// *Bospor-I Severnoe Prichernomor'e v antichnuiu epokhu. Materialy kruglogo stola, posviashchennogo 10-letiiu konferentsii "Bosporskii fenomen".*SPb.2008, pp. 113─128.

Kashaev S.V. Pogrebeniia s oruzhiem v nekropole Artiushchenko-2 // *IX BCh.* 2008a, pp. 128─146.

Kashaev S.V. K voprosu ob iudeiskikh nekropoliakh Bospora (na primere poseleniia Vyshesteblievskaia -11) // *X BCh.* 2009, pp. 217─223.

Kashaev S.V. Lekify iz nekropolia Artiushchenko-2 // *BF. Iskusstvo na periferii antichnogo mira.* SPb.2009a, pp. 247─254.

Kashaev S.V. Nekropol' Artiushchenko-2 // *BI.* XXII. 2009b, pp. 188─267.

Kashaev S.V. Issledovaniia nekropolia Artiushchenko-2 v 2007─2008 gg. // *ΣΥΜΒΟΛΑ. Antichnyi mir Severnogo Prichernomor'ia. Noveishie nakhodki i otkrytiia.*Vyp.1. M.-Kiev. 2010, pp. 88─96.

Kashaev S.V. Nakhodki iz zolota v nekropole Artiushchenko-2 (k voprosuo iuvelirnom proizvodstve na Bospore) // *XI BCh.* 2010a, pp. 191─198.

Kashaev S.V. Grecheskaia raspisnaia keramika V v.do n.e. iz nekropolia Artiushchenko-2 // *XII BCh.* 2011, pp. 176─182.

Kashaev S.V. Demograficheskaia kharakteristika i pogrebal'ny obriad nekropolia Artiushchenko-2 // *BF: Naselenie, iazyki, kontakty.*SPb.2011a, pp. 293─299.

Kashaev S.V. Stroitel'nye kompleksy i planirovka poseleniia Vyshesteblievskaia-11 // *XIII BCh.* 2012, pp. 193─197.

Kashaev S.V. Stroitel'nye kompleksy i planirovka poseleniia Vyshesteblievskaia-11 // *BI.* XXVIII. 2013, pp. 145─158.

Kashaev S.V. O khronologii pogrebal'nykh kompleksov nekropolia Artiushchenko-2 //*BF: Greki i varvary na Evraziiskom perekrestke.*SPb. 2013a, pp. 82─86.

Kashaev S.V. Raskopki nekropolia Artiushchenko-2 v 2010-2012 gg. // *Aktual'naia arkheologiia: arkheologicheskie otkrytiia I sovremennye metody issledovaniia. Tezisy nauchnoi konferentsii.* SPb.2013b, S. 52─54.

Kashaev S.V., Andreeva O.V. Raboty Tamanskogo otriada Bosporskoi ekspeditsii IIMK // *AO* 2004 g. M. 2005, pp.297─300.

Kashaev S.V., Vinogradov Iu.A., Pavlova M.S., Tsin'ko A.S. Raboty Tamanskogo otriada Bosporskoi ekspeditsii IIMK RAN v 2010-2013 gg.// *AO 2010─2013 gg.* M. 2015, pp. 371─372.

Kashaev S.V., Gritsik E.V. Raboty Tamanskogo otriada Bosporskoi ekspeditsii IIMK // *AO 2003 g.* M. 2004, pp. 266─268.

Kashaev S.V., Gritsik E.V., Tsin'ko A.S. Raboty Tamanskogo otriada Bosporskoi ekspeditsii IIMK // *AO 2008 gг.* M. 2011, pp. 290─293.

Kashaev S.V., Kashovskaia N.V. Dve nadgrobnye plity iz stanitsy Vyshesteblievskoi bliz Tamani // *BF: grecheskaia kul'tura na periferii antichnogo mira.* SPb. 1999, pp. 332─337.

Kashaev S.V., Kashovskaia N.V. Novye Bosporskie nadgrobiia // *BF: kolonizatsiia regiona, formirovanie polisov, obrazovanie gosudarstva.*Part 1.SPb. 2001, pp. 164─174.

Kashaev S.V., Kashovskaia N.V.Kul'tovyi kompleks (SK-6) I epigraficheskie materialy s poseleniia Vyshesteblievskaia – 11 // *DB.* T. 12. Part 1. 2008, pp. 340─362.

Kashaev S.V., Pavlova M.S., Tsin'ko A.S. Raboty Tamanskogo otriada Bosporskoi ekspeditsii IIMK // *AO 2005 g.* M. 2007, pp. 316─319.

Kashaev S.V., Pavlova M.S., Tsin'ko A.S. Raboty Tamanskogo otriada Bosporskoi ekspeditsii Instituta istorii material'noi kul'tury RAN // *AO 2006 g.* M. 2009, pp. 385─388.

Kashaev S.V., Pavlova M.S., Tsin'ko A.S. Piatnadtsat' let Tamanskomu otriadu Bosporskoi ekspeditsii IIMK RAN // *BF. Greki i varvary na Evraziiskom perekrestke.* SPb. 2013, pp. 775─779.

Kashaev S.V., Tsin'ko A.S. Ottiski na piramidal'nykh gruzilakh s poseleniia Vyshesteblievskaia-11 // *VIII BCh.* 2007, pp. 178─182.

Kashaev S.V., Tsin'ko A.S. Raboty Tamanskogo otriada Bosporskoi ekspeditsii IIMK // *AO 2007 g.* M. 2010, pp. 278─279.

Kashaev S.V., Tsin'ko A.S. Raboty Tamanskogo otriada Bosporskoi ekspeditsii IIMK // *AO 2009 g.* M. 2013, pp. 186─187.

Kashovskaia N.V., Kashaev S.V. K voprosu o plitakh s iudeiskoi simvolikoi na Bospore Kimmeriiskom // *III BCh.* 2002, pp. 132─138.

Khachaturova E.A. Antichnye kollektsii Kubanskogo Voiskovogo Muzeia (Gosdarstvennyi istoriko-arkheologicheskii muzei-zapovednik im. E.D.Felitsyna) // *Antichnye kollektsii iz raskopok Severnogo Prichernomor'ia.* M. 1994, pp. 55─59.

Koval'chuk A.V., Kraineva A.A., Sudarev N.I., Chevelev O.D. Raskopki zapadnogo nekropolia Germonassy v 2008 g. // *ΣΥΜΒΟΛΑ. Antichnyi mir Severnogo Prichernomor'ia. Noveishie nakhodki i otkrytiia.*1.M.-Kiev. 2010, pp. 97─100.

Kolesnikov A.B. Raskopki poseleniia Primorskii 23 v 1992 g. // *ΣΥΜΒΟΛΑ. Antichnyi mir Severnogo Prichernomor'ia. Noveishie nakhodki i otkrytiia.*1. M.-Kiev. 2010, pp. 101─107.

Kondrashev A.V. Podvodnye issledovaniia u mysa Panagiia // *Drevnosti Kubani i Chernomor'ia.* Krasnodar. 1993, pp. 84─90.

Kondrashev A.V. Iakornye kamni – svideteli moreplavaniia na Bospore // *Vtoraia Kubanskaia arkheologicheskaia konferentsiia. Tezisy dokladov.* Krasnodar. 1993a, pp. 49─50.

Kondrashev A.V. Podvodnye issledovaniia u beregov Tamanskogo poluostrova //*AO 1993*. M. 1994, pp. 114.

Kondrashev A.V. Podvodnye razvedki u mysa Tuzla, v Tamanskom zalive // *AO 1994 g.* M. 1995, pp. 166─167.

Kondrashov A. Underwater Investigations at Cape Panagia on the Taman Peninsula, Straits of Kerch // *The International Journal of Nautical Archaeology.*(1995). 24.2, pp. 109─119.

Kondrashev A.V. Mys Tuzla: raskopki na sushi i razvedki pod vodoi // *AO 1995 g.* M. 1996, pp. 221─223.

Kondrashev A.V. Issledovaniia u mysa Tuzla // *AO 1996 g.* M. 1997, pp. 206─208.

Kondrashev A.V. Issledovaniia u mysa Tuzla na Tamanskom poluostrove // *AO 1997 g.* M. 1999, pp. 172─173.

Kondrashev A.V. Korabel'naia stoianka u mysa Tuzla v Kerchenskom prolive // *TS. 3*. 2000, pp. 159─160.

Kondrashev A.V. Derebviannye iakoria s kamennymi shtokami: osobennosti konstruktsii i datirovki // *V BCh.* 2004, pp. 191─195.

Kondrashev A.V. Spasatel'nye raskopki na Tuzlinskom nekropole // *AO 2004 g.* M. 2005, pp. 300─301.

Kondrashev A.V. O svintsovykh shtokakh antichnykh iakorei // *Chetvertaia Kubanskaia arkheologicheskaia konferentsiia.*Krasnodar. 2005a, pp. 130─134.

Kondrashev A.V. Zatoplennoe antichnoe poselenie u mysa Tuzla// *Piataia Kubanskaia arkheologicheskaia konferentsiia.*Krasnodar. 2009, pp.173─177.

Kondrashev A.V. Novye issledovaniia u mysa Tuzla na Tamanskom poluostrove // *ΣΥΜΒΟΛΑ. Antichnyi mir Severnogo Prichernomor'ia. Noveishie nakhodki i otkrytiia.* 1. M.-Kiev. 2010, pp. 118─124.

Kondrashev A.V., P'iankov A.V. O verkhnei khronologicheskoi granitse Tuzlinskogo nekropolia // *Materialy i issledovaniia po arkheologii Kubani.*Vyp. 2. Krasnodar. 2002, pp. 97─104.

Korovina A.K. Germonassa v rannesrednevekovyi period // *TS*. Vyp. 1. SPb. 1998, pp. 19─29.

Korovina A.K. Rannesrednevekovaia Germonassa//*VI chteniia pamiati professora V.D. Blavatskogo. Tezisy dokladov.* M. 1999, pp. 59─60.

Koshelenko G.A. Bosporskii variant mifa o gibeli gigantov // *DB*. T. 2. 1999, pp. 147─160.

Koshelenko G.A., Kuznetsov V.D. Grecheskaia kolonizatsiia Bospora (v sviazi s nekotorymi obshchimi problemami kolonizatsii)// *Ocherki arkheologii i istorii Bospora.*M. 1992, pp. 6─28.

Kryzhitskii S.D. *Arkhitektura antichnykh gosudarstv Severnogo Prichernomor'ia.*Kiev. 1993.

Kulakov S.A. Novye dannye po stratigrafii rannepaleoliticheskoi stoianki Bogatyri /Siniaia Balka // *XXVII Krupnovskie chteniia.* Makhachkala.2012, pp. 81─84.

Kulakov S.A., Baigusheva V.S., Dodonov A.E., Tesakov A.S., Titov V.V., Shchelinskii V.E. Issledovanie rannego paleolita na Tamanskom poluostrove // *AO 2007 g*. M. 2010, pp. 287─288.

Kulakov S.A., Baigusheva V.S., Tesakov A.S., Titov V.V., Shchelinskii V.E. Izuchenie rannego paleolita na Tamanskom poluostrove // *AO 2008 g.* M. 2011, pp. 300─301.

Kulakov S.A., Shchelinskii V.E. Raboty na Tamani // *AO 2003 g.* M. 2004, pp. 271─272.

Kulakov S.A., Shchelinskii V.E. Izuchenie rannego paleolita na Tamanskom poluostrove // *AO 2005 g.* M. 2007, pp. 327─328.

Kulakov S.A., Shchelinskii V.E. Issledovanie rannepaleoliticheskoi stoianki Bogatyri // *AO 2006*. M. 2009, pp. 395─396.

Kulakov S.A., Shchelinskii V.E., Tsybrii V.V. Issledovanie rannepaleoliticheskoi stoianki Bogatyri (Tamanskii poluostrov) // *AO 2004 g.* M. 2005, pp. 306─308.

Kulikov A.V. K rekonstruktsii prirodnykh uslovii Kerchensko-Tamanskogo raiona v antichnuiu epokhu // *PIFK*. Vyp. II. 1995.

Kuz'mina Iu.N. Apsidal'noe zdanie iz raskopok 1979-1980 gg v Fanagorii//*PIFK*. № 1. 2010, pp. 429─439.

Kuz'mina Iu.N. Sakral'nye kompleksy Fanagorii v kontekste gorodskogo landshafta // *XIII BCh.* 2012, pp. 256─264.

Kuznecov V.D. Phanagoreia (Eine griechische Kolonie im asiatischen Teil des Bosporanischen Reiches) // *Das Bosporanische Reich.* Mainz am Rhein.2002: 59─68.

Kuznetsov V.D. Rannie tipy grecheskogo zhilishcha v Severnom Prichernomor'e //*BS.* Vyp. 6. 1995, pp. 99─126.

Kuznetsov V.D. Raskopki poslednikh let v Fanagorii // *TS.* Vyp. 1. SPb. 1998, pp. 7─12.

Kuznetsov V.D. Rabota Fanagoriiskoi ekspeditsii v 1998 g. // *PIFK*. Vyp. VII.1999, pp. 392─393.

Kuznetsov V.D. Polis na Bospore (epokha arkhaiki) // *VI chteniia pamiati professora V.D. Blavatskogo. Tezisy dokladov.* M. 1999a, pp. 66─67.

Kuznetsov V.D. Afiny i Bospor: khlebnaia torgovlia // *RA*. № 1. 2000, pp. 107─120.

Kuznetsov V.D. Fanagoriia iee metropoliia // *TS.* Vyp. 3. SPb 2000a, pp. 30─32.

Kuznetsov V.D. Nekotorye problemy torgovli v Severnom Prichernomor'e v arkhaicheskii period.// *VDI*. № 1. 2000b, pp. 16─40.

Kuznetsov V.D. Metropoliia Fanagorii // *DB*. T. 4. 2001, pp. 227─236.

Kuznetsov V.D. Polis na Bospore (epokha arkhaiki) // *DB.* T. 4. 2001a, pp. 237─253.

Kuznetsov V.D. Fanagoriiskii sklep s ustupchatym perekrytiem // *PIFK.XIV.* 2004, pp. 94─123.

Kuznetsov V.D. Klazomenskaia keramika iz Fanagorii // *DB.* T. 8. 2005, pp. 267─275.

Kuznetsov V.D. Unikal'nye otkrytiia na Tamanskom poluostrove // *Vestnik istorii, literatury, iskusstva.*T. I. M. 2005a, pp. 51─66.

Kuznetsov V.D. Fanagoriia: novye issledovaniia // *KSIA.* Vyp 219. 2005b, pp. 77─93.

Kuznetsov V.D. Novye nadpisi iz Fanagorii // *VDI.* № 1. 2006, pp. 155─172.

Kuznetsov V.D. Raskopki Fnagorii // *AO 2005*. M. 2007, pp. 323─325.

Kuznetsov V.D. Novye nadpisi iz Fanagorii // *VDI.* № 1. 2007a, pp. 227─243.

Kuznetsov V.D. Fanagoriia: istoriia issledovanii i novye nakhodki // *RA.* № 2.2007b, pp. 10─14.

Kuznetsov V.D. Tamga Savromata II iz Fanagorii // *DB.* T. 10. 2007v, pp. 225─234.

Kuznetsov V.D. Issledovaniia v Fanagorii // *AO 2006 g.* M. 2009, pp. 392─395.

Kuznetsov V.D. Noveishie issledovaniia v Fanagorii // *Arkheologicheskie otkrytiia 1991–2001 gg. Evropeiskaia Rossiia.* M. 2009a, pp. 190─204.

Kuznetsov V.D. Primorskie greki v varvarskoi zemle // *DB*. T. 13. 2009b, pp. 280─304.

Kuznetsov V.D. Fanagoriia – stolitsa Aziatskogo Bospora // *ANK.* T. I. 2010, pp.430─469.

Kuznetsov V.D., Golofast L.A. Doma khazarskogo vremeni v Fanagorii // *PIFK*.№ 1. 2010, pp. 393─429.

Kuznetsov V.D., Kolesnikov A.B., Ol'khovskii S.V. Podvodnye issledovaniia v Fanagorii v 2006-2007 gg // *DB*. T. 12. Ч. II. 2008, pp. 370─412.

Kuznetsov V.D., Latartsev V.N. Podvodnye issledovaniia v Fanagorii // *Nauka v Rosii.5.* M. 2001, pp. 40─48.

Kuznetsov V.D., Latartsev V.N., Kolesnikov A.B. Predvaritel'nye zamechaniia o portovykh sooruzheniiakh v Fanagorii // *DB.* T. 9. 2006, pp. 260─280.

Kuznetsov V.D., Latartsev V.N., Latartseva E.E., Amel'kin A.O. Podvodnye issledovaniia v Fanagorii v 1999–2002 gg // *DB.* T. 6. 2003, pp.152─175.

Kuznetsov V.D., Zavoikin A.A. O masterskikh fanagoriiskikh iuvelirov vtoroi poloviny VI v.do n.e. // *XI BCh.* 2010, pp. 256─265.

Lavrov V.V. Goty i Bospor v IIIv.n.e. // *Antichnyi polis. Problemy sotsial'no-politicheskoi organizatsii i ideologii antichnogo obshchestva.*SPb.1995, pp. 112─122.

Levin I.S. Kompleks keramiki serediny III v. iz Pareia // *BS.* 4. 1994, pp. 65─83.

Limberis N.Iu., Marchenko I.I. Antichnye pogrebeniia iz kurganov v okrestnostiakh Fanagorii // *Pontiiskie greki.*Vyp. 3. Krasnodar.1997, pp. 46─57.

Limberis N.Iu., Marchenko I.I. Stekliannye sosudy pozdneellinisticheskogo i rimskogo vremeni iz Prikuban'ia // *MIAK.* 3. Krasnodar.2003, pp. 106─183.

Limberis N.Iu., Marchenko I.I. Antichnye pogrebeniia iz kurgannogo nekropolia u poseleniia Vinogradnoe -7// *BF: sakral'nyi smysl regiona, pamiatnikov, nakhodok.* Part 1. SPb. 2007, pp. 229─236.

Limberis N.Iu., Marchenko I.I. Novye materialy iz raskopok kurgannogo nekropolia u poseleniia Vinogradnoe-7 na Tamani // *ΣΥΜΒΟΛΑ. Antichnyi mir Severnogo Prichernomor'ia. Noveishie nakhodki i otkrytiia.* 1. M.-Kiev. 2010, pp. 152─163.

Limberis N.Iu., Marchenko I.I., Bochkovoi V.V. Okhranno-spasatel'nye raskopki Krasnodarskoi arkheologicheskoi ekspeditsii v zone stroitel'stva zheleznoi dorogi ZAO "Taman'neftegaz" v 2006 g. // *Okhrana i sokhranenie arkheologicheskogo naslediia Tamani pri realizatsii stroitel'stva Tamanskogo terminal SUG i nefteproduktov. Materialy nauchnoi konferentsii.* Krasnodar.2016, pp. 66─85.

Lomtadze G.A. Nakhodki iz neskol'kikh kompleksov Patreia // *BS.* 4. 1994, pp. 84─107.

Lomtadze G.A. Gerakleiskie amfory iz podvodnykh kompleksov Patreiskogo gorodishcha // *I Moskovskaia mezhvuzovskaia konferentsiia. Tezisy dokladov.* M. 1995, pp. 28─30.

Lomtadze G.A. Dva amorfnykh kompleksa IV v.do n.e. iz zatoplennoi chasti Patreia //*BI.* VIII. 2005, pp. 118─130.

Lomtadze G.A. Oboronitel'nye sooruzheniia Aziatskogo Bospora pozdneellinisticheskogo-rannerimskogo vremeni // *X BCh.* 2009, pp. 261─266.

Lomtadze G.A. Antichnye keramichekie kompleksy VI–II vv.do n.e. iz raskopok poseleniia Vyshesteblievskaia-10 // *Piataia Kubanskaia arkheologicheskaia konferentsiia.*Krasnodar. 2009a, pp. 225─227.

Lomtadze G.A. Antichnoe ukreplenie na severo-vostoke Tamanskogo poluostrova // *ΣΥΜΒΟΛΑ. Antichnyi mir Severnogo Prichernomor'ia. Noveishie nakhodki i otkrytiia.*1. M.-Kiev.2010, pp. 164─165.

Lomtadze G.A. Issledovanie antichnogo pamiatnika Akhtanizovskaia 4 na severo-vostoke Tamanskogo poluostrova // *AO 2008* . M. 2011, pp. 303─304.

Lomtadze G.A. Kompleks nakhodok arkhaicheskogo vremeni iz raskopok poseleniia Akhtanizovskaia-4 // *DB.* T. 17. 2013, pp. 216─231.

Lomtadze G.A. Issledovaniia Tamanskoi arkheologicheskoi ekspeditsii Istoricheskogo muzeia v 2010–2013 gg. // *AO 2010─2013 gg.* M. 2015, pp. 384─386.

Lomtadze G.A. Raboty Tamanskoi arkheologicheskoi ekspeditsii Istoricheskogo muzeia na antichnykh pamiatnikakh Aziatskogo Bospora // *Aziatskii Bospor i Prikuban'e v doerimskoe*

*vremia. Materialy Mezhdunarodnogo kruglogo stola.*M. 2016, pp. 71─75.
Lomtadze G.A., Kamelina G.A. Pervie itogi issledovaniia antichnogo pamiatnika na severo-vostoke Tamanskogo poluostrova – Akhtanizovskaia-4 // *ДБ.* T. 12. Part II. 2008, pp. 413─429.
Lomtadze G.A., Sudarev N.I. Issledovaniia poseleniia Vyshesteblievskaia-10 // *ΣΥΜΒΟΛΑ. Antichnyi mir Severnogo Prichernomor'ia. Noveishie nakhodki i otkrytiia.*1. M.-Kiev. 2010, pp. 166─169.
Lomtadze G.A., Sudarev N.I. Issledovaniia poseleniia Vyshesteblievskaia-10 na iuge Tamanskogo poluostrova // *AO 2008 g.* M. 2011, pp. 403─405.
Lomtadze G.A. Kartografirovanie epigraficheskikh pamiatnikov Fanagorii kaka istochnik po istoricheskoi topografii goroda // I*storiia i kul'tura drevnego mira.* M. 1996, pp. 147─158.
Malyshev A.A. Bospor i Prikuban'e vo vtoroi polovine V-seredine III v.do n.e// *DB.* T. 3. 2000, pp. 104─130.
Marchenko I.I., Bochkovoi V.V., Kononov V.Iu. Raskopki mogil'nika Vinogradnyi-7 na Tamani v 2005–2006 gg// *MIAK.* 7. 2007, pp. 151─392.
Marchenko K.K. Tretii period stailizatsii v Severnom Prichernomor'e antichnoi epokhi // *RA.* № 2. 1996, pp. 70─80.
Marchenko K.K. Greki i varvary na Bospore: obshchii vzgliad na rezul'taty issledovanii // *TS.* Vyp. 3. SPb. 2000, pp. 59─67.
Maslov V.E. *Otchet o raskopkakh na g.Kruglaia v 2002 g. (rukopis').*M. 2002.
Medvedev A.P. Pozdneantichnyi nekropol' Fanagorii (raskopki 2005 g.) //*BF: sakral'nyi smysl regiona, pamiatnikov, nakhodok.* SPb. 2007, pp. 224─229.
Medvedev A.P Issledovaniia poseleniia Vyshesteblievskaia 10 /*BF.Iskusstvo na periferii antichnogo mira.* SPb. 2009, pp.254─259.
Medvedev A.P. Dva pozdneantichnykh sklepa Vostochnogo nekropolia Fanagorii // *Gunny, goty i sarmaty mezhdu Volgoi i Dunaem.* SPb. 2009a.
Medvedev A.P. Novye otkrytiia na Vostochnom nekropole Fanagorii (2005-2007 gg) // *AMA.* 14. 2010, pp. 350─368.
Medvedev A.P. Ob ellinskom I varvarskom v kul'ture naseleniia Fanagorii I–V vv.n.e. // *BF: Naselenie, iazyki, kontakty.*SPb. 2011, pp. 324─329.
Monakhov S.Iu. *Grecheskie amfory v Prichernomor'e: kompleksy keramicheskoi tary VII–II vv. do n.e.* Saratov. 1999.
Monakhov S.Iu. *Grecheskie amfory v Prichernomor'e. Tipologiia amfor vedushchikh tsentrov-eksporterov tovarov v keramicheskoi tare.* M.Saratov. 2003.
Morgan K. Katalog atticheskoi keramiki iz kollektsii Tamanskogo muzeia - Catalogue of attique ceramics from the Taman Museum collection //*TS.* 2. SPb. 1999, pp. 6─89 (in English.).
Morozova N.S. K kharakteristike amfornoi tary poseleniia Volna-I // *Arkheologicheskie issledovaniia na territorii stroiashchegosia terminal SUG i Tamanskogo terminal navalochnykh gruzov.* Krasnodar. 2017, pp. 73─76.
Nikiforova L.V. Terrakotovye statuetki s territorii poseleniia Volna-I // *Arkheologicheskie issledovaniia na territorii stroiashchegosia terminal SUG i Tamanskogo terminal navalochnykh gruzov.* Krasnodar. 2017, pp. 83─86.
Nikolaeva E.Ia. Raboty Il'ichevskogo otriada Tamanskoi ekspeditsii// *AO 1994 g.* M. 1995, pp. 170.
Nikolaeva E.Ia., Desiatchikov Iu.M. O rasprostranenii khristianstva na Bospore // *TS.* 1. SPb. 1998, pp. 82─83.
Nikolaeva E.Ia., Ustaeva E.R. Il'ichevskoe gorodishche // *Sbornik "20 let Muzeiu M.Iu. Lermontova v Tamani"* (II razdel).Temriuk.1996, pp. 29─33.

Nikolaenko T.D. Zhenskaia mramornaia golovka s Tamanskogo poluostrova //*BS.* 2. 1993, pp. 99─110.
Nikonov A.A. Zatoplennye ostatki antichnykh sooruzhenii po beregam Bospora Kimmeriiskogo (v sviazi s problemoi izmeneniia urovnia moria) //*RA.* № 3. 1998, pp. 57─66.
Novikova A.N. Izobrazhenie silena iz Artiushchenko 1 // *BF: sakral'nyi smysl regiona, pamiatnikov, nakhodok.* Part 1. SPb. 2007, pp. 207─210.
Osmanova S.R. Podvodnye issledovaniia antichnykh gorodov aziatskogo Bospora // *I Moskovskaia mezhvuzovskaia konferentsiia. Tezisy dokladov.* M. 1995, pp. 37─40.
Osmanova S.R. Arkheologicheskie pamiatniki na zatoplennoi chasti Patreiskogo gorodishcha // *Patrei. Matrialy issledovaniia.*Vyp. 1. M. 1999, pp. 33─52.
Ostroumov A.G. Arkheologicheskaia stantsiia i Muzei Tamanskogo poluostrova //*TS.* 1. SPb. 1998, pp. 3─6.
Pavlichenko N.A. Novaia nadpis' iz Germonassy// *BF: Problema sootnosheniia pis'mennykh I arkheologicheskikh istochnikov.* SPb. 2005, pp. 405─406.
Pavlichenko N.A. Novaia nadpis' epokhi Farnaka, syna Mitridata VI Evpatora iz Germonassy// *BF: sakral'nyi smysl regiona, pamiatnikov, nakhodok.* SPb. 2007, pp. 304─306.
Paromov Ia.M. Arkheologicheskaia karta Tamanskogo poluostrova // *Dep. INION RAN. № 47103 ot 1.10.1992 g.*
Paromov Ia.M. Ocherk istorii arkheologo-topograficheskogo issledovaniia Tamanskogo poluostrova // *BS.* 1. 1992a, pp. 109─146.
Paromov Ia.M. Arkheologo-topograficheskii plan Fanagorii // *BS*. 2.1993, pp. 111─148.
Paromov Ia.M. Arkheologo-topograficheskii plan Patreia // *BS*. 3. 1993a, pp. 136─169.
Paromov Ia.M. Printsipy vyiavleniia evolutsii sistemy rasseleniia (na primere Tamanskogo poluostrova) // *KSIA.* 210. 1993b, pp. 25─34.
Paromov Ia.M. Akhtanizovskaia"batareika" (ukreplennoe poselenie na Tamanskom poluostrove) // *BS*. 4. 1994, pp. 175─178.
Paromov Ia.M. Osnovnye etapy osvoeniia Tamanskogo poluostrova v antichnuiu epokhu // *Avtoref. kand.dis* M. 1994a.
Paromov Ia.M. Materialy k vydeleniiu kulturno-istoricheskikh landshaftov Tamani // *Arkheologicheskii factor v planirovochnoi organizatsii territorii.*M. 1997, pp. 189─213.
Paromov Ia.M. K istorii vinodeliia na Bospore // *Pamiatniki Stariny. Kontseptsii. Otkrytiia. Versii*. T. II. SPb.-Pskov. 1997a, pp. 121─125.
Paromov Ia.M. Glavnye dorogi Tamanskogo poluostrova v antichnoe vremia //*DB.* T. 1. 1998, pp. 216─225.
Paromov Ia.M. K voprosu ob urovne moria u beregov Tamanskogo poluostrova v antichnoe vremia // *VI chteniia pamiati profesora V.D. Blavatskogo. Tezisy dokladov.*M. 1999, pp. 89─90.
Paromov Ia.M. O zemel'nykh nadelakh antichnogo vremeni na Tamanskom poluostrove // *AB*. № 7. 2000, pp. 309─319.
Paromov Ia.M. Prostranstvennaia organizatsiia antichnoi sistemy rasseleniia na Tamanskom poluostrove (selitebnye zony) // *TS*. Vyp. 3. SPb. 2000a, pp. 39─42.
Paromov Ia.M. Skifskie pogrebeniia na Tamanskom poluostrove // *TS*. 3. SPb. 2000б, pp. 72─75.
Paromov Ia.M. Razvedki na Tamanskom poluostrove // *AO 2008*. M. 2011, pp. 316─317.
Paromov Ia.M. Kraeugol'nyi kamen' Tamanskoi paleografii // *KSIA*. 241. 2015, pp. 137─153.
Paromov Ia.M. Bospor Kimmeriiskii i formirovanie torgovykh sviazei Aziatskogo Bospora vo vtoroi i tret'ei chetverti VI v.do .e. //*BI.* XXXVI. 2018, pp. 3─18.
Paromov Ia.M. Obriad parnykh pogrebenii na Tamanskom poluostrove i otrazhenie ego ideala v

mogilakh Artiukhovskogo kurgana // *BI.* XXXVIII. 2019, pp. 39─92.
Paromov Ia.M., Gei A.N. Pamiatniki epokhi kamnia i bronzy na Tamanskom poluostrove (kratkii obzor) // *DB*. T. 8. 2005, pp. 320─339.
Paromov Ia.M., Sudarev N.I. Novye pogrebeniia iz raskopok nekropolia u pos.Peresyp' ("Tiramba") // *DB*. T. 3. 2000, pp. 201─220.
Paromov Ia.M., Sudarev N.I., Chevelev O.D., Bezmaternykh A.E. Raboty razvedochnogo otriada Vostochno-Bosprskoi ekspeditsii // *AO 2007 g.* M. 2010, pp. 307─308.
Pashkevich G.A. Arkheobotanicheskie issledovaniia Bospora // BI. XXXII.2016, pp. 221─224.
Rogov E.Ia. Ukreplennye poseleniia Tamankogo poluostrova // *BF: grecheskaia kul'tura na periferii antichnogo mira.*SPb. 1999, pp. 153─157.
Rogov E.A. Razvedki v iugo-zapadnoi chasti Tamanskogo poluostrova // *AO 1998 g.* M. 2000, pp. 210.
Rogov E.A. Raboty na iuge Tamanskogo poluostrova // *AO 1999*. M. 2001, pp. 163─165.
Rogov E.A., Kashaev S.V. Raboty rossiisko-germanskogo otriada na poselenii Vyshesteblievskaia 11 // *AO 2000 g.* M. 2011, pp. 139─141.
Rogov E.A., Kashaev S.V., Fornas'e I. Kompleksy klassicheskogo vremeni poseleniia Vyshesteblievskaia 11//. *Tret'ia Kubanskaia arkheologicheskaia.Krasnodar-Anapa.* 2001, pp. 156─161.
Rogov E.A., Kashaev S.V., Fornazir I. Keramicheskii kompleks iz khoziaistvennykh iam poseleniia Vyshesteblievskaia 11 na iuge Tamanskogo poluostrova // *BI.* Vyp. VIII. 2005, pp. 177─217.
Saprykin S.Iu. Zhenshchiny – pravitel'nitsy Pontiiskogo i Bosporskogo tsarstv (Dinamiia, Pifodorida, Antoniia Trifena) // *Zhenshchina v antichnom mire*.M. 1995.
Savostina E.A. Kurgany Bospora // *Sbornik "20 let muzeiu M.Iu. Lermontova v Tamani"* (II razdel). Temriuk. 1996, pp. 47─88.
Savostina E.A. Issledovanie khory Aziatskogo Bospora: usad'by "Iubileinoe" na Tamani // *TS*. Vyp. 1. SPb. 1998, pp. 30─36.
Savostina E.A. Golova arkhaicheskoi statui iz okrestnostei Fanagorii // *VI Chteniia pamiati profesora V.D. Blavatskogo. Tezisy dokladov.* M. 1999, pp. 97─98.
Sazanov A.V. Tonkostennye krasnoglinianye amfory tipa 95 po I.B.Zeest: tipologiia I khronologiia // *PAV*. № 2. 1992, pp. 100─112.
Sazanov A.V. Amfory «carottes» v Severnom Prichernomor'e // *BS*. Vyp. 6.1995, pp. 185─196.
Sazanov A.V. Keramicheskie kompleksy Severnogo Prichernomor'ia vtoroi poloviny IV–V vv. // *PIFK*. Vyp. VII. 1999, pp. 224─293.
Sazanov A.V. Goroda iposeleniia Severnogo Prichernomor'ia rannevizantiiskogo vremeni // Avtoref. kand.diss.kand.ist.n. M.1999a.
Sazanov A.V. Keramicheskie kompleksy Bospora 570–580 gg. // *DB*. T. 3. 2000, pp. 221─259.
Smekalova T.N., Diukov Iu.L. O smene istochnikov serebra dlia monetnoi chekanki Bospora VI–V vv.do n.e. // *DB*. T. 2. 1999, pp. 203─212.
Smirnova N.V. Nadpisi iz Gorgippii i Patreia // *DB*. T. 5. 2002, pp. 224─233.
Sokolov V.V. Karta drevnikh poselenii i mogil'nkov v raione stanitsy Tamanskoi // *ITUAK*. № 56. 1919, pp. 39─59.
Sokolov G.I. I*skusstvo Bosporskogo tsarstva* M. 1999.
Solov'ev S.L. Khora Borisfena, Ol'vii, Nimfeia I Germonassy: rezul'taty issledovanii i sravnitel'nyi analiz // *TS*. Vyp. 3. 2000, pp. 163─166.
Solov'ev S.L. Iuzhno-Tamanskaia antichnaia kompleksnaia arkheologicheskaia ekspeditsiia v

2000g. // *Otchetnaia arkheologicheskaia sessiia za 2000 god.* GE.SPb. 2001, pp. 16─17.
Solov'ev S.L. Iuzhno-Tamanskaia antichnaia kompleksnaia arkheologicheskaia ekspeditsiia v 2001g. // *Otchetnaia arkheologicheskaia sessiia za 2001 god.* GE.SPb. 2002, pp. 20─24.
Solov'ev S.L., Butiagin A.M. Kompleksnaia nauchno-issledovatel'skaia programma "Sindskii ostrov": kratkie itogi kampanii 1996–1997 gg. // *TS*. 1. SPb. 1998, pp. 37─47.
Solov'ev S.L., Butiagin A.M. Iuzhno-Tamanskaia kompleksnaia arkheologicheskaia ekspeditsiia v 1998 g. // *Otchetnaia arkheologicheskaia sessiia za 1998 god.* GE.SPb. 1999, pp. 19─20.
Solov'ev S.L., Butiagin A.M. Iuzhno-Tamanskaia kompleksnaia arkheologicheskaia ekspeditsiia // *AO 1998 g.* M. 2000, pp. 212─213.
Solov'ev S.L., Butiagin A.M. Iuzhno-Tamanskaia antichnaia kompleksnaia arkheologicheskaia ekspeditsiia v 1999 g. // *Otchetnaia arkheologicheskaia sessiia za 1999 god.* GE.SPb. 2000a, pp. 20─23.
Solov'ev S.L., Butiagin A.M., Vakhtina M.Iu., Rogov E.Ia. Sel'skie pamiatniki okrestnostei Germonassy: poselenie Volna 1// *AO 1996*. M.1997, pp. 227─228.
Solov'ev S.L., Butiagin A.M., Vlasova E.V. Issledovaniia nekropolia Nimfeia i sel'skikh pamiatnikov Germonassy // *Otchetnaia arkheologicheskaia sessiia za 1996 god.GE.* SPb. 1997, pp. 16─22.
Solov'ev S.L., Rogov E.Ia.,Butiagin A.M. Iuzhno-Tamanskaia antichnaia kompleksnaia arkheologicheskaia ekspeditsiia // *AO 1997 g*. M. 1999, pp. 190─192.
Sorokina N.P., Zhuravlev D.V. Kollektsiia pamiatnikov iz antichnykh tsentrov Severnogo Prichernomor'a v sobranii Gosudarstvennogo Istoricheskogo muzeia// *VDI*. № 4. 1993.
Shamrai A.N. Podvodnye geomorfologicheskie nabliudeniia u antichnogo poseleniia Beregovoi-4 v 2005 g. // *VIII BCh*. 2007, pp. 336─345.
Shaub I.Iu. O kul'te Afrodity na Bospore // Bosporskoe tsarstvo kak istoriko-kul'turny fenomen. SPb. 1998, pp. 54─59.
Shaub I.Iu. Nekotorye aspekty kul'ta Dionisa na Bospore v IV v.do n.e. // *BF: grecheskaia kul'tura na periferii antichnogo mira.* SPb. 1999, pp. 133─136.
Shaub I.Iu. Kul't Velikoi bogini u mestnogo naseleniia Severnogo Prichernomor'ia // Stratum plus. № 3. SPb.-Kishinev. 1999a, pp. 207─223.
Shaub I.Iu. Afina na Bospore // *Bosporskii gorod Nimfei: novye issledovaniia i materialy i voprosy izucheniia antichnykh gorodov Severnogo Prichernomor'ia. Tezisy dokladov.*SPb. 1999b, pp. 89─91.
Shchelinskii V.E. Pamiatniki rannego paleolita Priazov'ia // *Chelovek i drevnosti: pamiati Aleksandra Aleksandrovicha* Formozova (1928─2009). M. 2010, pp. 57─77.
Shavyrina T.G.Zapadnyi nekropol' Fanagorii (Raskopki 1991─1999. Obshchii obzor) // *DB*. T. 3. 2000, pp. 355─366.
Shavyrina T.G. Gemma s izobrazheniem Apollona iz nekropolia Fanagorii //*PIFK*. XII. 2002, pp. 242─248.
Shchelinskii V.E. Rodniki 4. Novaia rannepaleoliticheskaia stoianka v Iuzhnom Priazov'e (materialy 2010─2011 gg.) // *AV*. 18. 2012, pp. 13─24.
Shchelinskii V.E. Issledovanie rannego paleolita na Tamanskom poluostrove // *AO 2009 г*. M. 2013, pp. 210─211.
Shchelinskii V.E. Piki rannepaleoliticheskoi stoianki Rodniki 1 na Tamanskom poluostrove // *ZIIMK*. № 8. 2013a, pp. 7─25.
Shchelinskii V.E., Baigusheva V.S, Kulakov S.A., Titov V.V. Rannepaleoloticheskaia stoianka Bogatyri (Siniaia Balka): pamiatnik nachal'noi pory osvoeniia pervobytnym chelovekom

stepnoi zony Vostochnoi Evropy// *Pozdnekainozoiskaia geologicheskaia istoriia severa aridnoi zony: Materialy mezhdunarodnogo simpoziuma.* Rostov-na-Donu.2006, pp. 353─360.

Shchelinskii V.E., Dodonov A.E., Baigusheva V.S, Kulakov S.A., Simakova A.N., Tesakov A.S., Titov V.V. Rannepa;eoliticheskie mestonakhozhdeniia na Tamanskom poluostrove (Iuzhnoe Priazov'e)// *Rannii paleolit Evrazii: Novye otkrytiia.* Rostov-na-Donu. 2008.

Shchelinskii V.E., Dodonov A.E., Baigusheva V.S, Kulakov S.A., Simakova A.N., Tesakov A.S., Titov V.V. Rannepaleoliticheskie pamiatniki Tamanskogo poluostrova (Iuzhnoe Priazov'e) // *Drevneishie obitateli Kavkaza i rasselenie predkov cheloveka v Evrazii.*Spb. 2010, pp. 11─46.

Shchelinskii V.E., Kulakov S.A. Stoianka Bogatyri na Tamanskom poluostrove – drevneishii pamiatnik rannego paleolita Vostochnoi Evropy//*Chetvertaia Kubanskaia arkheologicheskaia konferentsiia.* Krasnodar. 2005, pp. 304─309.

Shchelinskii V.E., Kulakov S.A. Bogatyri (Siniaia Balka) – rannepaleoliticheskaia stoianka eopleistotsenovogo vozrasta na Tamanskom poluostrove // *RA*. № 3. 2007, pp. 7─18.

Shchelinskii V.E., Kulakov S.A. Novye dannye o rannem paleolite na Tamanskom poluostrove // *ZIIMK*. № 2. 2007a, pp. 155─165.

Shchelinskii V.E., Kulakov S.A. Rannii paleolit Priazov'ia: novye otkrytiia //*Trudy II (XVIII) Vserossiiskogo arkheologicheskogo s'ezda v Suzdale.*T. I. M. 2008, pp. 176─181.

Shchelinskii V.E., Kulakov S.A., Bozinski G., Kinler L. Otkrytie nizhnepaleoticheskoi stoianki na Tamanskom poluostrove //*Nevskii arkheologo-istoriograficheskii sbornik: K 75-letiiu A.A. Formozova.*Spb. 2004, pp. 223─233.

Shishlov A.V., Fedorenko N.V., Kolpakova A.V. Raboty Novorossiiskogo istoricheskogo muzeia-zapovednika // *AO 2002 g.*M. 2003, pp. 263─264.

Shishlov A.V., Fedorenko N.V., Kolpakova A.V. Raboty Novorossiiskogo istoricheskogo muzeia-zapovednika // *AO* 2006 г. M. 2009, pp. 425─427.

Shishlov A.V., Fedorenko N.V., Kolpakova A.V. Raboty Novorossiiskogo istoricheskogo muzeia-zapovednika // *AO*. M. 2002, pp. 309─311.

Shishlov A.V., Fedorenko N.V., Kolpakova A.V., Kononenko A.P. Raboty Novorossiiskogo istoricheskogo muzeia-zapovednika // *AO* 2004 г. M. 2005, pp. 324─327.

Stepashkina D.Iu. Novye materialy po istoricheskoi topografii poseleniia Garkusha 1 // I *Moskovskaia mezhvuzovskaia konferentsiia. Tezisy dokladov.*1.M. 1995, pp. 50─51.

Stoianov R.V. K voprosu o nakhodkakh skeletov sobak pri issledovanii poseleniia Artiushchenko-2 v iuzhnoi chasti Tamanskogo poluostrova //*BF: grecheskaia kul'tura na periferii antichnogo mira.* SPb.1999, pp. 308─310.

Stoianov R.V. Lepnaia keramika vtoroi poloviny III – pervoi poloviny II vv.do n.e. iz raskopok poseleniia Artiushchenko-I (1999-2006) // *BI.*Vyp. XXII. 2009, pp. 268─282.

Sudarev N.I. Pogrebeniia v raione poseleniia Garkusha 1 (Patrei) // *BS*. Vyp. 4. 1994, pp. 108─126.

Sudarev N.I. K voprosu o Tirambe Strabona i Ptolemeia // *DB*. T. 1. 1998, pp. 237─252.

Sudarev N.I. Kul't Apollona vracha na Bospore i nekotorye voprosy grecheskoi kolonizatsii // *DB*. T. 2. 1999, pp. 213─231.

Sudarev N.I. Detskie pogrebeniia Bospora VI–III vv.do n.e. // *VI chteniia pamiati professor V.D. Blavatskogo. Tezisy dokladov.* M. 1999a, pp. 109─111.

Sudarev N.I. Poselenie i nekropol' Beregovoi-4 (Itogi isledovanii v 1999-2005 gg.) // *VII BCh*. 2006, pp. 271─281.

Sudarev N.I. Arkheologicheskie issledovaniia na poseleniiakh i nekropoliakh Beregovoi-4, Golubitskaia, Il'chevskaia krepost'// *AO 2005 g.* M. 2007, pp. 338─341.

Sudarev N.I., Boldyrev S.I., Kolesnikov A.B. Raboty Vostochno-Bosporkoi ekspeditsii IA RAN // *AO 2007 g.* M. 2010, pp. 315─317.

Sudarev N.I., Zhukov V.A., Bakunova T.N. Issledovaniia Vostochno-Bosporskoi arkheologicheskoi ekspeditsii i Fonda Arkheologiia na Tamanskom poluostrove v 2009 g. // *ΣΥΜΒΟΛΑ. Antichnyi mir Severnogo Prichernomor'ia. Noveishie nakhodki i otkrytiia.* Vyp. 1.M.-Kiev. 2010, pp. 224─227.

Sudarev N.I., Kolesnikov A.D. Issledovaniia Vostochno-Bosporskoi ekspeditsii // *AO 2006 g*. M. 2009, pp. 411─413.

Sudarev N.I., Kraineva A.A., Rusin G.K. Pogrebal'nye pamiatniki poseleniia Volna-4 // *BF: Naselenie, iazyki, kontakty.*SPb. 2011, pp. 329─336.

Sudarev N.I., Chevelevelev O.D. Okhrannye issledovaniia Zapadnogo nekropolia Germonassy v 2009 g. // *ΣΥΜΒΟΛΑ. Antichnyi mir Severnogo Prichernomor'ia. Noveishie nakhodki i otkrytiia.* Vyp. 1.M.-Kiev.2010, pp. 220─223.

Sudarev N.I., Chevelevelev O.D., Kraineva A.A. Nekotorye rezul'taty issledovaniia zapadnoi chasti nekropolia Germonassy v 2008 g. // *X BCh.* 2009, pp. 427─434.

Sudarev N.I., Chevelevelev O.D., Kraineva A.A. Raskopki poseleniia Volna-4 v 2009 g. // *XIII BCh.* 2012, pp. 409─418.

Sudarev N.I., Shamrai A.N. Podvodnye arkheologicheskie razvedki u poseleniia Beregovoi-4 na Tamanskom poluostrove //*Mezhdunarodnye otnosheniia v basseine Chernogo moria v drevnosti I srednie veka. Reziume dokladov XI mezhdunarodnoi nauchnoi konferentsii.* Rostov-na-Donu. 2003, pp. 31─32.

Sudarev N.I., Shamrai A.N. Rezul'taty arkheologicheskikh razvedok pod vodoi u poseleniia Beregovoe-4 na Tamanskom poluostrove (2002–2004) // *VI BCh*. 2005, pp. 284─294.

Tamanskii rel'ef. Drevnegrecheskaia stela s izobrazheniem dvukh voinov is Severnogo Prichernomor'ia. M. 1999.

Taskaev V.N. Itogi i perspektivy podvodnykh arkheologicheskikh issledovanii v Tamanskom zalive // *BS.* Vyp. 1. 1992, pp. 212─217.

Taskaev V.N. Torgovye sviazi i morskoi flot Bospora// *BS*. Vyp. 4. 1994, pp. 12─18.

Taskaev V.N. Podvodnye issledovaniia v Tamanskom zalive// *AO 1994 g*. M.1995, pp. 180.

Taskaev V.N. Podvodnye issledovaniia v Tamanskom zalive // *AO 1995 g*. M.1996, pp. 244─245.

Taskaev V.N. Podvodnye issledovaniia v Tamanskom zalive //*AO 1996 g*. M.1997, pp. 228─229.

Taskaev V.N. Podvodnaia arkheologiia i paleogeograficheskaia rekonstruktsiia drevnego Patreia // *Patrei. Materialy issledovaniia.* Vyp. 1. M.1999, pp. 53─66.

Taskaev V.N. Podvodnye issledovaniia iz zatoplennoi chasti "Nizhnego goroda" Patreia // *PIFK.* Vyp. VII. 1999a, pp. 396─398.

Taskaev V.N. Podvodnye issledovaniia Patreia // *VI chteniia pamiati professor V.D.Blavatskogo. Tezisy dokladov.*M. 1999b, pp. 112─113.

Taskaev V.N. Podvodnye issledovaniia iz zatoplennoi chasti "Nizhnego goroda" Patreia // *AO 1998 g.* M. 2000, pp. 213─215.

Taskaev V.N. Podvodnye issledovaniia na gorodishche Kepy // *AO 2006 g.* M.2009, p. 414.

Taskaev V.N., Chkhaidze V.N. Podvodnyi kompleks rannesrednevekovykh amfor iz Kep // *DB*. T. 11. 2007, pp. 403─411.

Tokhtas'ev S.R. Votiv tsaritsy Komosarii // *PAV*. № 8. 1998, pp. 80─84.

Tokhtas'ev S.R. Eshche raz o geografii Tamanskogo poluostrova v drevnosti // *https: // independent. academia. edu / Sergej Tokhtasev [2014].*

Tokhtas'ev S.R. Eshche raz o geografii Tamanskogo poluostrova v drevnosti //*Aristei. Vestnik klassicheskoi filologii i antichnoi istorii.* № 16. M. 2017, pp. 28─44.

Tolstikov V.P. Neizvestnye stranitsy istorii Bosporskogo tsarstva // *SGMII.* Vyp. 10. 1992, pp. 41─65.

Treister M.Iu., Shelov-Kovediaev F.V.Glinianyi konusovidnyi predmet s graffito iz Germonassy // *SGMII*. Vyp. 10. 1992, pp. 11─128.

Tsetskhladze G.R. Predvaritel'noe soobshchenie o raskopkakh Londonskogo Universiteta v Fanagorii v 1996 godu // *TS*. 2. Spb. 1999, pp. 95─99.

Tsetskhladze G.R., Kondrashov A.V. Notes on the Rescue Excavation of the Tuzla Necropolis (1995─1997) // *North Pontic Archaeology. Collquia Pontica.*Vol. 6. Leiden-Boston-Köln. 2001, pp. 345─364.

Tsetskhladze G.R., Kuznetsov V.D. Phanagoria. 1800 Years of History on the Black Sea // *Minerva.* Sept./Oct. 1997

Tsin'ko A.S. Geofizicheskie issledovaniia kreposti na poselenii Vyshesteblievskaia 11 //*BF. Greki i varvary na Evraziiskom perekrestke.* Spb. 2013, pp. 712─717.

Ustaeva E.R. Il'ichevskoe gorodishche // *Sbornik "20 let Muzeiu M.Iu.Lermontova v Tamani"* (II razdel). Temriuk. 1996, pp. 58─60.

Ustaeva E.R. Arkheologicheskie raskopki u poselka Il'ich // TS. 1. Spb.1998, pp. 78─81.

Vakhtina M.Iu. K voprosu o nakhodkakh panafineiskikh amfor v varvarskikh pamiatnikakh Severnogo Prichernomor'ia // *Stratum.* SPb.- Kishenev.1997, pp. 62─65.

Vasil'ev A.N. K voprosu o vremeni obrazovaniia Bosporskogo gosudarstva //*Etiudy po antichnoi istorii i kul'ture Severnogo Prichernomor'ia.* SPb. 1992, pp. 111─128.

Vasil'ev A.G., Kopeikin V.V., Morozov P.A. Georadar v podvodnykh arkheologicheskikh issledovaniiakh // *DB.* T. 5. 2002, pp. 64─69.

Vinogradov Iu.A. K problem polisov v raione Bospora Kimmeriiskogo //*AMA.* Vyp. 9. 1993, pp. 79─96.

Vinogradov Iu.A. O polisakh v raione Bospora Kimmeriiskogo //*Antichnye polisy i mestnoe naselenie Prichernomor'ia.Sevastopol'*.1995, pp. 65─69.

Vinogradov Iu. A. Prirodnyi factor v razvitii Bospora v skifskuiu epokhu (VI–IV vv.do n.e. (Nekotorye aspekty izucheniia) // *VDI.* № 3. 1996, pp. 77─88.

Vinogradov Iu.A. Pozdneantichnyi Bospor i ranniaia Vizantiia (V svete datirovannykh bosporskikh nadpisei V veka) // *VDI.* № 1. 1998, pp. 233─247.

Vinogradov Iu.A. Kurgany varvarskoi znati ellinisticheskoi epokhi v raione Bospora Kimmeriiskogo // *BF: grecheskaia kul'tura na periferii antichnogo mira.* SPb. 1999, pp. 195─199.

Vinogradov Iu.A. Grecheskaia kolonizatsiia I grecheskaia urbanizatsiia Severnogo Prichernomor'ia // *Stratum plus.* № 3. Spb.-Kishinev-Odessa. 1999a, pp. 101─115.

Vinogradov Iu.A. Raskopki poseleniia Artiushchenko-I na Tamani // *AO 1998 g.* M. 2000, pp. 181─182.

Vinogradov Iu.A. Bospor Kimmeriiskii: osnovnye etapy istorii v dorimskuiu epokhu // *TS.* Vyp. 3. 2000a, pp. 16─29.

Vinogradov Iu.A. Narody Severnogo Prichernomor'ia i Mitridatovy voiny //*TS*. Vyp. 3. 2000b, pp. 90─93.

Vinogradov Iu.A. Raskopki na poselenii Artiushchenko-I // *AO 1999 g.* M. 2001, pp. 142.

Vinogradov Iu.A. Raskopki poseleniia Artiushchenko-I // *AO 2000 g.* M. 2001a, pp. 122─123.

Vinogradov Iu.A. Itogi arkheologicheskogo izucheniia poseleniia Artiushchenko-I na Tamanskom poluostrove// *Tret'ia Kubanskaia arkheologichekaia konferentsiia. Tezisy dokladov.* Krasnodar-Anapa.2001b, pp. 17─20.

Vinogradov Iu.A. Arkhaicheskie kompleksy poseleniia Artiushchenko-I // *TS*. Vyp.4. 2002, pp. 61─66.

Vinogradov Iu.A. Raskopki poseleniia Artiushchenko-I // *AO 2001 g.* M. 2002a, pp.257─258.

Vinogradov Iu.A. Terrakotovye statuetki poseleniia Artiushchenko-I // *Chetvertaia Kubanskaia arkheologicheskaia konferntsiia.*Krasnodar.2005, pp. 44─46.

Vinogradov Iu.A. Lepnaia keramika arkhaicheskogo vremeni s poseleniia Artiushchenko-I na Tamanskom poluostrove //*ZIIMK.* № 1. 2006, pp. 69─76.

Vinogradov Iu.A. Kul'tovye kompleksy poseleniia Artiushchenko-I na Tamanskom poluostrove // *VIII BCh.* 2007, pp. 62─65.

Vinogradov Iu.A. Ob issledovaniiakh I.E. Zabelina na gorodishche Fanagoriia v 1872 г. // *DB*. T. 14. 2010, pp. 39─45.

Vinogradov Iu.A. Zhelezodelatel'naia masterskaia na poselenii Artiushchenko-I (Tamanskii poluostrov) // *XI BCh*. 2010a, pp. 80─84.

Vinogradov Iu.A. Kompleks IV v.n.e. na poselenii Artiushchenko-I (Tamanskii poluostrov) // *Evropeikaia Sarmatiia. Sbornik, posviashchennyi Marku Borisovichu Shchukinu.* Spb. 2011, pp. 314─320.

Vinogradov Iu.A. Osnovnye itogi izucheniia poseleniia Artiushchenko-I (Tamanskii poluostrov) // *PIFK*. № 2. 2013, pp. 233─241.

Vinogradov Iu.A. Poselenie Artiushchenko-1 (Bugazskoe) na Tamanskom poluostrove. Itogi arkheologicheskikh issledovanii 1998─2017 // *BF. Obshchee i osobennoe v istoriko-kul'turnom prostranstve antichnogo mira.*Part 1. Spb. 2018, pp. 271─277.

Vinogradov Iu.A., Vinogradova E.M., Tereshchenko A.E. Raskopki poseleniia Artiushchenko-I na Tamanskom poluostrove v 2011─2012 gg. // *AO 2010─2013 gg.* M. 2015, pp. 327─328.

Vinogradov Iu.A., Kashaev S.V. Bosporskaia ekspeditsiia IIMK RAN // *AO 2002 g*.M. 2003, pp. 233─235.

Vinogradov Iu.A., Kashaev S.V. Antichnye poseleniia Artiushchenko-1 na Tamanskom poluostrove. K otsenke masshtabov prirodnogo razrusheniia // *XVI BCh.* 2015, pp. 55─59.

Vinogradov Iu.A., Kashaev S.V. Antichnye poseleniia Artiushchenko-1 i Artiushchenko-2 na Tamanskom poluostrove. K otsenke masshtabov prirodnogo razrusheniia // *BI. XXXIII.* 2016, pp. 95─109.

Vinogradov Iu.A., Lebedeva E.V. Issledovaniia poseleniia Artiushchenko-I // *AO 2003 g*. M. 2004, pp. 245─246.

Vinogradov Iu.A., Lebedeva E.V. Issledovaniia na antichnom poeselenii Artiushchenko-I // *AO 2004 г.* M. 2005, pp. 269─270.

Vinogradov Iu.A., Lebedeva E.V. Raskopki poseleniia Artiushchenko-I na Tamanskom poluostrove // *AO 2005 g.* M. 2007, pp. 302.

Vinogradov Iu.A., Lebedeva E.V., Tereshchenko A.E. Issledovanie poseleniia Artiushchenko-I na Tamanskom poluostrove // *AO 2008 g.* M. 2011, 267 p.

Vinogradov Iu.A., Rogov E.Ia. Nekotorye zakonomernosti stanovleniia I razvitiia grecheskikh gosudarsvt v Severnom Prichernomor'e //*Stratum.* Spb.-Kishinev. 1997, pp. 66─72.

Vinogradov Iu.A., Stoianov R.V., Tereshchenko A.E. Issledovaniia poseleniia Artiushchenko-I na Tamanskom poluostrove // *AO 2006 g.* M. 2009, pp.350─351.

Vinogradov Iu.A., Tereshchenko A.E. Monety s poseleniia Artiushchenko-I na Tamanskom poluostrove // *BI. XXII*. 2009, pp. 135─149.

Vinogradov Iu.A., Tereshchenko A.E. Issledovanie poseleniia Artiushchenko-I na Tamanskom

poluostrove // *AO 2007 g.* M. 2010, pp. 251─252
Vinogradov Iu.A. Vizit evbeitsa v Fanagoriiu // *VDI.* № 1. 2001, pp. 103─104.
Vinogradov Iu.A., Krapivina V.V. Ol'via i Bospor v rannem IV v.do n.e //*Antichnye polisy i mestnoe naselenie Prichernomor'ia. Sevastopol'.* 1995, pp. 69─78.
Vinokurov N.I. Monolitnye vinodel'cheskie sooruzheniia Bospora // *RA.* № 2. 1996, pp. 81─95. Vinokurov N.I. Kompozitnye vinodel'ni Bospora // *DB.* T. 1. 1998, pp. 17─73.
Vinokurov N.I. *Vinodelie antichnogo Bospora.*M. 1999.
Vnukov S.Iu. Sravnitel'nyi petrograficheskii analiz bosporskoi keramiki // *PIFK.* IX. 2000, pp. 63─77.
Volkov I.V. O vozmozhnostiakh lokalizatsii Kopy (Kopario-lo Koppa).//*Drevnosti Kubani.*Vyp.12. Krasnodar. 1998, pp. 14─42.
Volkov I.V. Eshche raz ob Adakhunskom srazhenii kazach'ego flota v 1632 g. // *Drevnosti Kubani.* Vyp.16.Krasnodar. 2000, pp. 42─63.
Voroshilov A.N. O vsadnikakh Fanagorii // *BF: Naselenie, iazyki, kontakty.* SPb. 2011, pp. 316─321.
Voroshilov A.N., Kashaev S.V. Klinkovoe oruzhie iz nekropolia Artiushchenko-2 // *DB.* T. 14. 2010, pp. 66─87.
Voroshilova O.M. Ob imitatsiiakh detalei remennoi garnitury iz nekropolia Fanagorii // *BF: Naselenie, iazyki, kontakty.* SPb. 2011, S. 321─324.
Zakharov E.V. Monety I v.do n.e. s poseleniia Garkusha-1 (Patrei) // *DB.* T. 10. 2006, pp. 304─315.
Zakharov E.V. Monety VI-V vv.do n.e., naidennye na poselenii Garkusha-I (Patrei) // *DB*. T. 13. 2009, pp. 206─223.
Zakharov E.V. Novye nakhodki monet VI–V vv.do n.e. na poseleniiakh Garkusha-I (Patrei) i Volna Revoliutsii // *DB*. T. 17. 2013, pp. 153─159.
Zakharov E.V., Chizhikov V.V. Issledovaniia na poselenii Garkusha-1 (Patrei) v 2012─2013 gg. // *AO 2010─2013 gg.* M. 2015, pp. 361─363.
Zavoikin A.A. Periodizatsiia torgovykh sviazei po keramicheskoi tare I voprosy istorii Fanagorii: vtoraia polovina VI–V vv.do n.e. //*Ocherki arkheologii i istorii Bospora.* M. 1992, pp. 260─269.
Zavoikin A.A. O vremeni avtonomnoi chekanki Fanagorii // *BS.* Vyp. 6. 1995, pp. 89─94.
Zavoikin A.A. Raskopki v pribrezhnoi chasti Il'ichevskogo gorodishcha // *AO 1996 g.* M. 1997, pp. 204─205.
Zavoikin A.A. Kimmerida – polis na Kimmeriiskom Bospore // *PIFK.*IV. Part 1. 1997, pp. 130─136.
Zavoikin A.A. Nakonechniki strel iz raskopok gorodishcha Fanagorii // *DB*. T. 1.1998, pp. 74─85.
Zavoikin A.A. Periodizatsiia istorii Kimmeridy // *DB*. T. 2. 1999, pp. 114─122.
Zavoikin A.A. Spartok I Perisad, deti Levkona. Nekotorye problem bosporskoi khronologii // *PIFK.* VIII. 1999a, pp. 176─190.
Zavoikin A.A. Problema lokalizatsii Kimmeridy//*Drevneishie gosudarstva Vostochnoi Evropy: 1996-1997 gg. Severnoe Prichernomor'e v antichnosti.*M. 1999b, pp. 220─236.
Zavoikin A.A. Pamiatnik Satira I na Aziatskom Bospore (Strabo. XI. 2,7) // *DB*.T. 3. 2000. pp. 47─62.
Zavoikin A.A. Keramicheskie votivy na sviatilishche Beregovoi-4 // *IV BCh.* 2003, pp. 93─99.
Zavoikin A.A. Fanagoria vo vtoroi polovine V–nachale IV vv.do n.e. (po materialam raskopok "Iuzhnogo goroda") // *DB. Supplementum I.*2004.
Zavoikin A.A. Beregovoi-4. Problemy khronologii // *Chetvertaia Kubanskaia arkheologicheskaia konferentsiia.*Krasnodar. 2005, pp. 329─333.
Zavoikin A.A. Fragmenty amfor iz raskopok sviatilishcha na Beregovom-4 //*BI.*VIII. 2005a, pp. 152─176.

Zavoikin A.A. Fanagoria vo vtoroi polovine V-nachale IV vv.do n.e. (po materialam Verkhnego goroda, 2004–2008) // *Piataia Kubanskaia arkheologicheskaia konferentsiia.*Krasnodar.2009, pp. 128─131.

Zavoikin A.A. Amfornyi sklad № 290b i nekotorye problem istorii rannei Fanagorii // *PIFK*. № 1. 2010, pp. 377─392.

Zavoikin A.A., Boldyrev S.I. Tret'ia tochka zreniia na monety i legendoi «ΣΙΝΔΩΝ» //*BS.* Vyp. 4. 1994, pp. 43─47.

Zavoikin A.A., Dobrovol'skaia E.V. Bogi, liudi, zhivotnye i ptitsy v sviatilishche Demetry i Kory na Fontalovskom poluostrove // *VIII BCh.* 2007, pp.117─125.

Zavoikin A.A., Kuznetsov V.D. Drevneishee obshchestvennoe zdanie v Fanagorii // *PIFK.* № 4. 2011, pp. 188─198.

Zavoikin A.A., Kuznetsov V.D. Nekotorye problem arkheologicheskoi topografii Fanagorii // *XIII Bch.* 2012, pp. 130─146.

Zavoikin A.A., Sudarev N.I. Arkheologicheskie issledovaniia na poselenii Priazovskii-4 // *PIFK.* Vyp. VII. 1999, pp. 388─391.

Zavoikin A.A., Sudarev N.I. Issledovaniia na poselenii Priazovskii-4 // *AO 1998 g.* M. 2000, pp. 188─190.

Zavoikin A.A., Sudarev N.I. Issledovaniia na poselenii Bereggovoi-4 // *AO 2001 g.* M. 2002, pp. 267─270.

Zavoikin A.A., Sudarev N.I. Osnovnye issledovaniia na Beregovom-4 //*AO 2002 g*. M. 2003, pp. 239─242.

Zavoikin A.A., Sudarev N.I. Issledovaniia na poselenii, sviatilishche i nekropole pamiatnika Beregovoi-4 // *AO 2004 g*. M. 2005, pp. 288─290.

Zavoikin A.A., Sudarev N.I. Itogi issledovanii na pamiatnike Beregovoi-4 v 1999-2000 gg (Predvaritel'naia informatsiia)//*Patrei. Materialy issledovaniia*.Vyp.2. M. 2005a, pp. 61─75.

Zavoikin A.A., Sudarev N.I. Poselenie i sviatilishche Beregovoi-4. Itogi issledovanii v 1999–2004gg // *Arkheologicheskie otkrytiia 1991–2004 gg.* Evropeiskaia Rossiia.M. 2009, pp. 174─189.

Zavoikina N.V. Nadpisi iz raiona Patreiskogo gorodishcha // *Patrei. Materialy issledovaniia.* Vyp.2.M. 2005, pp. 120─128.

Zelenskii Iu.V. Polovtsy i Tmutarakan', voprosy vzaimodeistviia //*Mezhdunarodnye otnosheniia v basseine Chernogo moria v drevnosti i srednie veka. Materialy X mezhdunarodnoi nauchnoi konferentsii.*Rostov-na-Donu. 2002, pp. 136─138.

Zhitnikov V.G. Raboty na poselenii Volna-1// *Chetvertaia Kubanskaia arkheologicheskaia konferentsiia.*Krasnodar. 2005, pp. 81─84.

Zhitnikov V.G. Issledovaniia poseleniia Volna-1 na Tamanskom poluostrove //*Istoriko-arkheologicheski issledovaniia v g.Azove i na Nizhnem Donu v 2001 g.* Vyp. 21. Azov. 2006, pp. 177─187.

Zhitnikov V.G. Nekotorye itogi arkheologicheskikh issledovanii poseleniia Volna-1 v 2012–2014gg. // *Okhrana i sokhranenie arkheologicheskogo naslediia Tamani pri realizatsii stroitel'stva Tamanskogo terminal SUG I nefteproduktov. Materialy arkheologicheskoi nauchnoi konferentsii.* Krasnodar. 2016, pp. 57─65.

Zhuravlev D.V., Zavoikin A.A. Svetil'niki iz sviatilishcha elevsinskikh bogin' Beregovoi-4 // *BF: problem khronologii i datirovki pamiatnikov.* Part1. SPb. 2004, pp. 191─199.

Zhuravlev D.V., Zavoikin A.A. Svetil'niki iz sviatilishcha Elevsinskikh bogin' Beregovoi-4// *DB*. T. 11. 2007, pp. 127─194.

Zhuravlev D.V., Kel'terbaum D., Porotov A.V., Shlottsauer U. Bospor Kubanskii // *XII BCh.* 2011, pp. 106─114.

Zhuravlev D.V., Lomtadze G.A., Shlottsauer U. Pamiatniki severo-vostochnoi chasti Tamanskogo poluostrova // *ANK.* T. 1. 2010, pp. 556─580.

Zhuravlev D.V., Firsov K.B. Kotlovan dlia dobychi gliny (?) v raione poseleniia Golubitskaia 2 // *Shestaia Mezhdunarodnaia Kubanskaia arkheologicheskaia konferentsiia*. 2013, pp. 123─128.

Zhuravlev D.V., Shlottsauer U. Raboty Rossiisko-nemetskoi ekspeditsii na Tamanskom poluostrove // *AO 2007 g*. M. 2010, pp. 267─269.

Zhuravlev D.V., Shlottsauer U. Greki I varavary na beregakh Bospora Kubanskogo // *BF: Naselenie, iazyki, kontakty.* SPb. 2011, pp. 264─271.

Zhuravlev D.V., Shlottsauer U. Nekotorye itogi rabot Bosporskoi arkheologicheskoi ekspeditsii na Tamanskom poluostrove. 2006─2013 gg. // *TGIM.* 201. M. 2014, pp. 150─186.

Zhuravlev D.V., Shlottsauer U., Batasova A.V., Firsov K.B., Khellstrem K. Issledovaniia na severo-vostoke Tamanskogo pouostrova. // *AO 2010─2013 gg.* M. 2015, pp. 357─359.

Zhuravlev D.V., Shlottsauer U., Bulkin I.Iu., Zaitseva I.E., Kamelina G.A., Novikova E.Iu. Raboty Bosporskoi ekspeditsii na Tamanskom poluostrove // *AO 2009 g.* M. 2013, pp. 180─182.

Zhuravlev D.V., Shlottsauer U., Zaitseva I.E., Kamelina G.A., Novikov E.Iu. Raskopki poseleniia Golubitskaia-2 na Tamanskom poluostrove //*AO 2008 g.* M. 2011, pp. 279─280.

Zhuravlev D.V., Shlottsauer U., Kamelina G.A., Kel'terbaum D. Poselenie Strelka 2 na Tamanskom poluostrove (Predvaritel'naia informatsiia) //*DB.* T. 14. 2010, pp. 162─183.

Zhuravlev D.V., Shlottsauer U., Kamelina G.A., Strokov A.A., Firsov K.B., Batasova A.V. Raskopki poseleniia Golubitskaia-2 na Tamanskom poluostrove // *AO 2010─2013.* M. 2015, pp. 359─361.

Zhuravlev D.V., Shlottsauer U., Kel'terbaum D. Novye dannye o Tamanskom poluostrove v VI v. do n.e. // *ΣΥΜΒΟΛΑ. Antichnyi mir Severnogo Prichernomor'ia. Noveishie nakhodki i otkrytiia.* Vyp. 1. M.-Kiev. 2010, pp. 69─73.

Zhuravlev D.V., Shlottsauer U., Kel'terbaum D., Kamelina G.A., Lomtadze G.A. Raboty v sevro-vostochnoi chasti Tamanskogo poluostrova // *AO 2008 g.* M. 2011, pp. 280─281.

Zhuravlev D.V., Shlottsauer U., Kel'terbaum D., Porotov A.V. Novye dannye o grecheskoi kolonizatsii Tamanskogo poluostrova // *Pyataya Kubanskaia konferentsiia.*Krasnodar. 2009, pp. 122─128.

Zhuravlev D.V., Shlottsauer U., Paromov Ia.M., Shtiumpel' Kh. Razvedki na Tamanskom poluostrove // *AO 2006.* M. 2009, pp. 376─377.

Zubarev V.G.Aziatskii Bospor (Tamanskii poluostrov) po dannym antichnoi pis'mennoi traditsii // *DB*. T. 2. 1999, pp. 123─146.

Zubar' V/M/ Nekotorye osobennosti rasprostraneniia khristianstva na Bospore // *BF: grecheskaia kul'tura na periferii antichnogo mira.SPb.* 1999, pp. 321─326.

Резюме

В статье рассматриваются первые два этапа археологических исследований на Таманском полуострове в постсоветский период: время депрессии (1992–2000 гг.) и время стабилизации и расширения археологических работ (2001–2012 гг.). Первый из этих этапов пришелся на годы, когда изменились условия жизни и почти прекратилось финансирование раскопок. Однако полевая археология на Таманском полуострове не только сохранилась, но и проявила тенденцию к возврату своих позиций, к стабилизации и росту исследований. Символом того времени стало увеличение числа опубликованных работ, важнейшее значение приобрели международные научные конференции: «Боспорский феномен», «Боспорские чтения», «Кубанские археологические конференции» с публикацией материалов. Добрым знаком было появление новых изданий: БС (1992–1995), ПИФК (с 1994), ТС (1998–2002), ДБ (с 1998), выход журнала «Боспорские исследования» (с 2001) и других сборников, монографий и книг, посвященных археологии и истории Боспора. Второй этап постсоветского периода был характерен ростом общего числа экспедиций, что связано, главным образом, с увеличением охранно-спасательных исследований, часто проходивших в очень трудных условиях. Расширение круга памятников и объема работ (бюджетных, новостроечных и финансируемых различными фондами) приносило выдающиеся результаты. Второе десятилетие постсоветского периода изменило общее представление об археологии Таманского полуострова. Прежде всего это относится к древнейшим эпохам: раннему палеолиту, ранней и средней бронзе, переходному периоду от бронзы к раннему железному веку. Таким образом археология Таманского полуострова приобретает в настоящее время гармоничную полноту, в которой достойное место занимают все эпохи – камня, бронзы, Античности и Средневековья.

Ключевые слова: Таманский полуостров, городища, поселения, курганы, могильники, крепости-батарейки, эпоха камня, эпоха бронзы, античное время, Средневековье.

Summary

The article examines the first two stages of archaeological research on the Taman Peninsula in the post-Soviet period: the time of the depression (1992-2000) and the time of stabilization and expansion of archaeological work (2001-2012). The first of these stages occurred in the years when living conditions changed and funding for excavations almost ceased. However, field archaeology on the Taman Peninsula not only survived, but also showed a tendency to return to its positions, to stabilize and increase research. The symbol of that time was the increase in the number of published works. International scientific conferences «Bosporus phenomenon», «Bosporus readings», «Kuban archaeological conferences» and the publication of their materials became of great importance. It was a good sign that new editions BS (1992-1995), PIFK (since 1994), TS (1998-2002), DB (since 1998), the publication of the journal «Bosporan Studies» (since 2001), and other collections, monographs and books dedicated to the archaeology and history of the Bosporus appeared. The second stage of the post-Soviet period was characterized by an increase in the total number of expeditions. It was associated mainly with an increase in security and rescue research, which often took place in very difficult conditions. The expansion of the range of monuments and the scope of work (budgetary, new construction and sponsored by various funds) brought outstanding results. The second decade of the post-Soviet period changed the general understanding of the archaeology of the Taman Peninsula. First of all, it refers to the most ancient eras: the Early Paleolithic, the Early

Age and Middle Bronze Age, and the transitional period from the Bronze Age to the Early Iron Age. Thus, the archaeology of the Taman Peninsula is now acquiring a harmonious completeness, where all epochs - stone, bronze, antiquity and the Middle Ages - take worthy places.

Key words: the Taman Peninsula, fortified settlements, settlements, burial mounds, burial grounds, battery fortresses, Stone Age, Bronze Age, Antique Time, Middle Ages.

СВЕДЕНИЯ ОБ АВТОРЕ
Паромов Яков Максимович, к.и.н.,
научный сотрудник Института археологии РАН (Москва),
+ 7(495) 936-56-85.
kukuoba@yandex.ru

INFORMATION ABOUT THE AUTHOR
Paromov Iakov Maximovich, CSc,
Researcher, Inctitute of Archaeology RAS (Moskov),
+ 7(495) 936-56-85.
kukuoba@yandex.ru

СПИСОК СОКРАЩЕНИЙ

АВ — Археологические вести. СПб.
АМА — Античный мир и археология. Саратов.
АНК — Античное наследие Кубани. М.
АО — Археологические открытия. М.
БАЭ — Боспорская археологическая экспедиция.
БИ — Боспорские исследования.
БС — Боспорский сборник. М.
БФ — Боспорский феномен. СПб.
БЧ — Боспорские чтения. Материалы международной научной конференции. Керчь.
ВБАЭ — Восточно-Боспорская археологическая экспедиция.
ВДИ — Вестник древней истории. М.
ГИМ — Государственный исторический музей.
ГМИИ — Государственный музей изобразительных искусств им. А.С. Пушкина.
ГЭ — Государственный Эрмитаж.
ДБ — Древности Боспора. М.
ЖМНП — Журнал Министерства народного просвещения (Санкт-Петербург).
ЗВОИРАО — Записки Восточного отделения Императорского русского археологического общества (Санкт-Петербург).
ЗИИМК — Записки ИИМК. СПб.
ЗООИД — Записки Одесского общества истории и древностей (Одесса).
ИА РАН — Институт археологии Российской академии наук. М.
ИИМК РАН — Институт истории материальной культуры Российской академии наук. СПб.
ИНИОН РАН — Институт научной информации общественных наук Российской академии наук. М.
ИТУАК — Известия Таврической ученой архивной комиссии. Симферополь.
КАЭ — Краснодарская археологическая экспедиция.
КСИА — Краткие сообщения Института археологии РАН. М.
КрымОХРИС — Крымский отдел по делам музеев и охраны памятников искусства, старины, природы и народного быта.

Список сокращений

МИАК	— Материалы и исследования по археологии Кубани. Краснодар.
ПАВ	— Петербургский археологический вестник. СПб.
ПИФК	— Проблемы истории, филологии и культуры.
ООИД	– Одесское общество истории и древностей (Одесса).
РА	— Российская археология. М.
РО НА ИИМК РАН	— Рукописный отдел Научного архива ИИМК РАН.
РГИА	— Российский государственный исторический архив, Санкт-Петербург.
СГМИИ	— Сообщения ГМИИ. М.
ТАЭ	— Таманская археологическая экспедиция.
ТГИМ	— Труды ГИМ. М.
ТГЭ	— Труды Государственного Эрмитажа.
ТС	— Таманская старина. СПб.
ТУАК	— Таврическая ученая архивная комиссия (Симферополь).
BAPD	— база данных расписных ваз Архива Бизли, Classical Art. Research Center, University of Oxford, https://www.cvaonline org/XD/ASP/default. asp.
CVA	— Corpus Vasorum Antiquorum.
LIMC	— Lexicon Iconographicum Mythologiae Classicae. Vol. I–VIII. Zürich, München, Düsseldorf, 1981–2009.
ThesCRA	— Thesaurus Cultus et Rituum Antiquorum. Vol. I–V. Los Angeles, 2004–2014.

СОДЕРЖАНИЕ

СТАТЬИ

Н.И. Сударев, А.В. Поротов, Г.П. Гарбузов
Таманский полуостров и Северо-Западное Предкавказье:
этнокультурные миграции в контексте динамики
палеогеографических условий в эпохи
бронзы – раннего Средневековья…… 3

В.Г. Лазаренко
К вопросу об адекватной верификации
сюжетов, связываемых с образом Ахилла на античных
артефактах Северного Причерноморья, и истоках почитания
Ахилла в скифской среде…… 16

А.Е. Петракова
Фрагменты панафинейских амфор
из ИАК в собрании музея истории ПГНИУ:
опыт реконструкции, атрибуции,
интерпретации…… 63

А.Г. Букина
Всадник среди вакхантов:
редкая аттическая иконография на периферии
античного мира…… 90

С.В. Кашаев
Некрополь Артющенко-2.
Результаты работ 2003–2019 гг. …… 112

В.Н. Зинько, А.В. Зинько
Сакральный комплекс
из раскопок боспорского города Тиритака …… 133

Н.И. Винокуров
Гипсовая полихромная симфония:
декоративные налепы деревянных саркофагов I–II вв.
некрополя городища Артезиан……147

ПУБЛИКАЦИИ

Н.И. Сударев, С.В. Кашаев
Результаты исследования поселения
Виноградный -7 в 2015–2016 гг. …….....…….. 173

ИСТОРИЯ НАУКИ

Ю.А. Виноградов
Очерки о боспорских
древностях А.В. Половцова ……....…203

Д.А. Ломакин
Купольное здание на территории
судакской крепости в историографии
последней четверти XVIII – начале XX века…….....…….. 219

Я.М. Паромов
История археологических
исследований на Таманском полуострове.
Часть 3 (1992-2012 гг.). …….....…231

СПИСОК СОКРАЩЕНИЙ…….....…345

CONTENTS

ARTICLES

Sudarev N.I., Porotov A.V., Garbuzov G.P.
Taman peninsula and northwestern Ciscaucasus:
ethnocultural migrations in the context
of the dynamics of palaeogeographical conditions
in the Bronze – early Medieval eras …….....…… 3

Lazarenko V.G.
Revisiting the adequate verification of the plots associated
with the Achiles' image on ancient artifacrs of the Northern
Black Sea region and the origins of the veneration of Achilles
in the Scythian environment…….....… 16

Petrakova A.E.
Fragments of panathenaic Fragments of panathine amphorae
from IAC in the collection of the Museum of History
of the PGNIU: experience of reconstruction, attribution,
interpretation amphorae from IAC in the collection of the Museum
of History of the PGNIU: experience of reconstruction,
attribution, interpretation…….....…… 63

Bukina A.G.
A horseman with bacchoi: a rare case of Athenian
red-figure iconography from the periphery
of the Classical world …….....……..…. 90

Kashaev S.V.
Necropolis Artjuschenko-2. Results of the excavations 2003–2019 gg …….....…… 112

Zin'ko V.N., Zin'ko A.V.
Sacral complex from excavations at Bosporan city of Tyritake….....… 133

Vinokurov N.I.
Polychrome gypsum symphony: decorative applications
on wooden sarcophagi of the 1st – 2nd
centuries in the necropolis of Artesian settlement…….....……..147

PUBLICATION

Sudarev N.I., Kashaev S.V.
The results of researchs at the Vinogradny-7 in 2015–2016 gg…….....173

HYSTORY

Vinogradov Iu.A.
Essays on Bosporan antiquities of A.V. Polovtsov…….....…… 203

Lomakin D.A.
Dome bulding in the territory of Sudak fortress in
the historiography of the last quarter
of XVIII – the beginning XX century …….....…219

Paromov Ya. M. History of archaeological research
on the Taman peninsula. Part (1992–2012 gg) ……231

LIST OF ABBREVIATIONS ……..345

Научное издание

Боспорские исследования

Вып. XLI

Журнал основан в 2001 году, выходит 2 раза в год
Сайт журнала: http://bospor-issled.cfuv.ru

Учредитель: ФГАОУВО «Крымский федеральный университет им. В.И. Вернадского»

Редакция: 295007, Россия, Республика Крым, г. Симферополь,
проспект Академика Вернадского, д. 4, НИЦ истории и археологии Крыма

Главный редактор: А. И. Айбабин

Свидетельство о регистрации СМИ ПИ № ФС77-61808 от 18.05.2015 г. выдано
Федеральной службой по надзору в сфере связи, информационных технологий и массовых
коммуникаций (Роскомнадзор)

Журнал индексируется в Российском индексе научного цитирования (РИНЦ)

Журнал входит в перечень российских рецензируемых научных журналов, в которых
должны быть опубликованы основные научные результаты диссертаций на соискание
ученых степеней доктора и кандидата наук (список научных журналов ВАК МОиН РФ)
по специальности 07.00.00 – исторические науки и археология

Перевод на английский *Н.М. Красина*
Корректор *Г.Н. Хлебникова*
Компьютерная верстка *Г.В. Воробьева*

Подписано в печать 22.12.2020 г.
Формат 70х100 1/16. Усл. печ. л. 28,6.
Тираж 300 экз. Заказ 821.
Распространяется БЕСПЛАТНО.

Издательство: ООО «Керченская городская типография»
298300, Республика Крым, г. Керчь, ул. Кирова, 13, офис 1.

Отпечатано в ООО «Керченская городская типография»
298300, Республика Крым, г. Керчь, ул. Кирова, 13, офис 1.